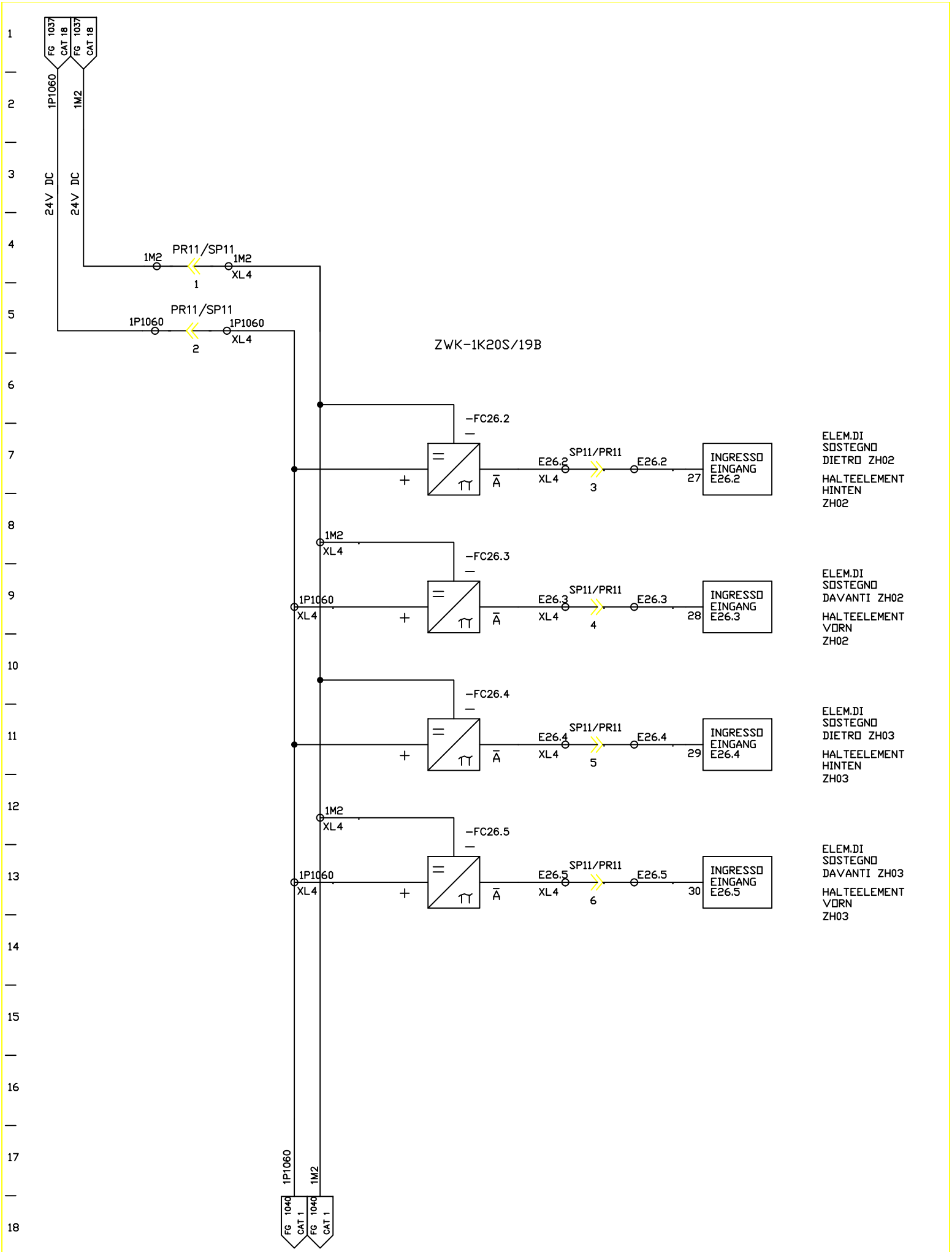

FMA	DIS. N. 31239.11814	MACCHINA/IMPIANTO : FMA 453		ORDINE : 30.007629	DISP. DI BLOCCAGGIO PEZZO	19S	FOGLIO 1039
	CAD : Autocad 10	LAVORAZIONE : ALBERO MOTORE		COMMESSA :	WERKSTUECK-SPANNEINRICHTUNG	UNITA 16B	SEGUE
	N. FILE : 16B1039	DENOMINAZIONE : TRASFERTA		ESECUTORE : TP/BR	ARMADIO 1.1		
	POS. ARCH. :	DATA : 10.12.92	AGG. : a b				