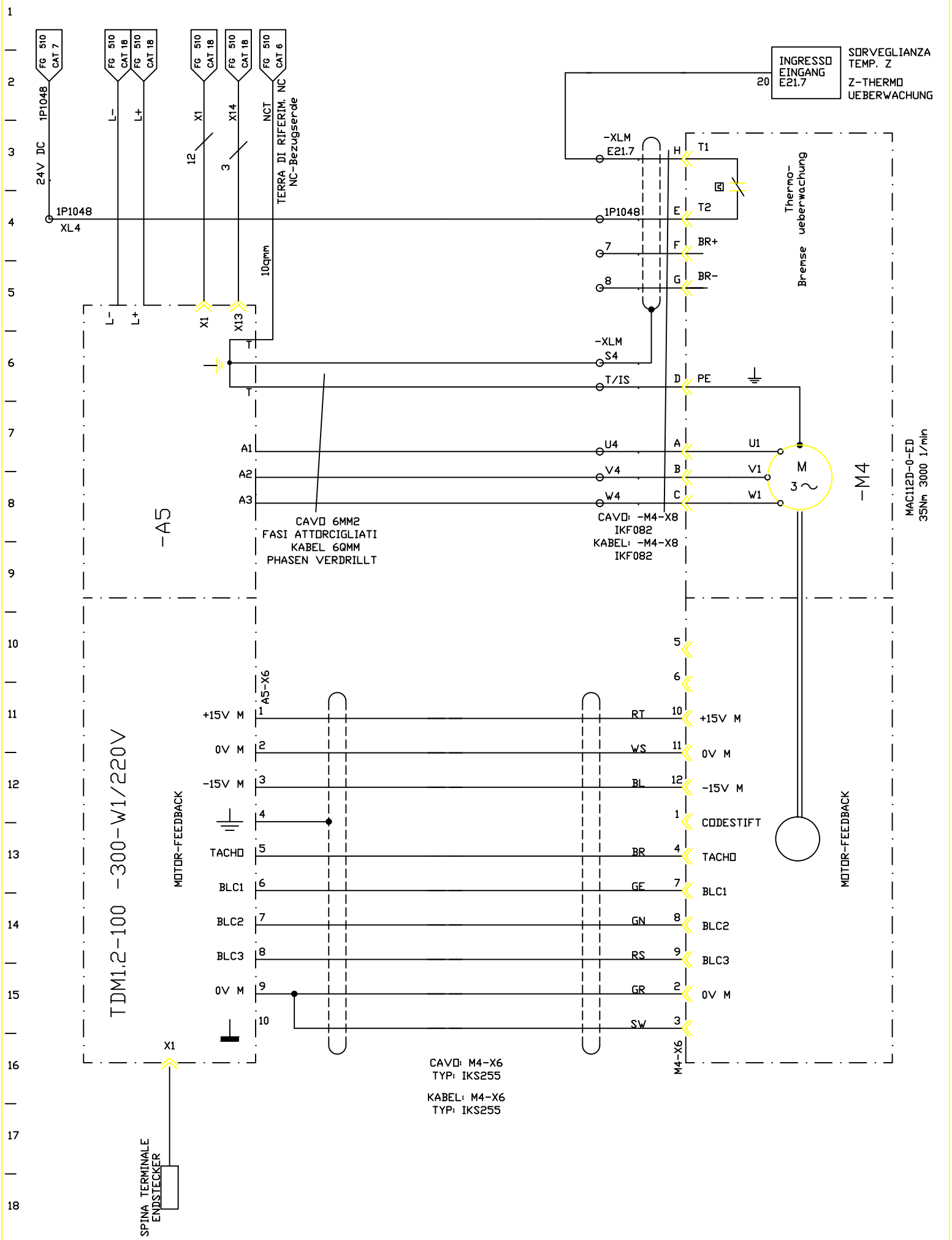

FMA	DIS. N. 31239.10816	MACCHINA/IMPIANTO : FMA 453		ORDINE : 30.007629	ASSE Z Z-ACHSE	MZ	FOGLIO 520
	CAD : Autocad 10	LAVORAZIONE : ALBERO MOTORE		COMMESSA :			
	N. FILE : 16A520	DENOMINAZIONE : TRASFERTA				UNITA 16A	SEGUE
	POS. ARCH. :	DATA : 09.12.92	AGG. : a b	ESECUTORE : TP/BR	ARMADIO 1.2		