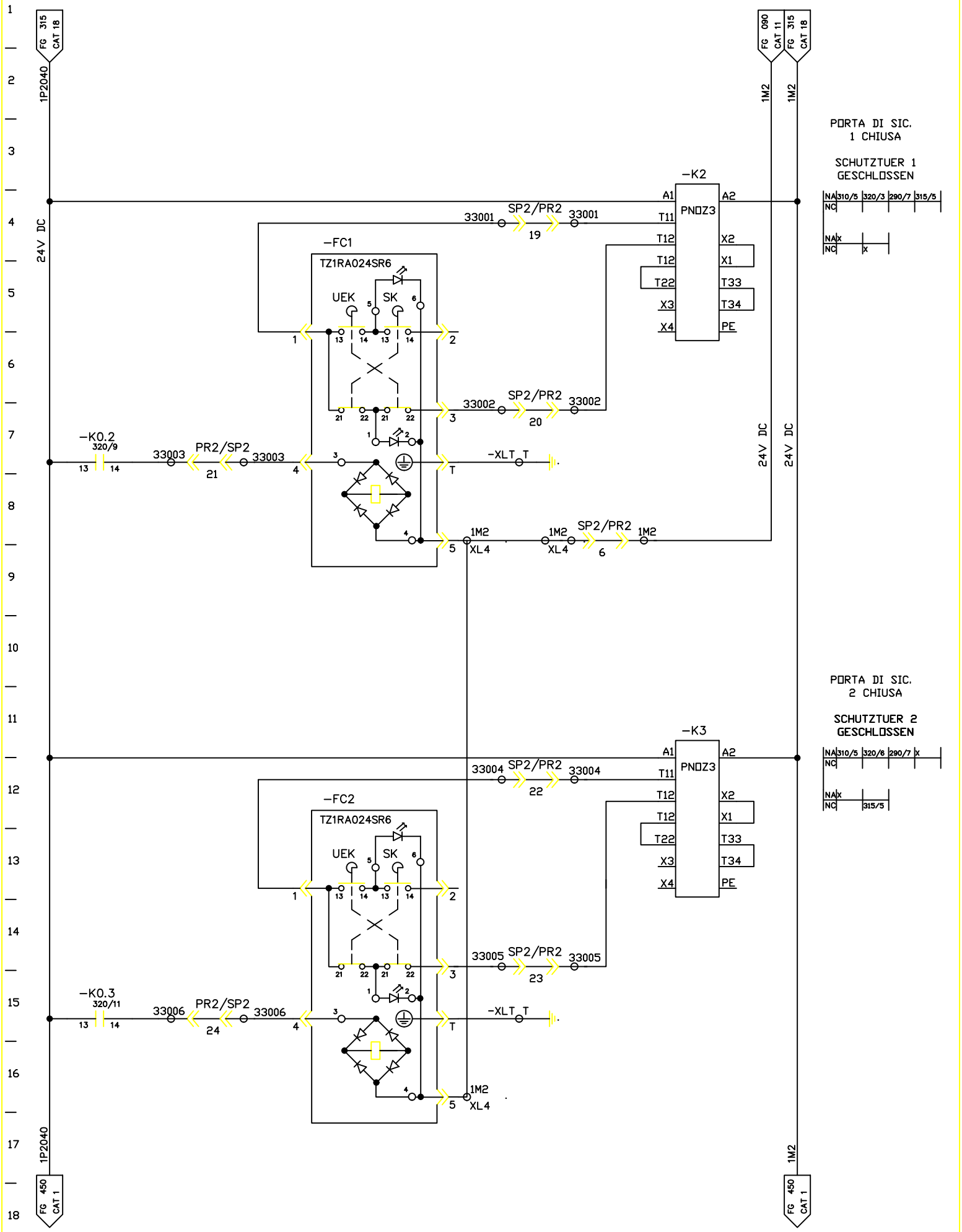

FMA	DIS. N. 31239.10816	MACCHINA/IMPIANTO : FMA 453		ORDINE : 30.007629	PORTE DI SIC. SCHUTZTUEREN	ST	FOGLIO 330
	CAD : Autocad 10	LAVORAZIONE : ALBERO MOTORE		COMMESSA :			
	N. FILE : 16A330	DENOMINAZIONE : TRASFERTA		ESECUTORE : TP/BR	ARMADIO 1.1	UNITA 16A	SEGUE
	POS. ARCH. :	DATA : 09.12.92	AGG. : a b				