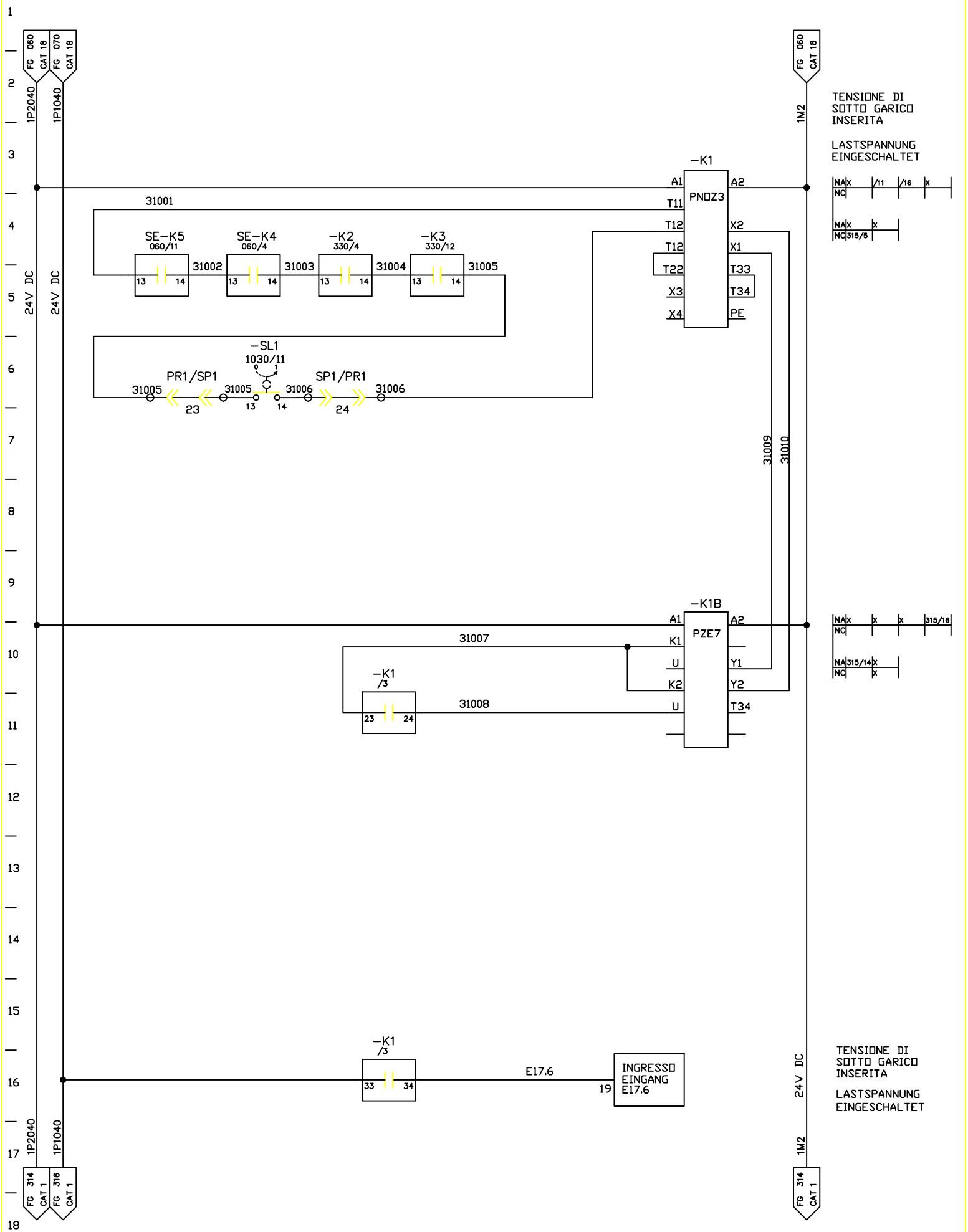

FMA	DIS. N. 31239.10816	MACCHINA/IMPIANTO : FMA 453		ORDINE : 30.007629	TENS. DI CARICO	ST	FOGLIO 310
	CAD : Autocad 10	LAVORAZIONE : ALBERO MOTORE		COMMESSA :	LASTSPANNUNG		
	N. FILE : 16A310	DENOMINAZIONE : TRASFERTA		ESECUTORE : TP/BR		UNITA 16A	SEGUE
	POS. ARCH. :	DATA : 09.12.92	AGG. : a b		ARMADIO 1.1		