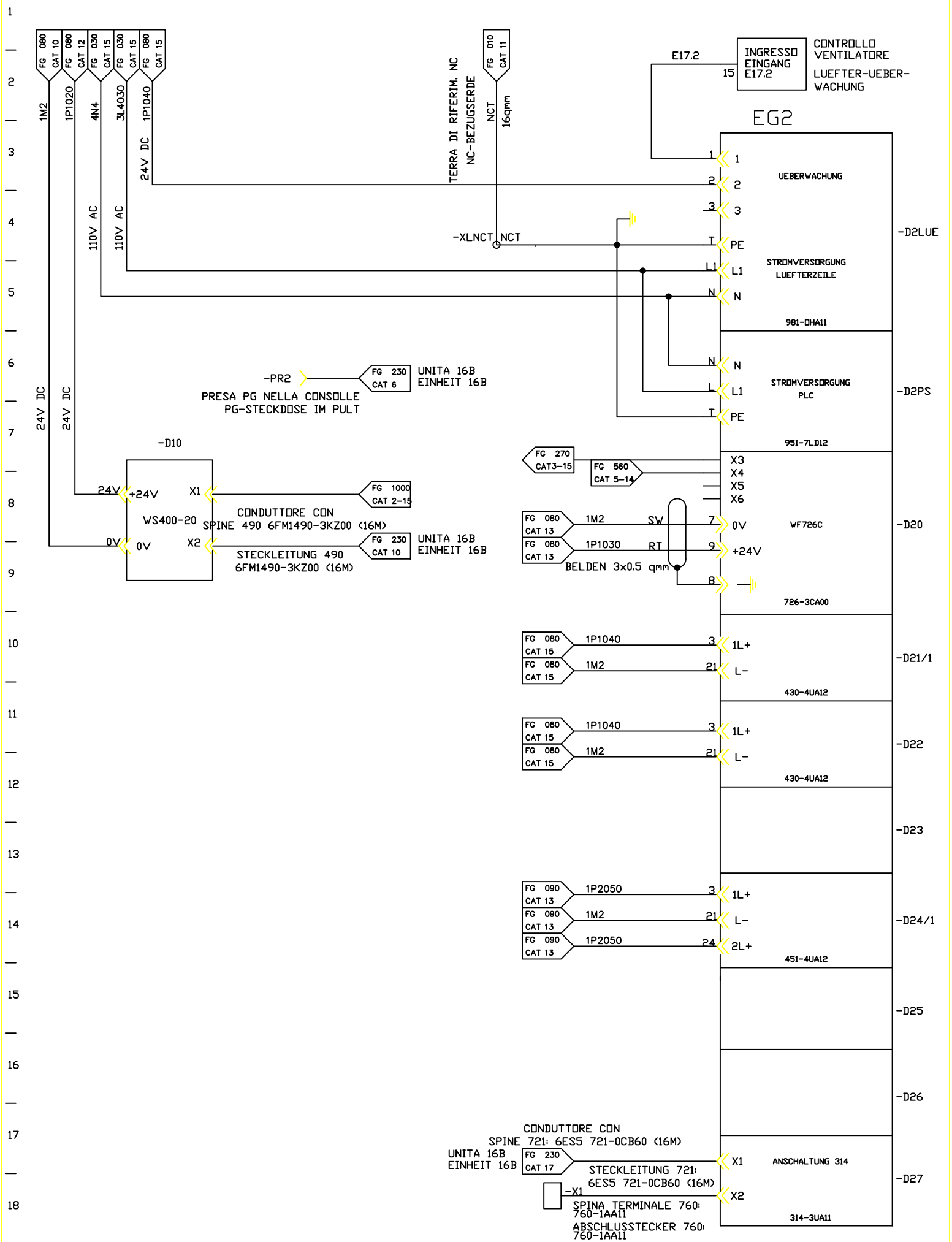

FMA	DIS. N. 31239.10816	MACCHINA/IMPIANTO : FMA 453		ORDINE : 30.007629	APPARECC.COMPL. EG2 PER PLC	1D	FOGLIO 230
	CAD : Autocad 10	LAVORAZIONE : ALBERO MOTORE		COMMESSA :	PLC-ERWEITERUNGS-GERAET EG2	UNITA 16A	SEGUE
	N. FILE : 16A230	DENOMINAZIONE : TRASFERTA		ESECUTORE : TP/BR	ARMADIO 1.1		
	POS. ARCH. :	DATA : 09.12.92	AGG. : a b				