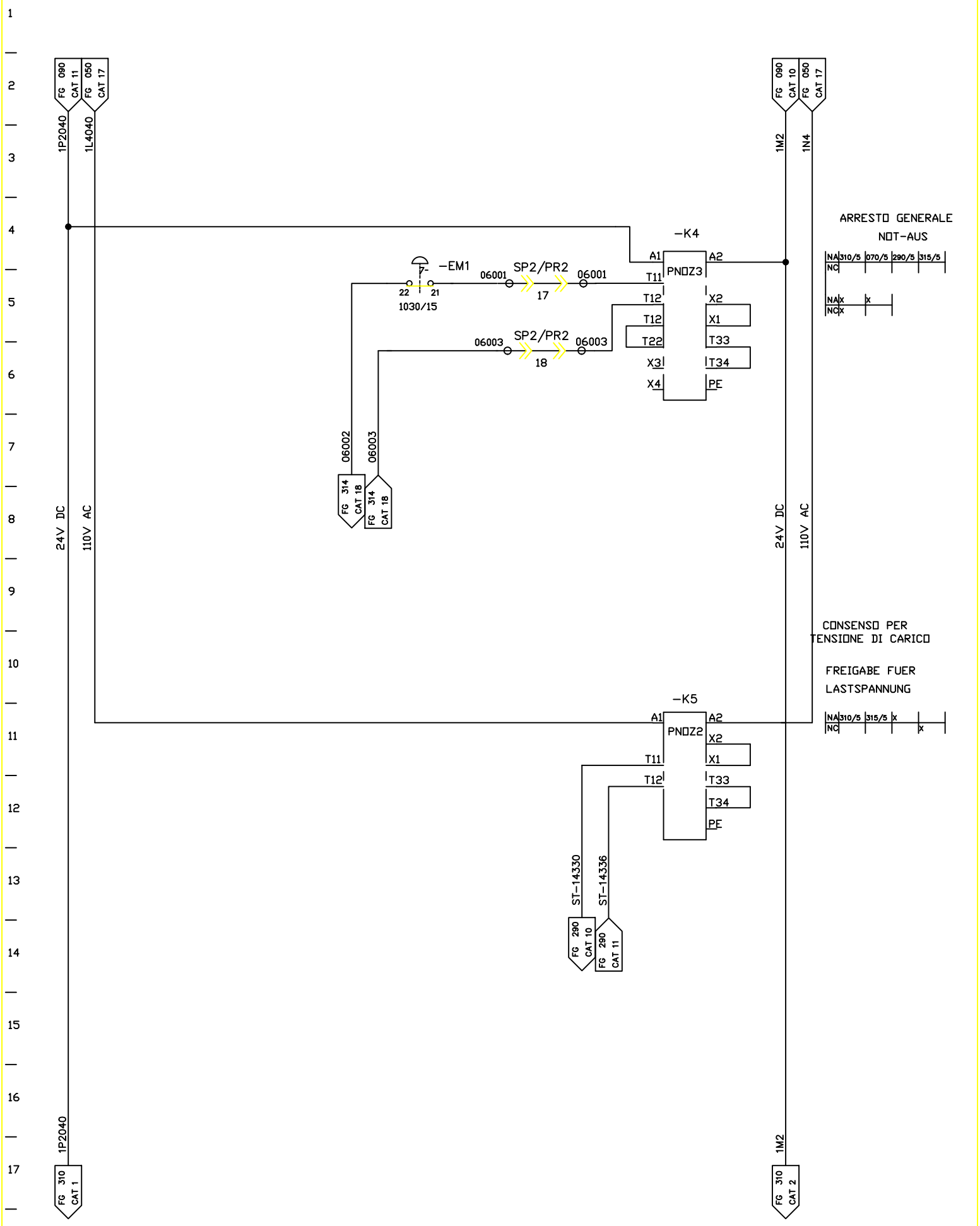


| | | | | | | | |
|---|---|---|---|---|---|---|---|
| FMA | DIS. N. 31239.09818 | MACCHINA/IMPIANTO : FMA 453 | | ORDINE : 30.007629 | ARR.EMERG INS.TENS.DI CARICO | SE | FOGLIO 060 |
| | CAD : Autocad 10 | LAVORAZIONE : ALBERO MOTORE | | COMMESSA : | NOT-AUS LASTSPANNUNG EIN | | |
| | N. FILE : 12B60 | DENOMINAZIONE : TRASFERTA | | | | UNITA 12B | SEGUE |
| | POS. ARCH. : | DATA : 14.12.92 | AGG. : a b | ESECUTORE : TP/BR | ARMADIO 1.1 | | |