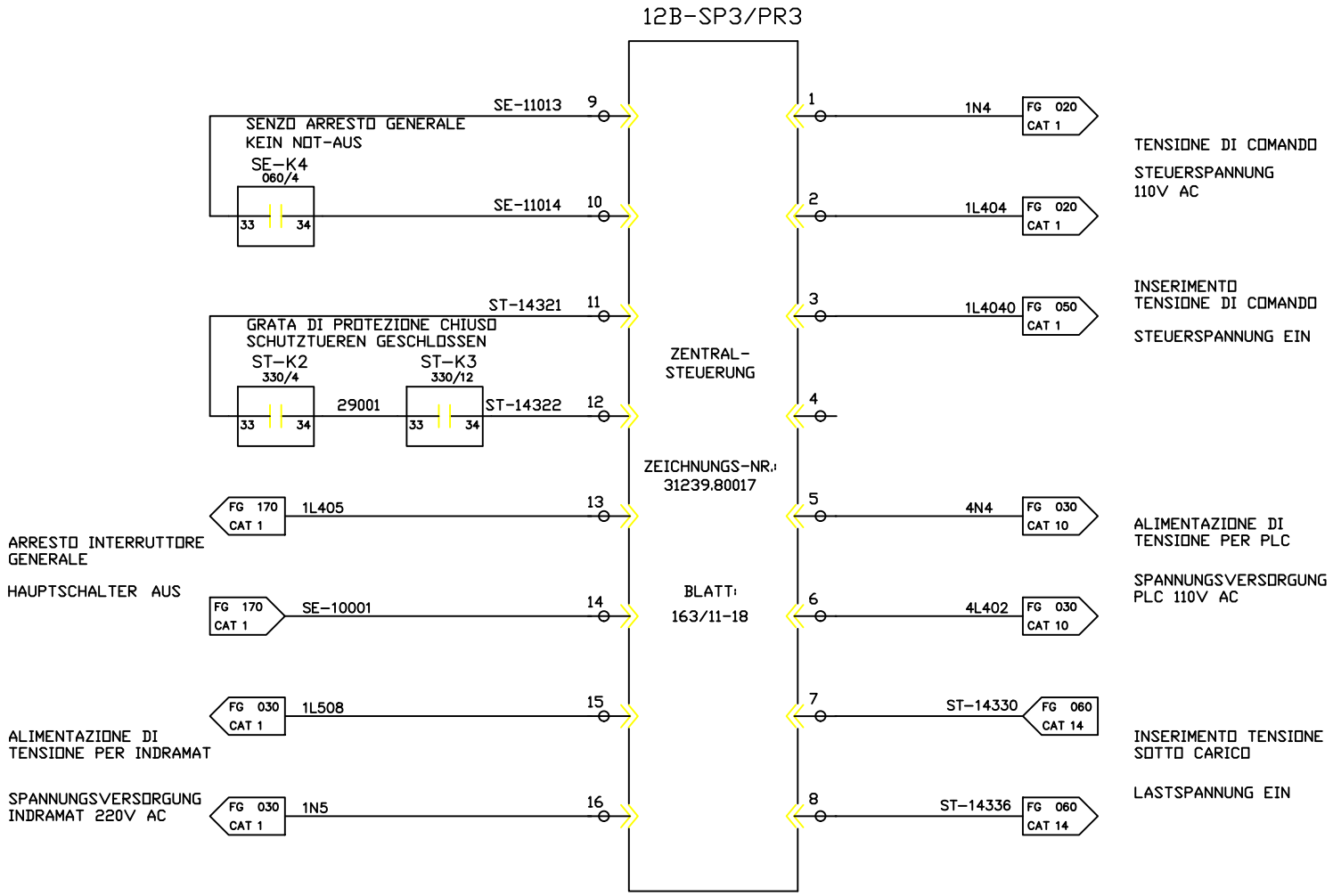

FMA	DIS. N. 31239.09818	MACCHINA/IMPIANTO : FMA 453		ORDINE : 30.007629	SEGNALI: UNITA PARTE CENTRALE	ST	FOGLIO 290
	CAD : Autocad 10	LAVORAZIONE : ALBERO MOTORE		COMMESSA :			
	N. FILE : 12B290	DENOMINAZIONE : TRASFERTA		ESECUTORE : TP/BR	SIGNALE: ZENTRALTEIL-EINHEIT ARMADIO 1.2	UNITA 12B	SEGUE
	POS. ARCH. :	DATA : 14.12.92	AGG. : a b				