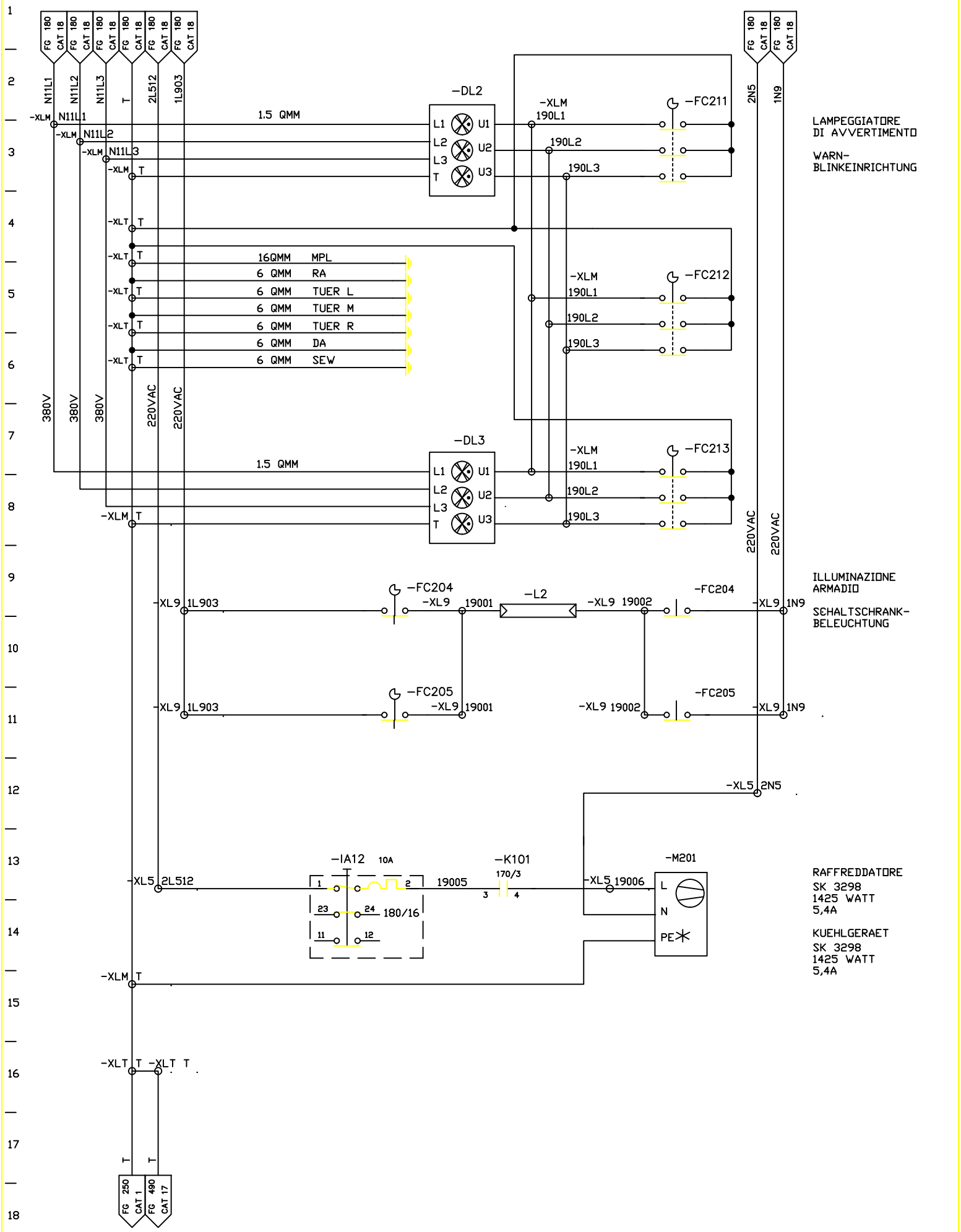

FMA	DIS. N. 31239.09818	MACCHINA/IMPIANTO : FMA 453		ORDINE : 30.007629	ILLUMINAZIONE ARMADIO EL. / REFFRIGERAZ.	VS	FOGLIO 190
	CAD Autocad 10	LAVORAZIONE : ALBERO MOTORE		COMMESSA :	SCHALTSCHRANK-BELEUCHTUNG/ KUEHLUNG ARMADIO 1.2	UNITA 12B	SEGUE
	N. FILE : 12B190	DENOMINAZIONE : TRASFERTA		ESECUTORE : TP/BR			
	POS. ARCH. :	DATA : 14.12.92	AGG. : a b				