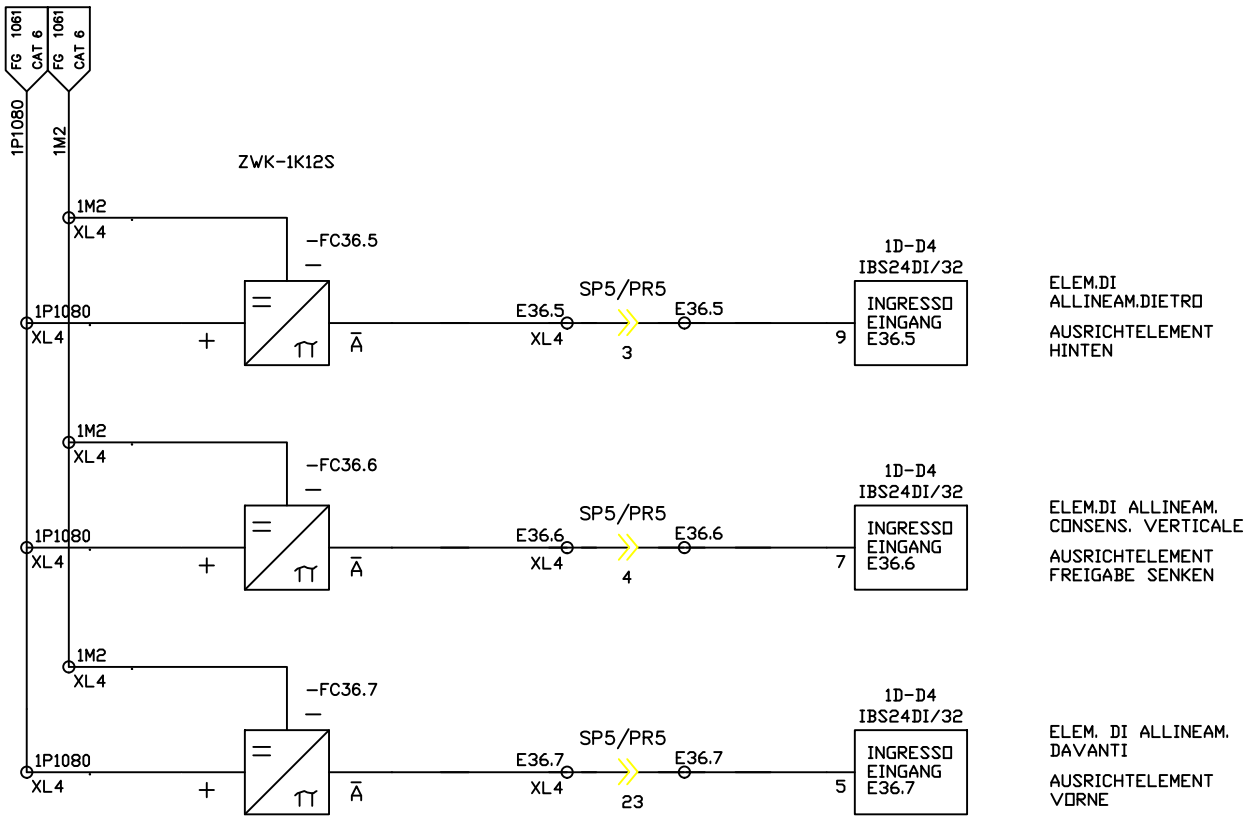

FMA	DIS. N. 31239.09818	MACCHINA/IMPIANTO : FMA 453		ORDINE : 30.007629	DISP. DI BLOCCAGGIO PEZZO / WERKSTUECK-SPANNEINRICHTUNG	12S	FOGLIO 1052
	CAD : Autocad 10	LAVORAZIONE : ALBERO MOTORE		COMMESSA :			
	N. FILE : 12B1052	DENOMINAZIONE : TRASFERTA		ESECUTORE : TP/BR	BP	UNITA 12B	SEGUE
	POS. ARCH. :	DATA : 14.12.92	AGG. : a b				