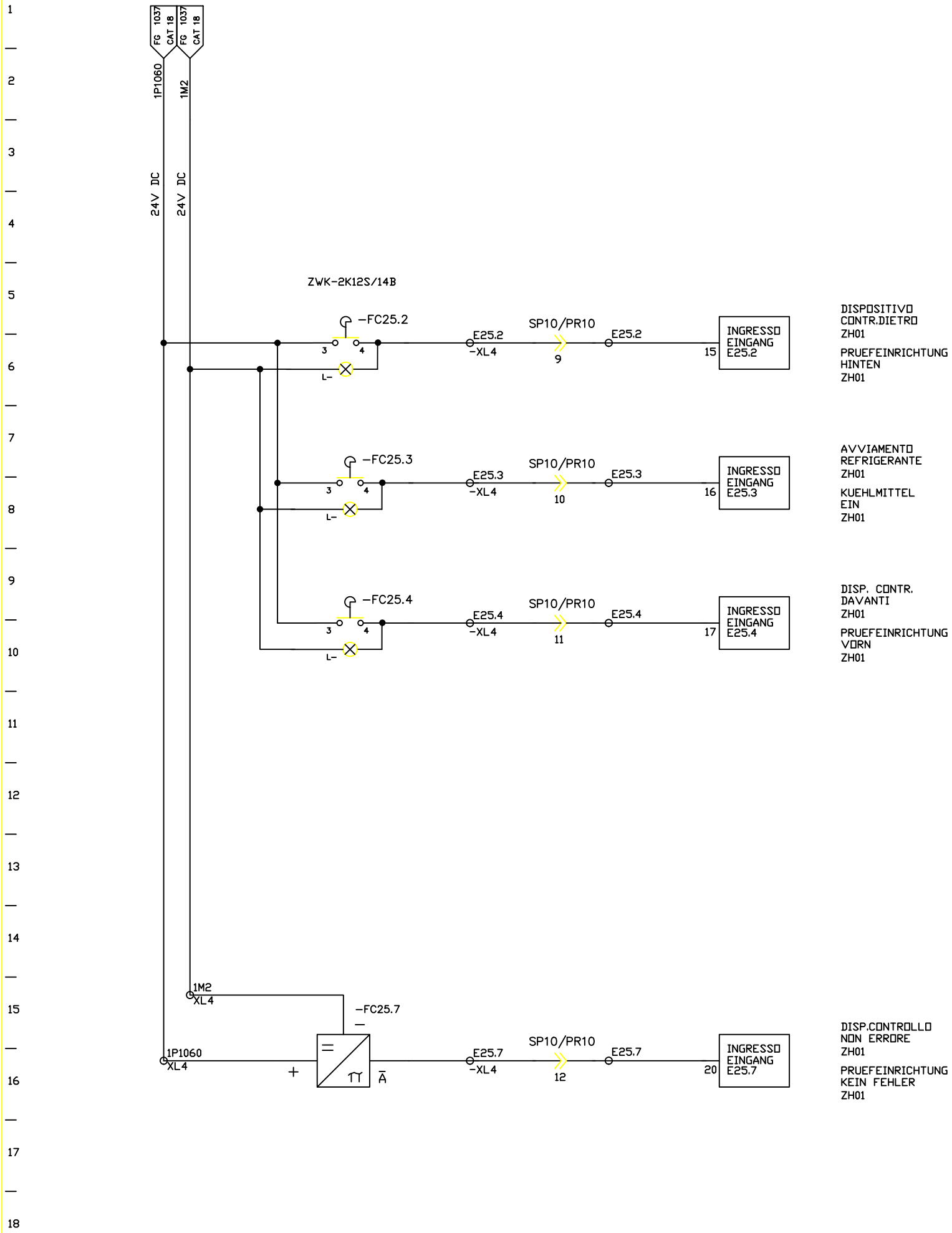

FMA	DIS. N. 31239.09818	MACCHINA/IMPIANTO : FMA 453		ORDINE : 30.007629	DISP. CONTR. PRUEFEINRICHTUNG	14B	FOGLIO 1038
	CAD : Autocad 10	LAVORAZIONE : ALBERO MOTORE		COMMESSA :			
	N. FILE : 12B1038	DENOMINAZIONE : TRASFERTA		ESECUTORE : TP/BR		UNITA 12B	SEGUE
	POS. ARCH. :	DATA : 14.12.92	AGG. : a b		ARMADIO 1.1		