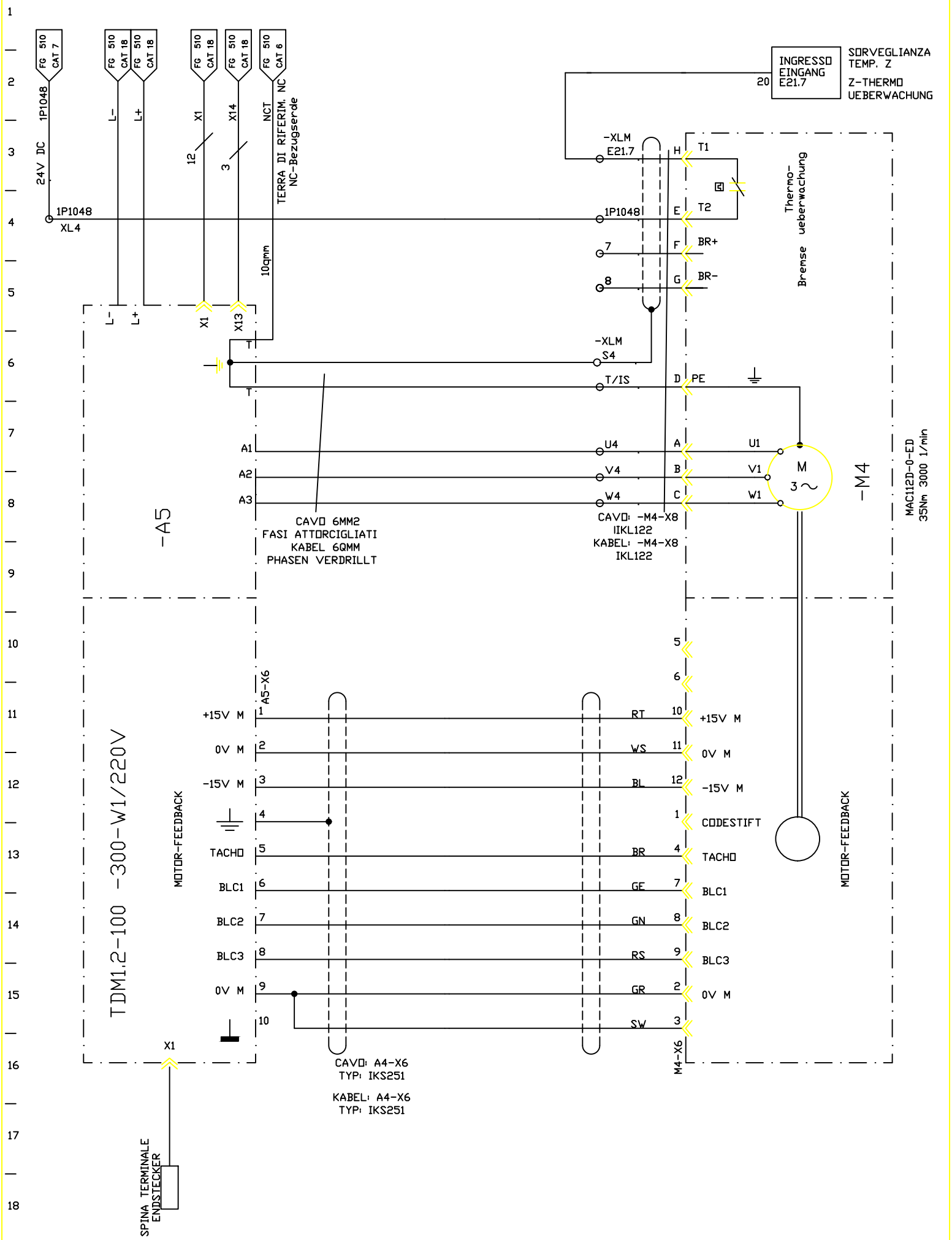


| | | | | | | | |
|---|---|---|---|---|---|---|---|
| FMA | DIS. N. 31239.08810 | MACCHINA/IMPIANTO : FMA 453 | | ORDINE : 30.007629 | ASSE Z<br>Z-ACHSE | MZ | FOGLIO 520 |
| | CAD : Autocad 10 | LAVORAZIONE : ALBERO MOTORE | | COMMESSA : | | | |
| | N. FILE : 12A520 | DENOMINAZIONE : TRASFERTA | | ESECUTORE : TP/BR | | UNITA 12A | SEGUE |
| | POS. ARCH. : | DATA : 26.04.93 | AGG. : a b | | ARMADIO 1.2 | | |