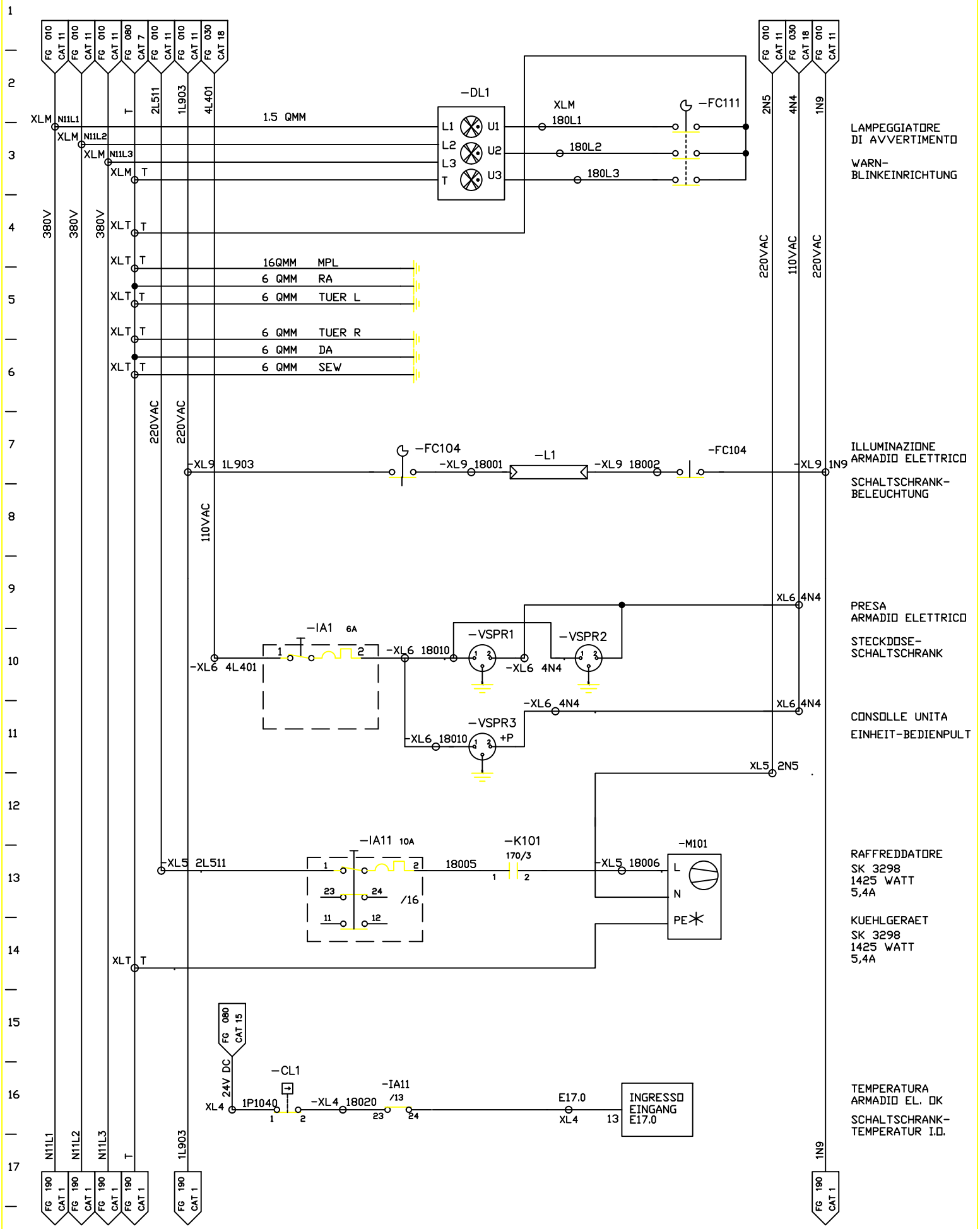


| | | | | | | | |
|---|---|---|---|---|---|---|---|
| FMA | DIS. N. 31239.08810 | MACCHINA/IMPIANTO : FMA 453 | ORDINE : 30.007629 | ILLUMINAZIONE ARMADIO EL. / REFFRIGERAZ. | VS | FOGLIO 180 |
| | CAD Autocad 10 | LAVORAZIONE : ALBERO MOTORE | COMMESSA : | SCHALTSCHRANK-BELEUCHTUNG/ KUEHLUNG ARMADIO 1.1 | UNITA 12A | SEGUE |
| | N. FILE : 12A180 | DENOMINAZIONE : TRASFERTA | ESECUTORE : TP/BR | | | |
| | POS. ARCH. : | DATA : 07.12.92 AGG. : a b | | | | |