BENENNUNG / DENOMINAZIONE						PLC-STEUERUNG	BEMERKUNG
GRUPPE / GRUPPO	FUNKTIONS-INHALT / CONTENUTO-FUNZIONE	ZEICHNUNGS-NR / NUMERO DISEGNO	BLATT-NR / NUM.FOGL	BLATTANZ. / INDIC.FOGL.			
	INHALTS UEBERSICHT:	31239.04819	001-003			4B	
	INDICE						
	STROMLAUFPLAN:						
	SCHEMA DI CABLAGGIO						
N	NETZ EINSPEISUNG		010				
	ALIMENTAZIONE DALLA RETE						
1N5	STEUERSPANNUNG EIN 110VAC		020				
	TENSIONE DI COMANDO						
	SPANNUNGSVERSORGUNG INDRAMAT 220VAC		030				
	ALIMENTAZIONE DI TENSIONE PER INDRAMAT						
	PLC-SPANNUNGSVERSORGUNG 110VAC						
	ALIMENTAZIONE DI TENSIONE PER PLC						
SE	STEUERSPANNUNG EIN		050				
	INSERIMENTO TENSIONE DI COMANDO						
	NOT-AUS		060				
	ARRESTO EMERGENZA						
	LASTSPANNUNG EIN						
	INSERIMENTO TENSIONE DI CARICO						
	SI-AUTOMATEN UEBERWACHUNG		070				
	SORVEGLIANZA INTERRUTTORE AUTOMATICO						
1M2	STEUERSPANNUNG-PLC EINGAENGE 24VDC		080				
	TENSIONE DI COMANDO-PLC INGRESSI						
	LASTSPANNUNG 24VDC		090				
	TENSIONE DI CARICO		100				
VS	EL-SCHALTSCHRANK TUERVERRIEGELUNG		170				
	INTERBLOCCO DI SICUREZZA PORTA ARMADIO EL						
	WARNBLINKANZEIGE/BELEUCHTUNG		180				
	LAMPEGGIATORE DI AVVERTIMENT/ILLUMINAZIONE		190				
	KUEHLGERAET						
	RAFFREDDATORE						
1D	PLC-ERWEIT.GERAET EG2 / VERSORGUNG		230				
	APPARECCHIO COMPLEMENTARE EG2 DI PLC/ALIMENT.						
	PLC-GERAETE AUFBAU/E/A-BELEGUNG		240				
	COORDINAMENTO I/O PLC						
	VERSORGUNG E/A-MODULE-INTERBUS-S		250				
	ALIMENTAZIONI INTERBUS-S						
	E/A-BELEGUNG-INTERBUS-S		260				
	COORDINAMENTO I/O INTERBUS-S						
	WF 726 X-ACHSEN SOLLWERTE		270				
	VALORE RICHIESTO ASSI WF 726C						

FMA	DIS. N. : 31239.04819	MACCHINA/IMPIANTO : FMA 453	ORDINE : 30.007629	INHALTS-UEBERSICHT		FOGLIO 001
	CAD : AUTOCAD 10	LAVORAZIONE : ALBERO MOTORE	COMMESSA :	INDICE		
	N. FILE : 4A1	DENOMINAZIONE : TRASFERTA	ESECUTORE :		UNITA: 4A	SEGUE
	POS. ARCH.:	DATA : 01.03.1993	AGG. : a b			

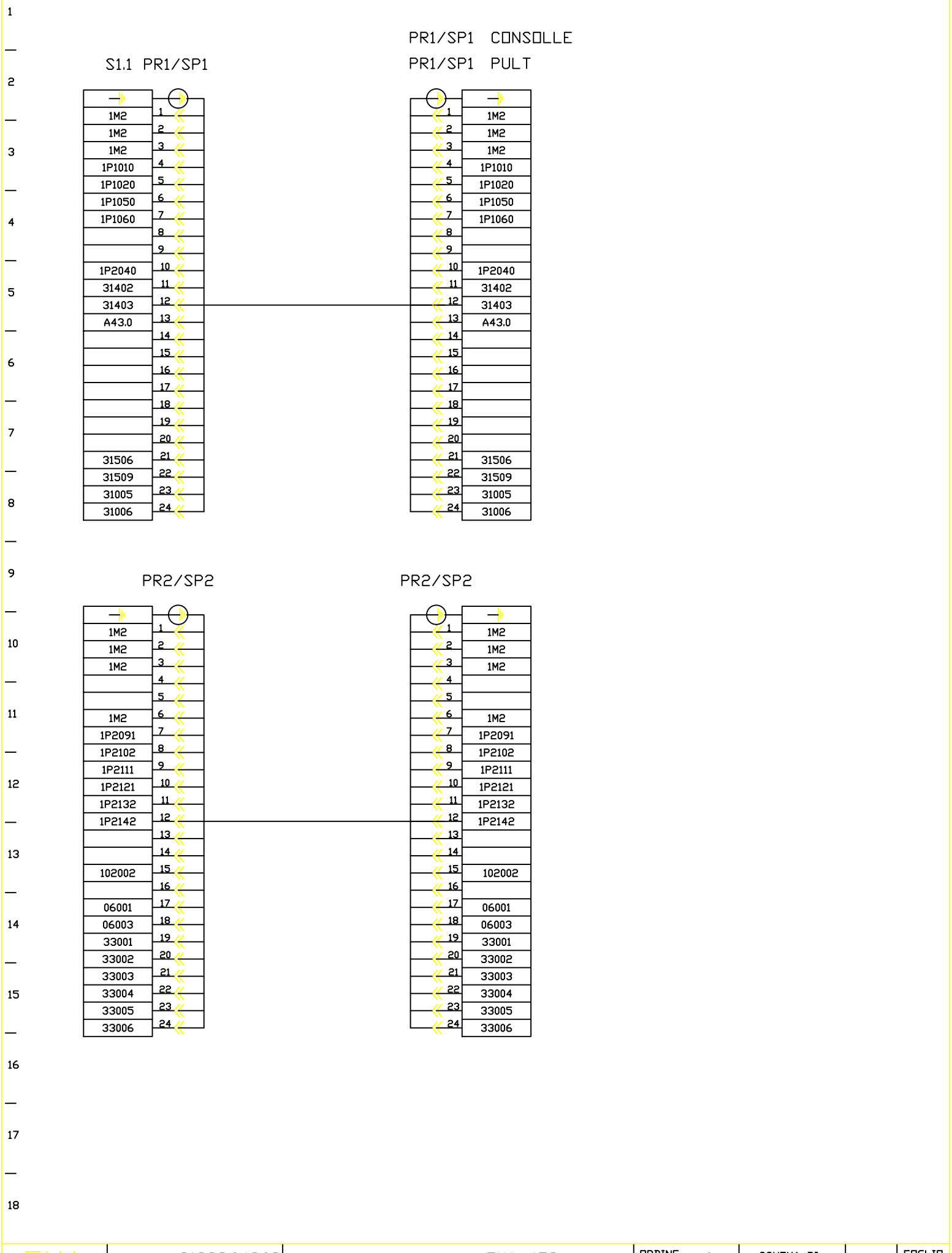

FMA	DIS. N. 31239.04868	MACCHINA/IMPIANTO : FMA 453	ORDINE : 30.007629	SCHEMA DI MORS.E CONN.		FOGLIO 1
	CAD : Autocad 10	LAVORAZIONE : ALBERO MOTORE	COMMESSA :	KLEMMEN/ STECKERPLAN	UNITA 4A	SEGUE
	N. FILE : 4A1K	DENOMINAZIONE : TRASFERTA	ESECUTORE : TP/BR	ARMADIO 1.1		
	POS. ARCH. :	DATA 03.03.1993	AGG. : a b			

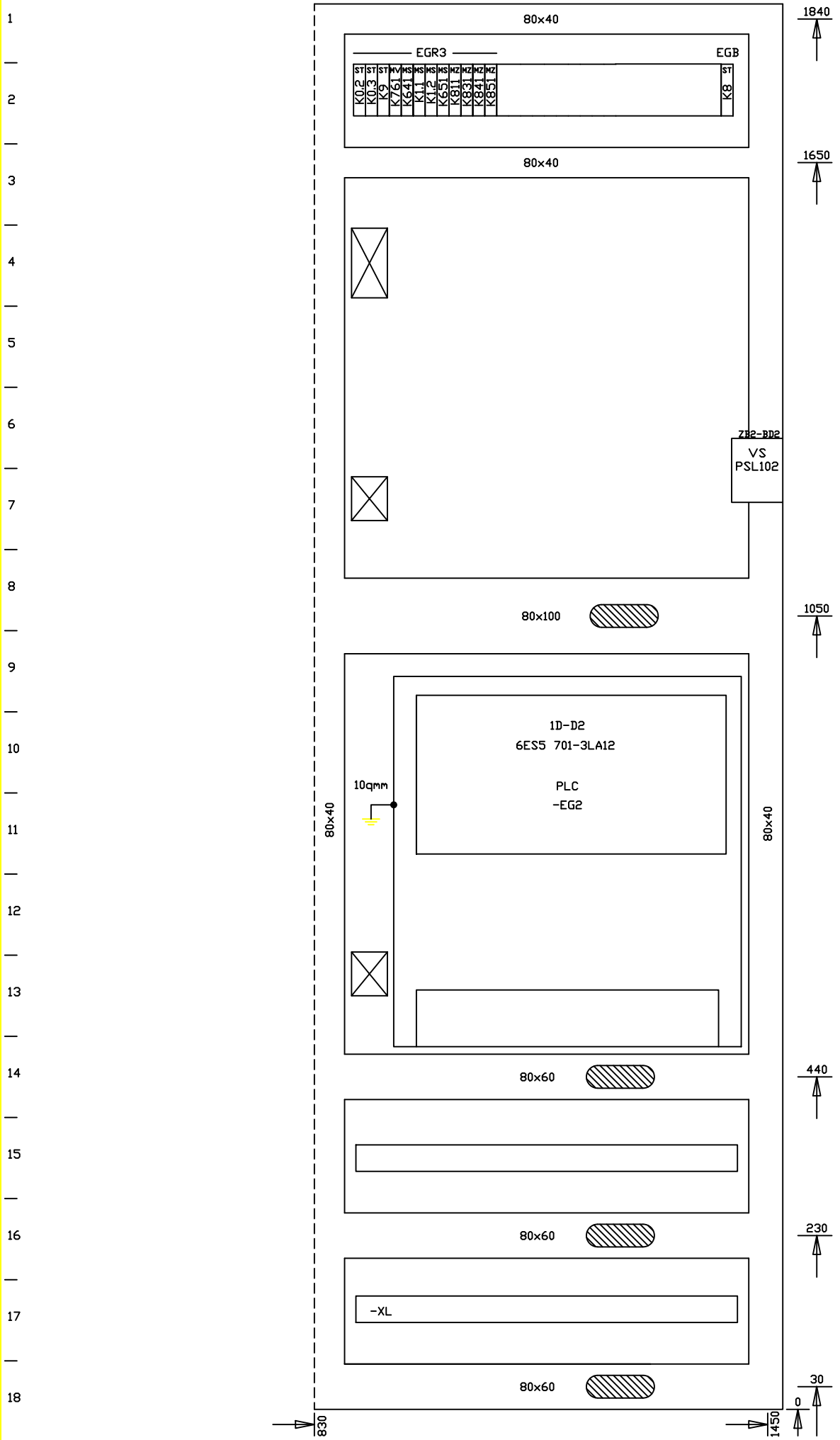

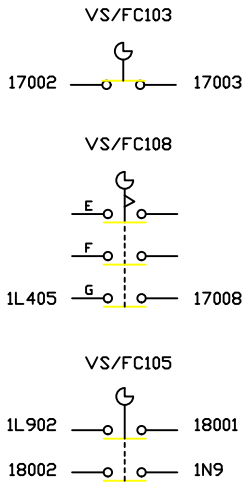

FMA	DIS. N. 31239.04835	MACCHINA/IMPIANTO : FMA 453	ORDINE : 30.007629	PIANO COSTRUT. AUFBAUPLAN		FOGLIO 1
	CAD : Autocad 10	LAVORAZIONE : ALBERO MOTORE	COMMESSA :			
	N. FILE : 4A1S	DENOMINAZIONE : TRASFERTA	ESECUTORE : TP/BR		UNITA 4A	SEGUE
	POS. ARCH. :	DATA : 02.12.92	AGG. : a b	ARMADIO 1.1		

BENENNUNG / DENOMINAZIONE						PLC-STEUERUNG	BEMERKUNG
GRUPPE / GRUPPO	FUNKTIONS-INHALT / CONTENUTO-FUNZIONE	ZEICHNUNGS-NR / NUMERO DISEGNO	BLATT-NR / NUM.FOGL	BLATTANZ. / INDIC.FOGL.			
ST	SIGNALE ZENTRALTEIL-EINHEIT	31239.04819	290			4B	
	SEGNALI UNITA PARTE CENTRALE-UNITA						
	LASTSPANNUNG EIN		310				
	INSERIMENTO TENSIONE DI CARICO						
	HANDBEDIENPULT		314				
	CONSOLLE DI COMANDO MANUALE						
	LASTSPANNUNG EIN-EINRICHTBETRIEB		315-316				
	TENSIONE DI CARICO PER FUNZIONAM.PREPARATORIO						
	SCHUTZTUEREN ENTRIEGELN		320				
	PORTE DI SICUREZZA SBLOCCARE						
	SCHUTZTUEREN UEBERWACHUNG		330				
	SORVEGLIANZA PORTE DI SICUREZZA						
MV	ANTRIEBE VERSORGUNG		450				
	ALIMENTAZIONE AZIONAMENTI		510				
MS	SPINDEL		480				
	MANDRINO		490				
			500				
MZ	Z-ACHSE		520				
	ASSE Z		540				
			550				
			560				
			570				
BP	BEDIENPULT/PLC-EINGAENGE		1000				
	CONSOLLE DI COMANDO /		1010				
	INGRESSI PLC		1020				
	BEDIENPULT/AUFBAU		1030				
	CONSOLLE DI COMANDO /						
	PIANO COSTRUTTIVO						
4A	SCHMIERUNG/PLC-AUSGAENGE		1041				
	LUBRIFICAZIONE/USCITE PLC						
	PRUEFEINRICHTUNG		1045				
	DISPOSITIVO DI CONTROLLO						
	SCHMIERUNG / PLC-EINGAENGE		1050				
	LUBRIFICAZIONE / INGRESSI PLC						
	KUEHLMITTEL Z-ACHSE		1051				
	LIQUIDO REFRIGERANTE ASSE Z						
6A	PRUEFEINRICHTUNG		1053				
	DISPOSTITVO DI CONTROLLO						

FMA	DIS. N. : 31239.04819	MACCHINA/IMPIANTO : FMA 453	ORDINE : 30.007629	INHALTS-UEBERSICHT		FOGLIO 002
	CAD : AUTOCAD 10	LAVORAZIONE : ALBERO MOTORE	COMMESSA :			
	N. FILE : 4A2	DENOMINAZIONE : TRASFERTA		INDICE	UNITA: 4A	SEGUE
	POS. ARCH. :	DATA : 01.03.1993	AGG. : a b	ESECUTORE :		

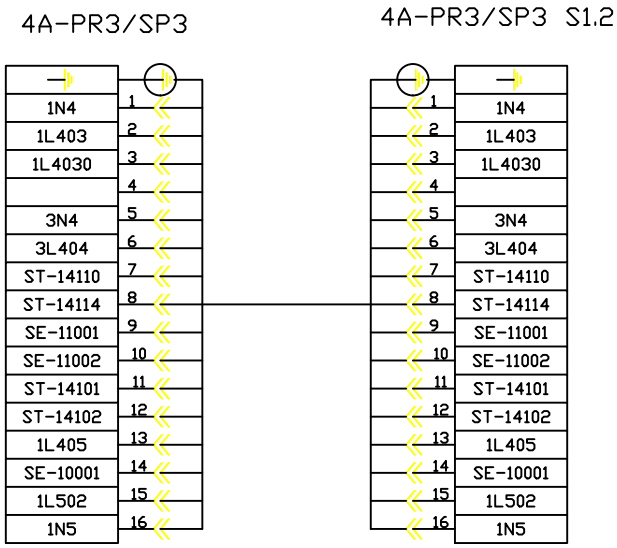

FMA	DIS. N. 31239.04868	MACCHINA/IMPIANTO : FMA 453		ORDINE : 30.007629	SCHEMA DI MORS.E CONN.		FOGLIO 2
	CAD : Autocad 10	LAVORAZIONE : ALBERO MOTORE		COMMESSA :	KLEMMEN/ STECKERPLAN	UNITA 4A	SEGUE
	N. FILE : 4A2K	DENOMINAZIONE : TRASFERTA		ESECUTORE : TP/BR	ARMADIO 1.2		
	POS. ARCH. :	DATA : 02.12.92	AGG. : a b				

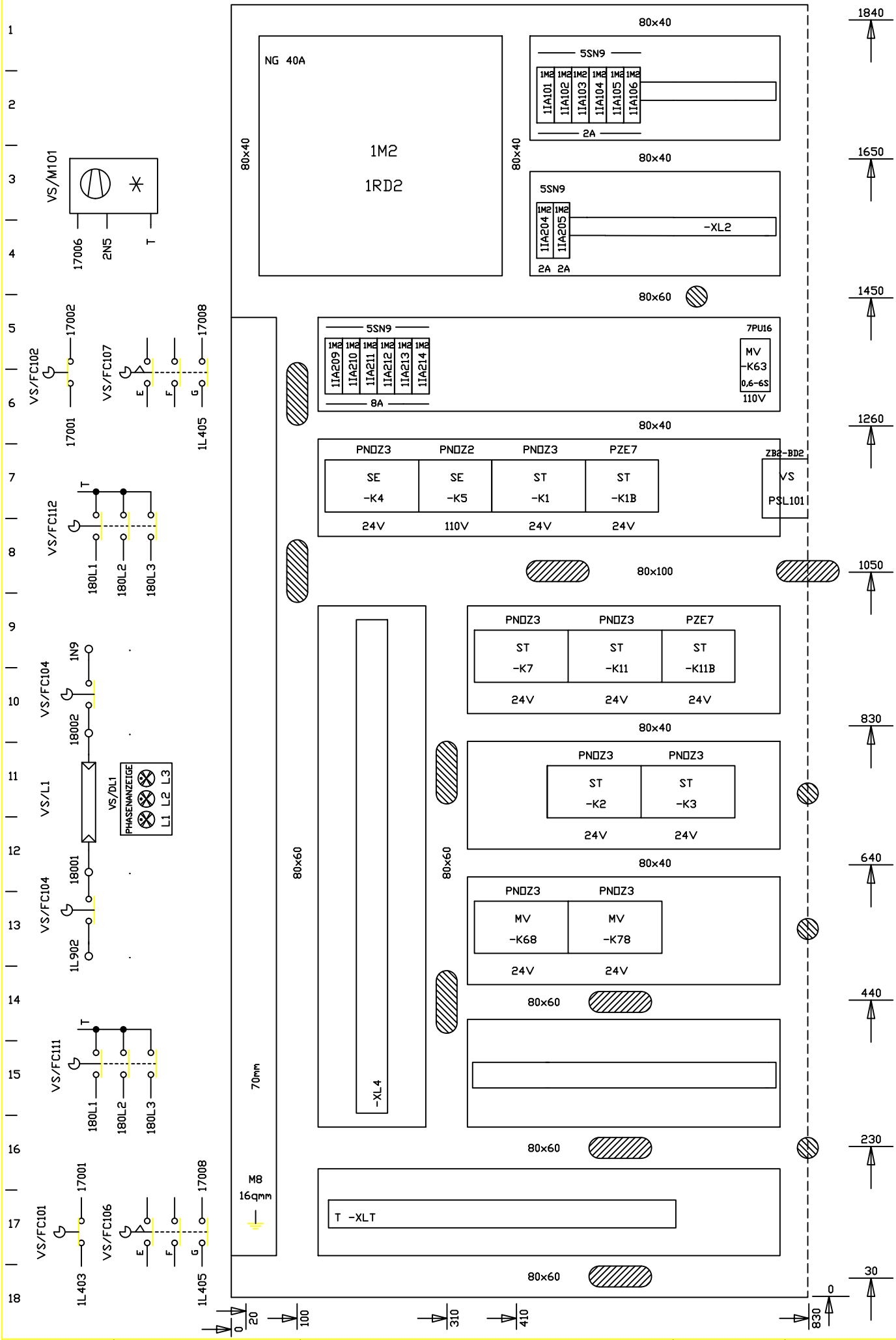

FMA	DIS. N. 31239.04835	MACCHINA/IMPIANTO : FMA 453	ORDINE : 30.007629	PIANO COSTRUT. AUFBAUPLAN		FOGLIO 2
	CAD : Autocad 10	LAVORAZIONE : ALBERO MOTORE	COMMESSA :			
	N. FILE : 4A2S	DENOMINAZIONE : TRASFERTA	ESECUTORE : TP/BR		UNITA 4A	SEGUE
	POS. ARCH. :	DATA : 02.12.92 AGG. : a b		ARMADIO 1.1		

BENENNUNG / DENOMINAZIONE							PLC-STEUERUNG	BEMERKUNG
GRUPPE / GRUPPO	FUNKTIONS-INHALT / CONTENUTO-FUNZIONE		ZEICHNUNGS-NR / NUMERO DISEGNO	BLATT-NR / NUM.FOGL	BLATTANZ. / INDIC.FOGL.			
	GERAETE-AUFBAUPLAN	SCHALTSCHRANK	31239.04835	1-6				
	PIANO COSTRUTTIVO	ARMADIO EL.						
	APPARECCHI	BEDIENPULT		7				
		CONSOLLE DI COMANDO						
	KLEMMEN/STECKERPLAN		31239.04868	1-3				
	SCHEMA DI MORSETTI E CONNETTORI			5-13				

FMA	DIS. N. : 31239.04819	MACCHINA/IMPIANTO : FMA 453	ORDINE : 30.007629	INHALTS-UEBERSICHT		FOGLIO 003
	CAD : AUTOCAD 10	LAVORAZIONE : ALBERO MOTORE	COMMESSA :			
	N. FILE : 4A3	DENOMINAZIONE : TRASFERTA		INDICE	UNITA: 4A	SEGUE
	POS. ARCH. :	DATA : 01.03.1993	AGG. : a b	ESECUTORE :		

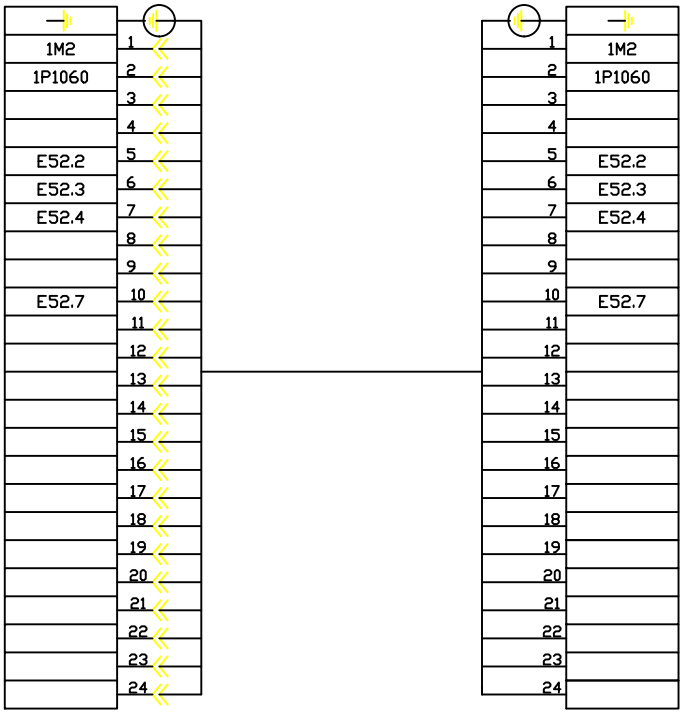

FMA	DIS. N. 31239.04868	MACCHINA/IMPIANTO : FMA 453	ORDINE : 30.007629	SCHEMA DI MORS.E CONN.		FOGLIO 3
	CAD : Autocad 10	LAVORAZIONE : ALBERO MOTORE	COMMESSA :	KLEMMEN/ STECKERPLAN	UNITA 4A	SEGUE
	N. FILE : 4A3K	DENOMINAZIONE : TRASFERTA	ESECUTORE : TP/BR	BP		
	POS. ARCH. :	DATA : 02.12.92 AGG. : a b				

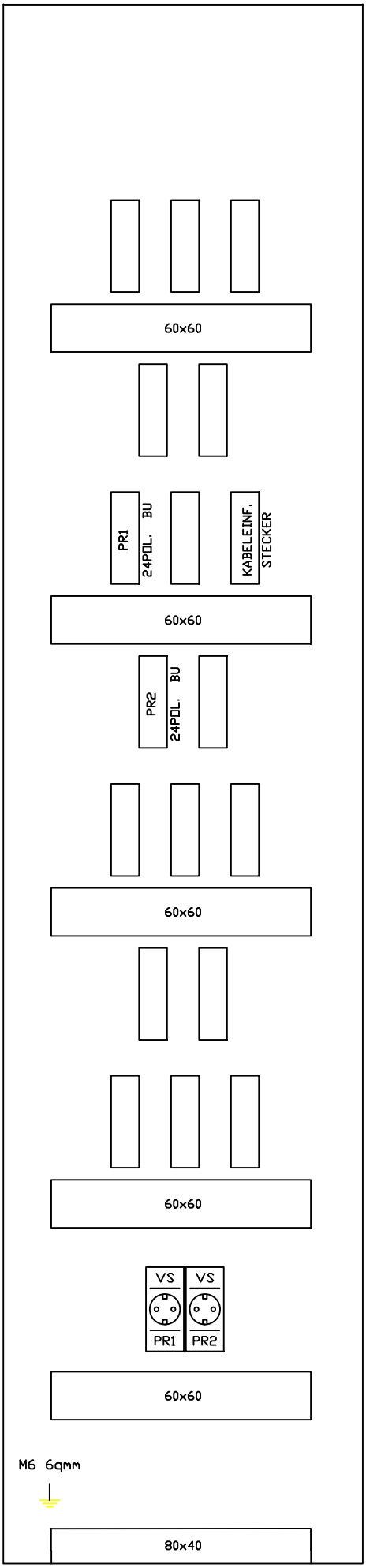

FMA	DIS. N. 31239.04835	MACCHINA/IMPIANTO : FMA 453		ORDINE : 30.007629	PIANO COSTRUT. AUFBAUPLAN		FOGLIO 3
	CAD : Autocad 10	LAVORAZIONE : ALBERO MOTORE		COMMESSA :			
	N. FILE : 4A3S	DENOMINAZIONE : TRASFERTA		ESECUTORE : TP/BR		UNITA 4A	SEGUE
	POS. ARCH. :	DATA : 02.12.92	AGG. : a b		ARMADIO 1.1		

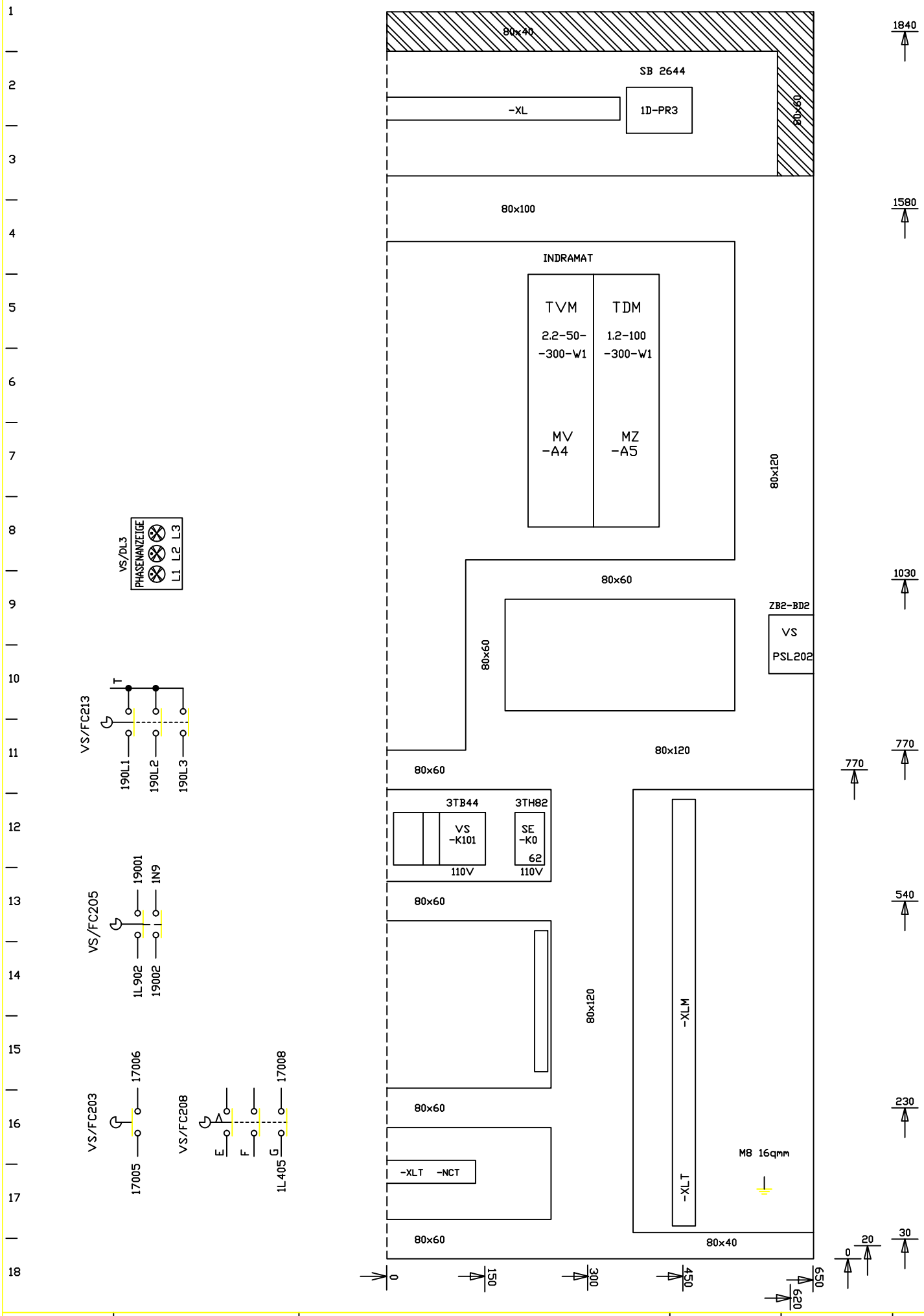

FMA	DIS. N. 31239.04835	MACCHINA/IMPIANTO : FMA 453		ORDINE : 30.007629	PIANO COSTRUT. AUFBAUPLAN		FOGLIO 4
	CAD : Autocad 10	LAVORAZIONE : ALBERO MOTORE		COMMESSA :			
	N. FILE : 4A4S	DENOMINAZIONE : TRASFERTA		ESECUTORE : TP/BR		UNITA 4A	SEGUE
	POS. ARCH. :	DATA : 02.12.92	AGG. : a b		ARMADIO 1.2		

-XL4 ARMADIO 1.1

-XL4 S1.1

CONSOLLE PR8/SP8

PR8/SP8 PULT

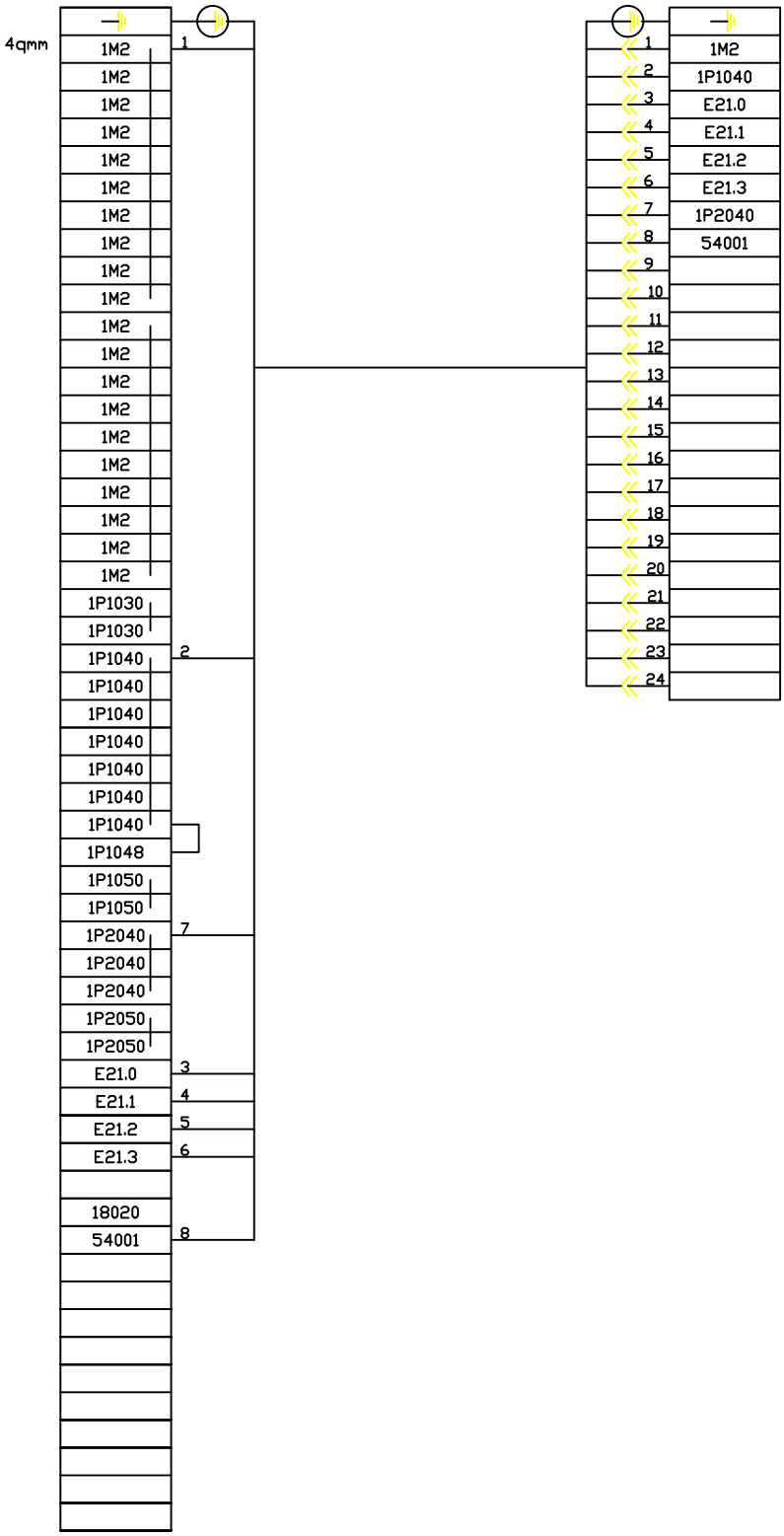

FMA	DIS. N. 31239.04868	MACCHINA/IMPIANTO : FMA 453	ORDINE : 30.007629	SCHEMA DI MORS.E CONN.		FOGLIO 5
	CAD : Autocad 10	LAVORAZIONE : ALBERO MOTORE	COMMESSA :	KLEMMEN/ STECKERPLAN	UNITA 4A	SEGUE
	N. FILE : 4A5K	DENOMINAZIONE : TRASFERTA	ESECUTORE : TP/BR	ARMADIO 1.1		
	POS. ARCH. :	DATA : 02.12.92	AGG. : a b			

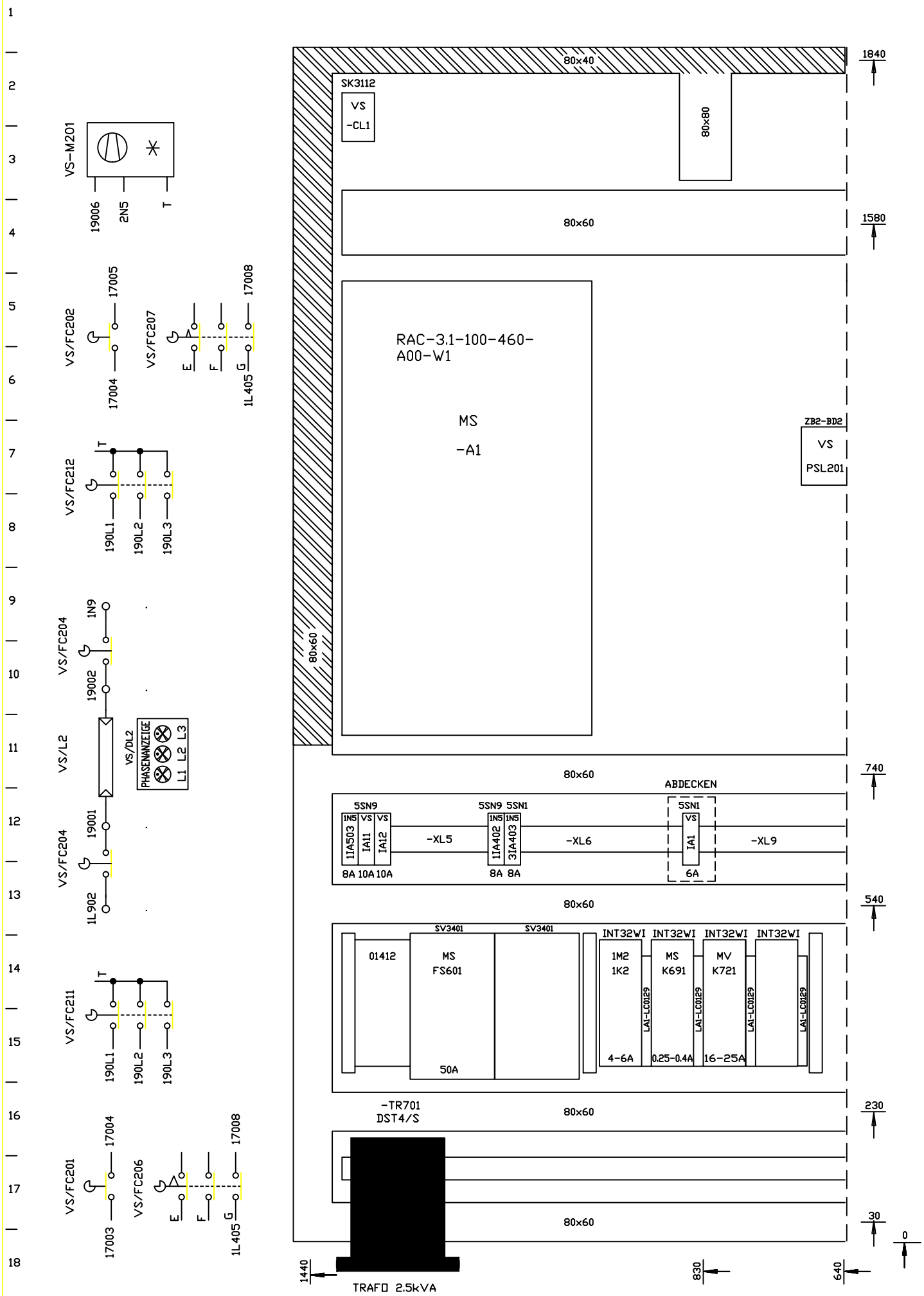

FMA	DIS. N. 31239.04835	MACCHINA/IMPIANTO : FMA 453	ORDINE : 30.007629	PIANO COSTRUT. AUFBAUPLAN		FOGLIO 5
	CAD : Autocad 10	LAVORAZIONE : ALBERO MOTORE	COMMESSA :			
	N. FILE : 4A5S	DENOMINAZIONE : TRASFERTA	ESECUTORE : TP/BR		UNITA 4A	SEGUE
	POS. ARCH. :	DATA : 02.12.92 AGG. : a b		ARMADIO 1.2		

-XL2 ARMADIO 1.1
-XL2 S1.1

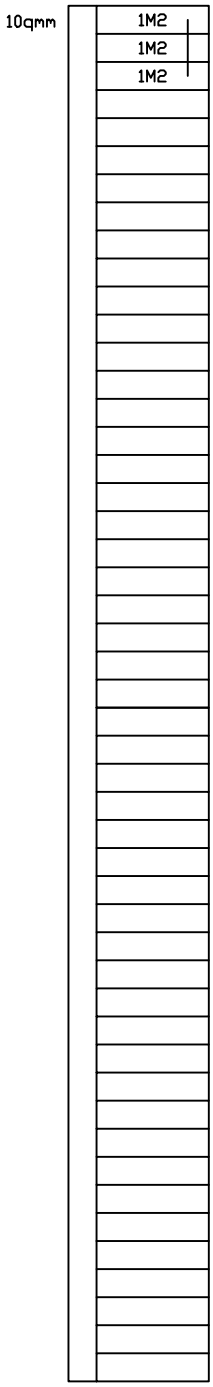

FMA	DIS. N. 31239.04868	MACCHINA/IMPIANTO : FMA 453		ORDINE : 30.007629	SCHEMA DI MORS.E CONN.		FOGLIO 6
	CAD : Autocad 10	LAVORAZIONE : ALBERO MOTORE		COMMESSA :	KLEMMEN/ STECKERPLAN	UNITA 4A	SEGUE
	N. FILE : 4A6K	DENOMINAZIONE : TRASFERTA		ESECUTORE : TP/BR	ARMADIO 1.1		
	POS. ARCH. :	DATA : 02.12.92	AGG. : a b				

1) 16-POLIG
2) 24-POLIG

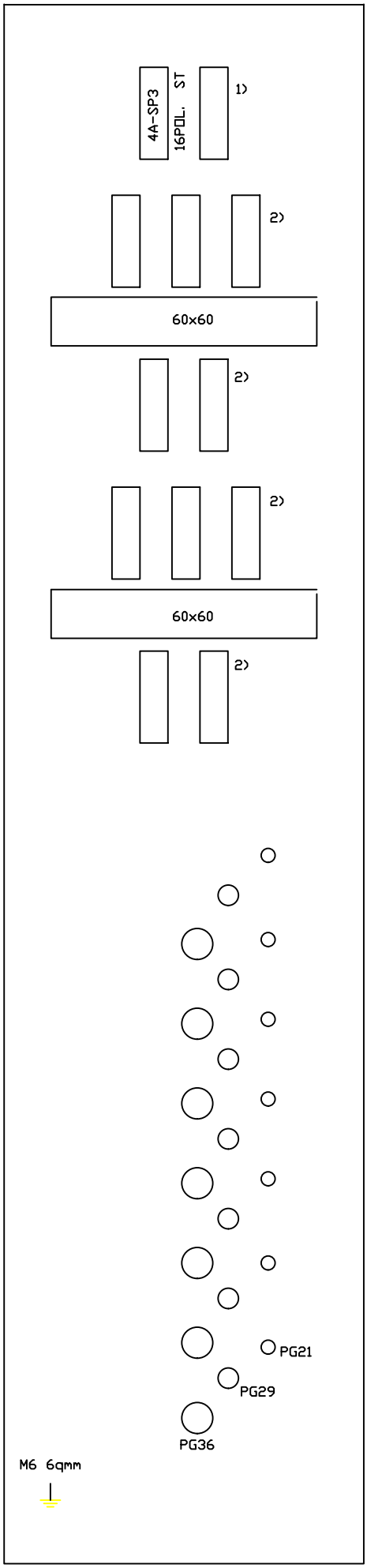

FMA	DIS. N. 31239.04835	MACCHINA/IMPIANTO : FMA 453	ORDINE : 30.007629	PIANO COSTRUT. AUFBAUPLAN		FOGLIO 6
	CAD : Autocad 10	LAVORAZIONE : ALBERO MOTORE	COMMESSA :			
	N. FILE : 4A6S	DENOMINAZIONE : TRASFERTA	ESECUTORE : TP/BR	ARMADIO 1.2	UNITA 4A	SEGUE
	POS. ARCH. :	DATA : 02.12.92	AGG. : a b			

-XLT ARMADIO 1.1
-XLT S1.1

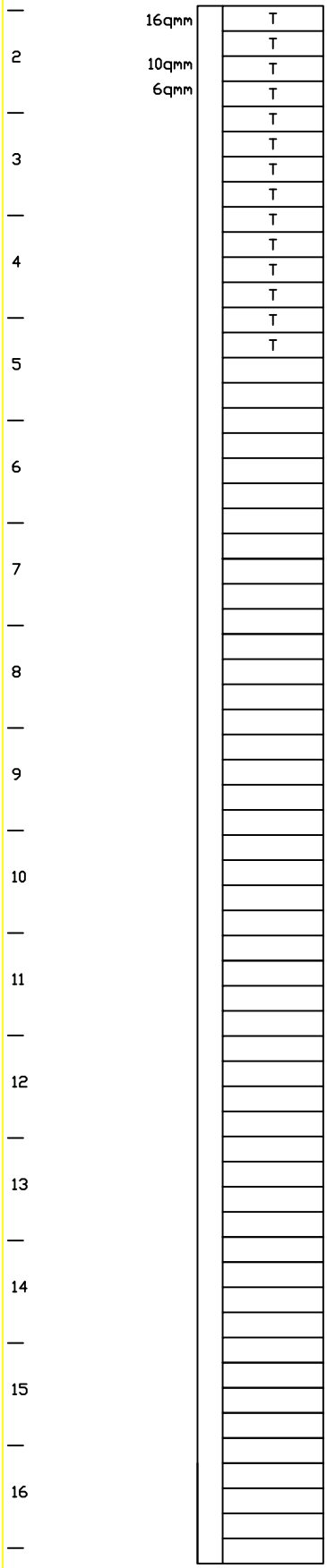

FMA	DIS. N. 31239.04868	MACCHINA/IMPIANTO : FMA 453	ORDINE : 30.007629	SCHEMA DI MORS.E CONN.		FOGLIO 7
	CAD : Autocad 10	LAVORAZIONE : ALBERO MOTORE	COMMESSA :	KLEMMEN/ STECKERPLAN	UNITA 4A	SEGUE
	N. FILE : 4A7K	DENOMINAZIONE : TRASFERTA	ESECUTORE : TP/BR	ARMADIO 1.1		
	POS. ARCH. :	DATA : 02.12.92	AGG. : a b			

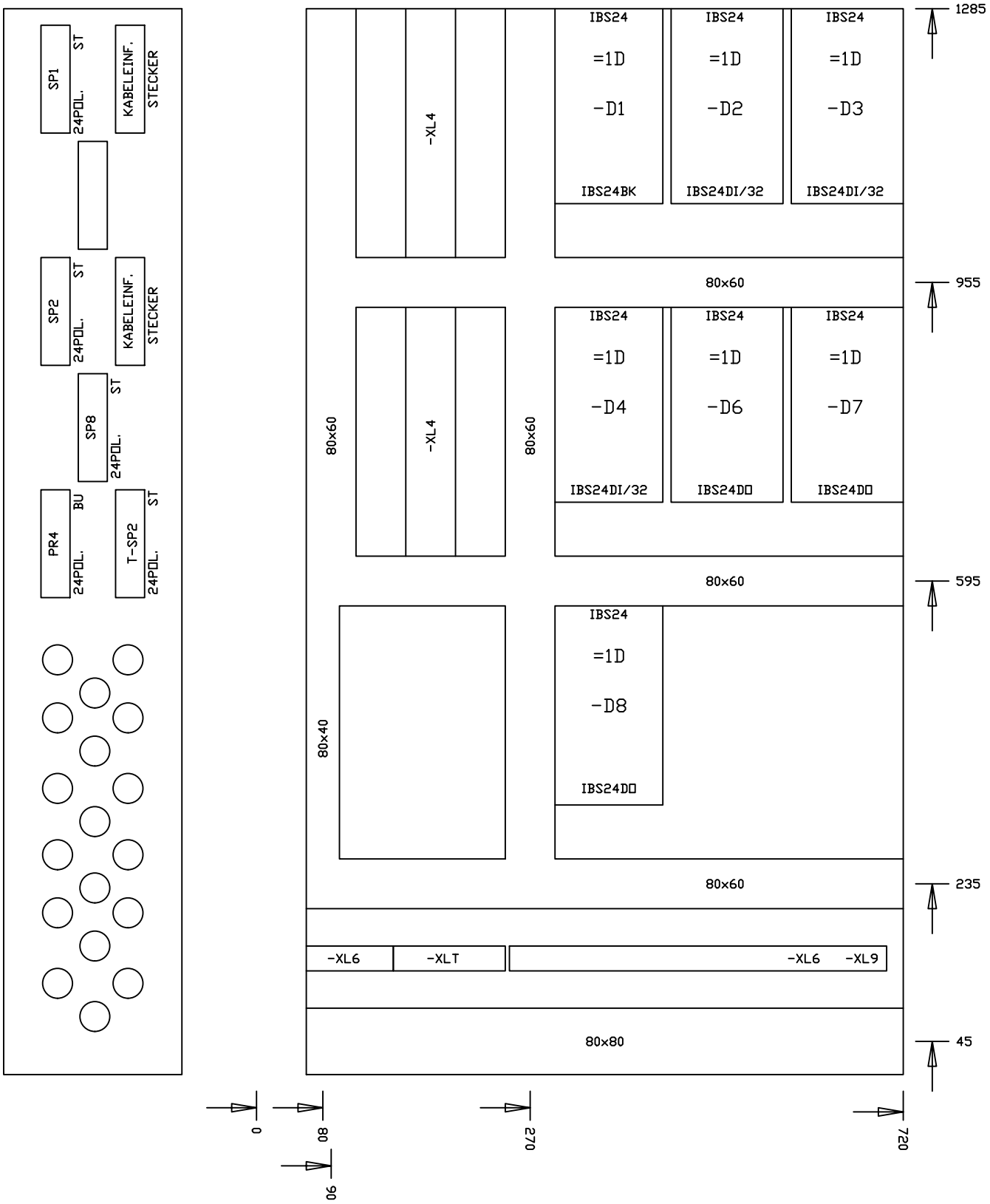

FMA	DIS. N. 31239.04835	MACCHINA/IMPIANTO : FMA 453		ORDINE : 30.007629	PIANO COSTRUT. AUFBAUPLAN		FOGLIO 7
	CAD : Autocad 10	LAVORAZIONE : ALBERO MOTORE		COMMESSA :			
	N. FILE : 4A7S	DENOMINAZIONE : TRASFERTA		ESECUTORE : TP/BR		UNITA 4A	SEGUE
	POS. ARCH. :	DATA : 02.12.92	AGG. : a b		BP		

-XLM ARMADIO 1.2
-XLM S1.2

	N11L1
	N11L1
	N11L2
	N11L2
	N11L3
	N11L3
	T
	T
	180L1
	180L1
	180L2
	180L2
	180L3
	180L3
	190L1
	190L1
	190L1
	190L2
	190L2
	190L2
	190L3
	190L3
	190L3
10qmm	U1
	V1
	W1
	T1
4qmm	S1
	49002
	49001
	7
	8
	U4
	V4
	W4
	T4
4qmm	S4
	1P1048
	E21.7
	7
	8
35qmm	T
35qmm	T
16qmm	T
16qmm	T

FMA	DIS. N. 31239.04868	MACCHINA/IMPIANTO : FMA 453	ORDINE : 30.007629	SCHEMA DI MORS.E CONN.		FOGLIO 8
	CAD : Autocad 10	LAVORAZIONE : ALBERO MOTORE	COMMESSA :	KLEMMEN/ STECKERPLAN	UNITA 4A	SEGUE
	N. FILE : 4A8K	DENOMINAZIONE : TRASFERTA	ESECUTORE : TP/BR	ARMADIO 1.2		
	POS. ARCH. :	DATA : 02.12.92	AGG. : a b			

-XLT ARMADIO 1.2

-XLT S1.2

16qmm	T
	T
6qmm	T
	T
	T
	T
4qmm	T
	T
	T
	T
	T
	T
	T
	T
	T
	T

-XLNCT ARMADIO 1.2

-XLNCT S1.2

35qmm	NCT
10qmm	NCT
	NCT
	NCT
	NCT
4qmm	NCT
	NCT

FMA	DIS. N. 31239.04868	MACCHINA/IMPIANTO : FMA 453	ORDINE : 30.007629	SCHEMA DI MORS.E CONN.		FOGLIO 9
	CAD : Autocad 10	LAVORAZIONE : ALBERO MOTORE	COMMESSA :	KLEMMEN/ STECKERPLAN	UNITA 4A	SEGUE
	N. FILE : 4A9K	DENOMINAZIONE : TRASFERTA	ESECUTORE : TP/BR	ARMADIO 1.2		
	POS. ARCH. :	DATA : 02.12.92 AGG. : a b				

CIRC. DI COMANDO CENTRALE
ZENTRALER STEUERUNGSTEIL
DISEGNO-N. / ZEICHNUNGS-NR.:
31239.80017

TARGHETTA ANTINFORTUNISTICA
WARNSCHILD:

ATTENZIONE
APPARECCHIATURE IN TENSIONE
CON INTERRUTTORE GENERALE APERTO

TENSIONE ESTERNA 220V
AC POSA DI CAVI SEPARATA
COPRIRE APPARECCHI

FREMDSPANNUNG 220V AC
GETRENNTE LEITUNGSVERLEGUNG
GERAETE ABDECKEN

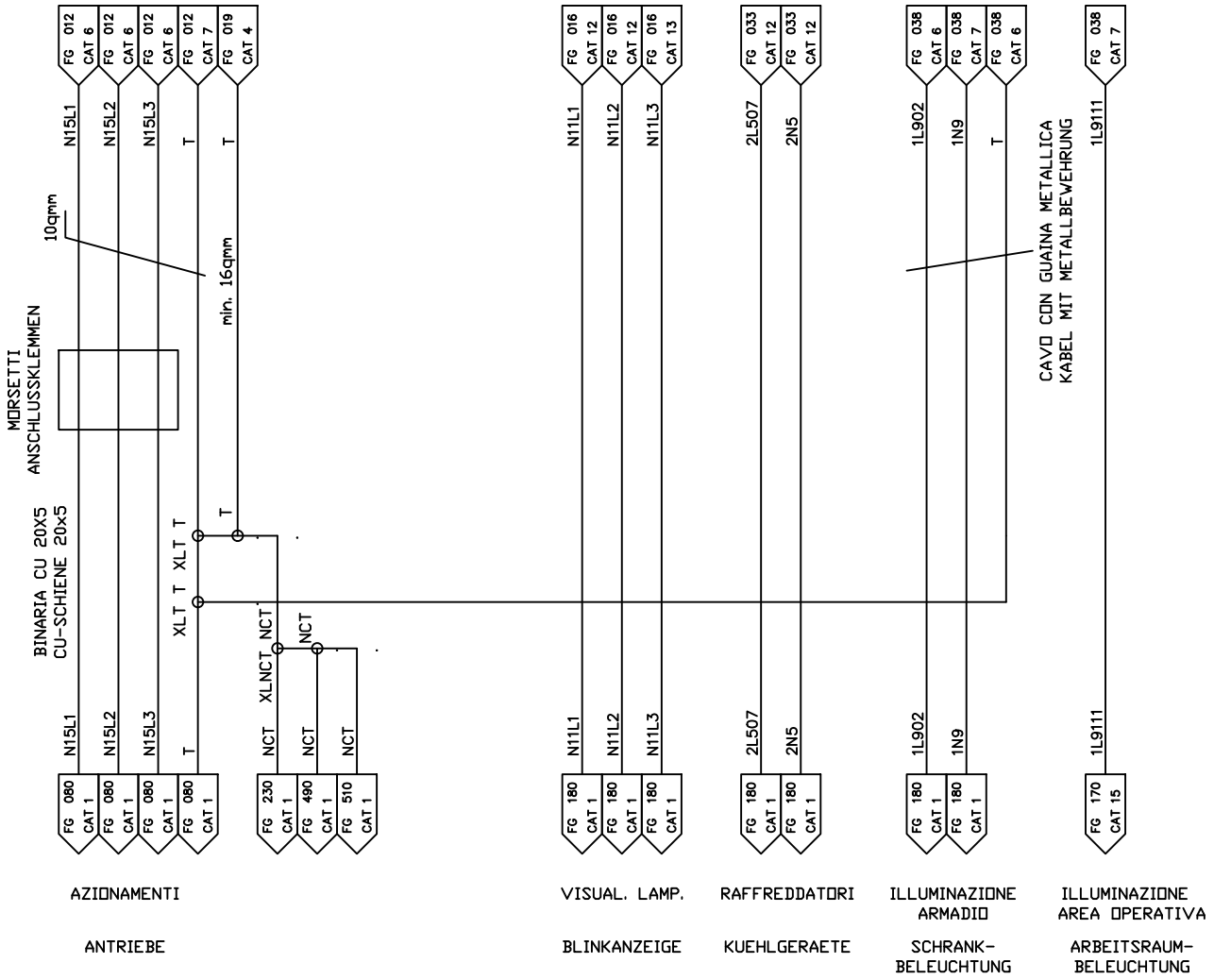

TENSIONE DI SERVIZIO	BETRIEBSSPANNUNG	3x380V/50Hz			
CARICO NEL CONDUTTORE	LEITUNGSBELASTUNG NACH:	VDE 0113 TAB. BII			
POTENZA NOMINALE	NENNLEISTUNG	24 KVA			
CORRENTE NOMINALE	NENNSTROM	35 A			
CONDUTTURA IN ARRIVO	ZULEITUNG	10 QMM		MINDESTQUERSCHNITT SCHRANK	MASCHINE
CORRENTE NOMINALE DI FUSIBILE	SICHERUNG IN DER ZULEITUNG	40 A			
DENOMINAZIONE	BENENNUNG	COLORE IL CONDUTT. DRAHTFARBE		SEZIONE DEI CONDUTTORI MIN. ARMADIO	MACCHINA
IL CIRCUITO PRINCIPALE AC/DC	HAUPTSTROMKREIS-WECHSEL ODER GLEICHSTROM	NERO	SCHWARZ	1.5 QMM	1.5 QMM
CONDUTTORI DI PROTEZIONE	SCHUTZLEITER	VERDE/GIALLO	GR/GE	1.5 QMM	1.0 QMM
TENSIONE DI COMANDO 110V AC	STEUERSTROMKREISE WECHSELSTROM 110V AC	ROSSO	ROT	1.0 QMM	1.0 QMM
TENSIONE DI COMANDO PUNTO DI UNIONE	STEUERSTROMKREISE WECHSELSTROM FUSSPUNKT	ROSSO	ROT	1.0 QMM	1.0 QMM
TENSIONE DI COMANDO DC	STEUERSTROMKREISE GLEICHSTROM				
TENSIONE DI COMANDO 24V DC	STEUERSPANNUNG 24V DC	AZZURRO	BLAU	1.0 QMM	1.0 QMM
32-CARTA D'INGRESSO/USCITA 24V DC	32 EIN-AUSGANGSKARTEN	AZZURRO	BLAU	0.5 QMM	
TENSIONE DI LAMPADE 24V DC	LAMPENSPANNUNG 24V DC	AZZURRO	BLAU	1.0 QMM	1.0 QMM
TENSIONE DI SOTTO CARICO 24V DC	LASTSPANNUNG 24V DC	AZZURRO	BLAU	1.0 QMM	1.0 QMM
VALVOLE ELETTROMAGNETICHE, FRENI	MAGNETVENTILE, BREMSEN				
TENSIONE DI COMANDE DC PUNTO DI UNIONE	STEUERSTROMKREISE GLEICHSTROM FUSSPUNKT	AZZURRO	BLAU	1.0 QMM	1.0 QMM
TENSIONE ESTERNA: CAVO IN TUBO FL. METAL.,ILLUM. 220V AC	FREMDSPANNUNG: KABEL IN METALLSCHLAUCH			1.0 QMM	1.0 QMM
TENSIONE CONCATENAMENTO	VERKETTUNGSSPANNUNG	RANCIATA	ORANGE	1.0 QMM	1.0 QMM
ALIMENTAZIONE DI TENSIONE PER PLC 110V AC	SPS-EINSPEISUNG 110V AC	ROSSO	ROT	1.5 QMM	
ALIMENTAZIONE DI TENSIONE PER PRESE 110V AC	STECKDOSEN 110V AC	ROSSO	ROT	1.5 QMM	1.5 QMM
ALIMENTAZIONE DI TENSIONE PER REFRIG. 220V AC	KUEHLGERAETE 220V AC	ROSSO	ROT	1.5 QMM	

FMA	DIS. N. 31239.04819	MACCHINA/IMPIANTO : FMA 453	ORDINE : 30.007629	ALIMENTAZIONE EINSPEISUNG	N	FOGLIO 010
	CAD : Autocad 10	LAVORAZIONE : ALBERO MOTORE	COMMESSA :			
	N. FILE : 4A10	DENOMINAZIONE : TRASFERTA	ESECUTORE : TP/BR	ARMADIO 1.2	UNITA 4A	SEGUE
	POS. ARCH. :	DATA : 02.12.92 AGG. : a b				

-XL5 ARMADIO 1.2
-XL5 S1.2

4qmm

1N5
1N5
1N5
1L5030
1L5030
1L5030
2N5
2N5
2L507
2L507
18006
19006

FMA	DIS. N. 31239.04868	MACCHINA/IMPIANTO : FMA 453		ORDINE : 30.007629	SCHEMA DI MORS.E CONN.	FOGLIO 10
	CAD : Autocad 10	LAVORAZIONE : ALBERO MOTORE		COMMESSA :	KLEMMEN/ STECKERPLAN	
	N. FILE : 4A10K	DENOMINAZIONE : TRASFERTA		ESECUTORE : TP/BR		UNITA 4A / SEGUE
	POS. ARCH. :	DATA : 02.12.92	AGG. : a b		ARMADIO 1.2	

-XL6 ARMADIO 1.2
-XL6 S1.2

4qmm

1N4
1N4
1N4
1N4
1N4
1L4020
1L4020
1L4030
1L4030
1L4030
1L403
1L405
1L405
1L405
1L405
1L405
3N4
3N4
3N4
3N4
3N4
3L403
3L403
3L4030
3L4030
3L4030
18010
18010
18010
17001
17002
17003
17004
17005
17006
17008
17008
17008
17008
17009
17009
17010
17010
17011
17011
17012
SE10001

FMA	DIS. N. 31239.04868	MACCHINA/IMPIANTO : FMA 453	ORDINE : 30.007629	SCHEMA DI MORS.E CONN.		FOGLIO 11
	CAD : Autocad 10	LAVORAZIONE : ALBERO MOTORE	COMMESSA :	KLEMMEN/ STECKERPLAN	UNITA 4A	SEGUE
	N. FILE : 4A11K	DENOMINAZIONE : TRASFERTA	ESECUTORE : TP/BR	ARMADIO 1.2		
	POS. ARCH. :	DATA 03.03.1993	AGG. : a b			

-XL9 ARMADIO 1.2
-XL9 S1.2

4qmm

ABDECKEN	1N9
	1N9
	1N9
	1L902
	1L902
	1L902
COPRIRE	18001
	18001
	18002
	18002
	19001
	19001
	19002
	19002
	1L9111
	1L9111

FMA	DIS. N. 31239.04868	MACCHINA/IMPIANTO : FMA 453	ORDINE : 30.007629	SCHEMA DI MORS.E CONN.		FOGLIO 12
	CAD : Autocad 10	LAVORAZIONE : ALBERO MOTORE	COMMESSA :	KLEMMEN/ STECKERPLAN	UNITA 4A	SEGUE
	N. FILE : 4A12K	DENOMINAZIONE : TRASFERTA	ESECUTORE : TP/BR	ARMADIO 1.2		
	POS. ARCH. :	DATA 03.03.1993	AGG. : a b			

CONSOLLE
PULT

-XL6

4qmm	3N4
	18010

-XL9

4qmm	1L911
	1L911
	1L911
	1N9
	1N9
	1N9
	T
	T

-XLT

4qmm	T
	T
	T
	T
	T
	T
	T
	T
	T

-XL4

4qmm	1M2	1
	1M2	
	1M2	
	1M2	
	1M2	
	1M2	
	1M2	
	1M2	
	1M2	
	1M2	
	1M2	
	1P1020	
	1P1020	
	1P1050	2
	1P1050	
	1P1050	
	1P1050	
	1P1050	
	1P1060	
	1P1060	
	1P1060	
	1P1060	
	1P1060	
	1P2040	
	1P2040	
	1M1	
	1M1	
	1M1	
	1P1030	
	1P1030	
	1P1030	
	RESERVA	
	S3	
	S3	
	S3	
	S3	
	S3	
	CP51.1	
	CP48.6	

ZW-1K4A

-XL4

1	1M2
	1M2
	1M2
2	1P1050
	1P1050
	1P1050
3	E48.0
4	E48.2
	CP48.0
	RISERVA
	T
	T
	T

FMA	DIS. N. 31239.04868	MACCHINA/IMPIANTO : FMA 453		ORDINE : 30.007629	SCHEMA DI MORS.E CONN.		FOGLIO 13
	CAD : Autocad 10	LAVORAZIONE : ALBERO MOTORE		COMMESSA :	KLEMMEN/ STECKERPLAN	UNITA 4A	SEGUE
	N. FILE : 4A13K	DENOMINAZIONE : TRASFERTA		ESECUTORE : TP/BR	BP		
	POS. ARCH. :	DATA : 25.10.00	AGG. : a b				

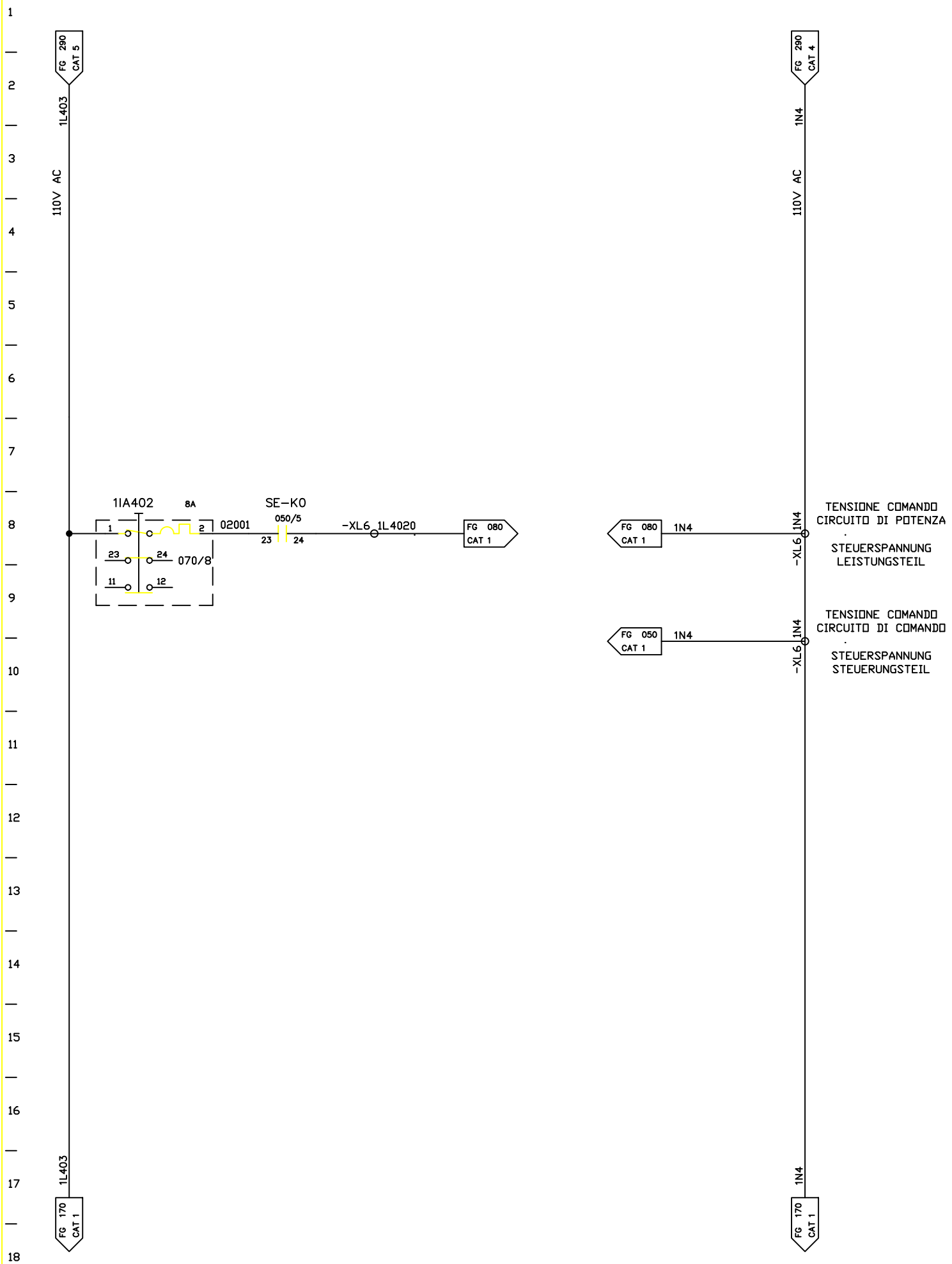

FMA	DIS. N. 31239.04819	MACCHINA/IMPIANTO : FMA 453		ORDINE : 30.007629	TENS. DI COMANDO 110V AC STEUERSPANNUNG 110V AC ARMADIO 1.2	1N5	FOGLIO 020
	CAD : Autocad 10	LAVORAZIONE : ALBERO MOTORE		COMMESSA :			
	N. FILE : 4A20	DENOMINAZIONE : TRASFERTA		ESECUTORE : TP/BR		UNITA 4A	SEGUE
	POS. ARCH. :	DATA : 02.12.92	AGG. : a b				

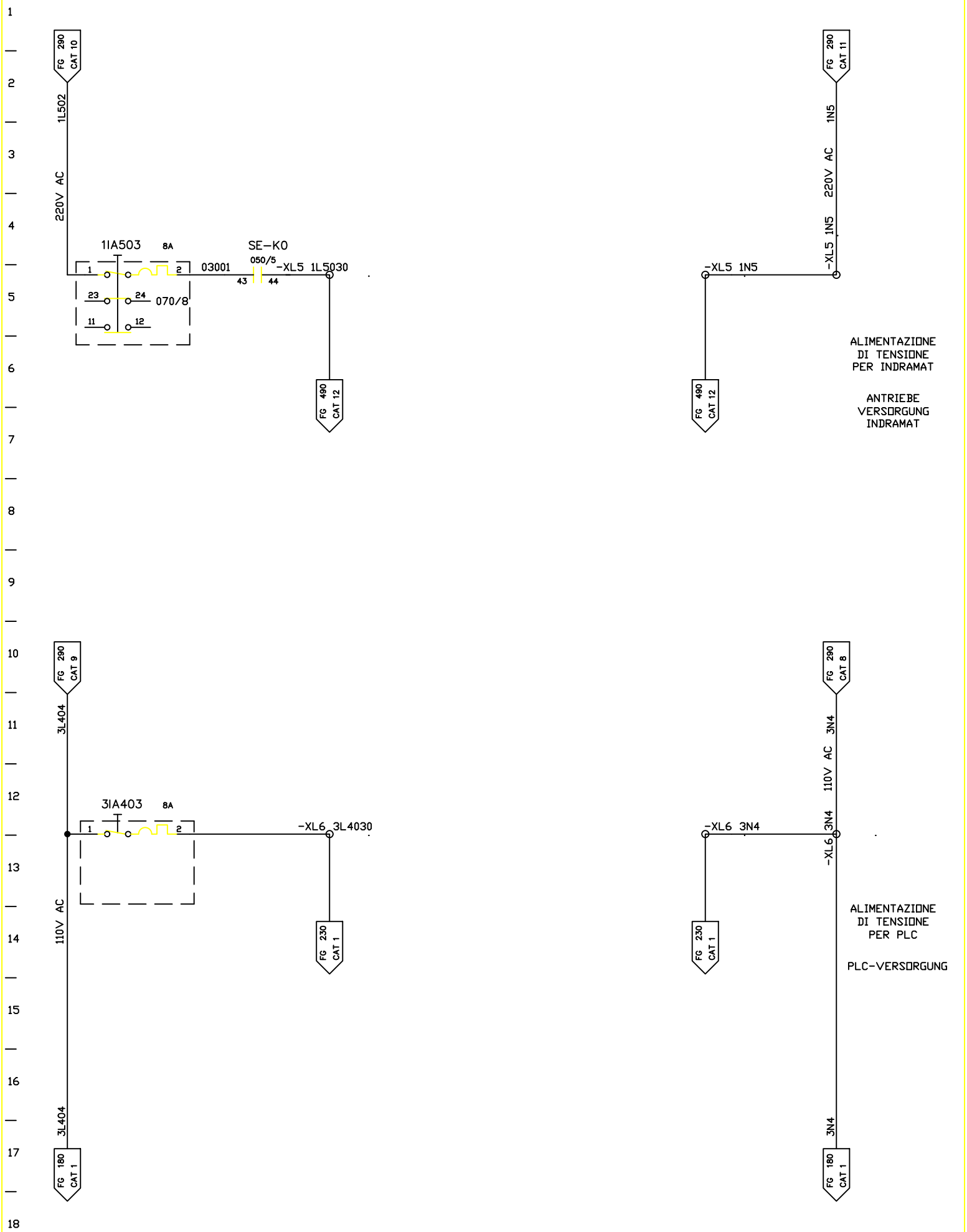

FMA	DIS. N. 31239.04819	MACCHINA/IMPIANTO : FMA 453		ORDINE : 30.007629	TENS. DI COMANDO 220V AC/110V AC	1N5	FOGLIO 030
	CAD : Autocad 10	LAVORAZIONE : ALBERO MOTORE		COMMESSA :	STEUERSPANNUNG 220V AC/110V AC		
	N. FILE : 4A30	DENOMINAZIONE : TRASFERTA		ESECUTORE : TP/BR		UNITA 4A	SEGUE
	POS. ARCH. :	DATA : 02.12.92	AGG. : a b		ARMADIO 1.2		

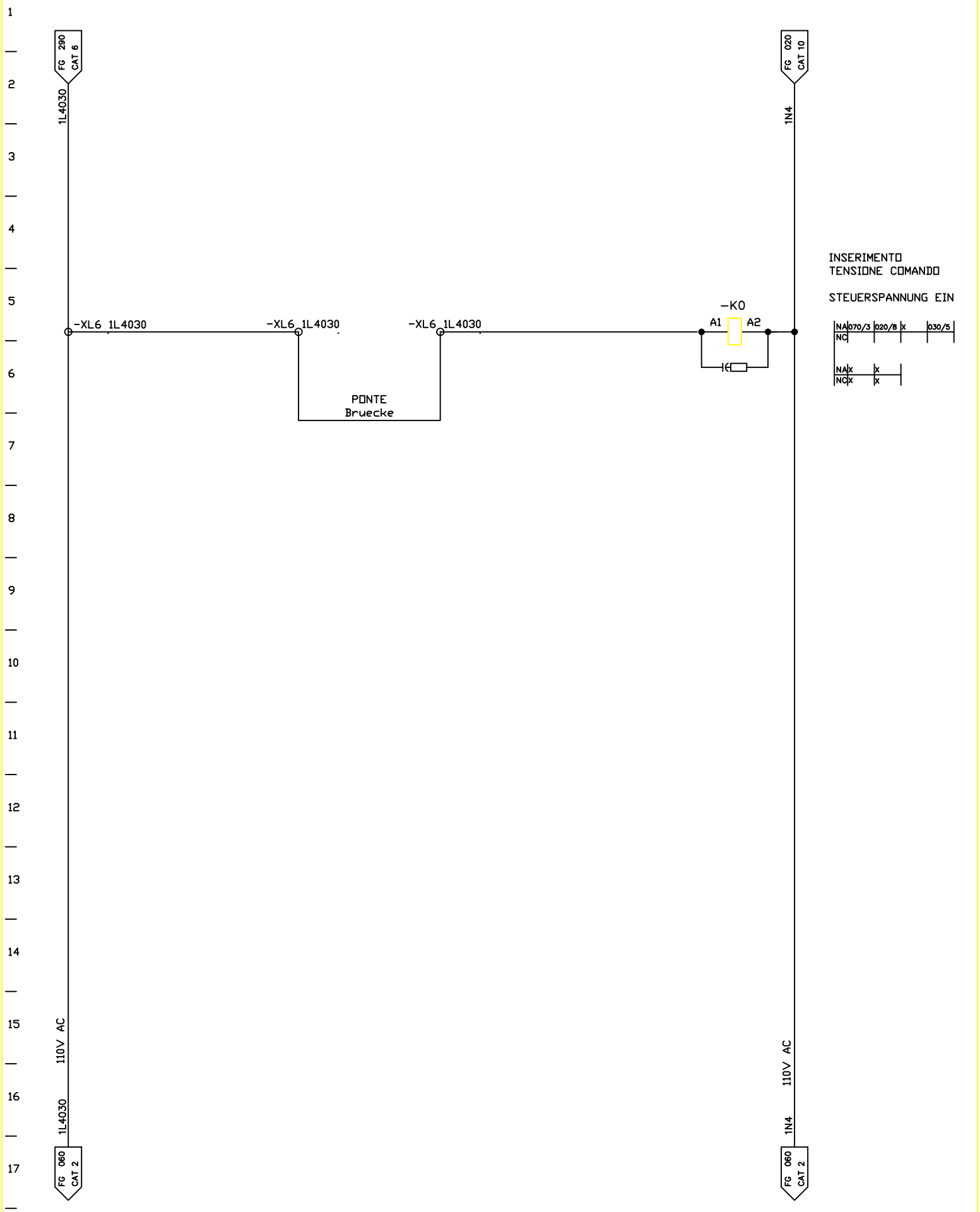

FMA	DIS. N. 31239.04819	MACCHINA/IMPIANTO : FMA 453		ORDINE : 30.007629	INS.TENSIONE COMANDO	SE	FOGLIO 050
	CAD : Autocad 10	LAVORAZIONE : ALBERO MOTORE		COMMESSA :	STEUERSPANNUNG EIN		
	N. FILE : 4A50	DENOMINAZIONE : TRASFERTA		ESECUTORE : TP/BR		UNITA 4A	SEGUE
	POS. ARCH. :	DATA : 02.12.92	AGG. : a b		ARMADIO 1.1		

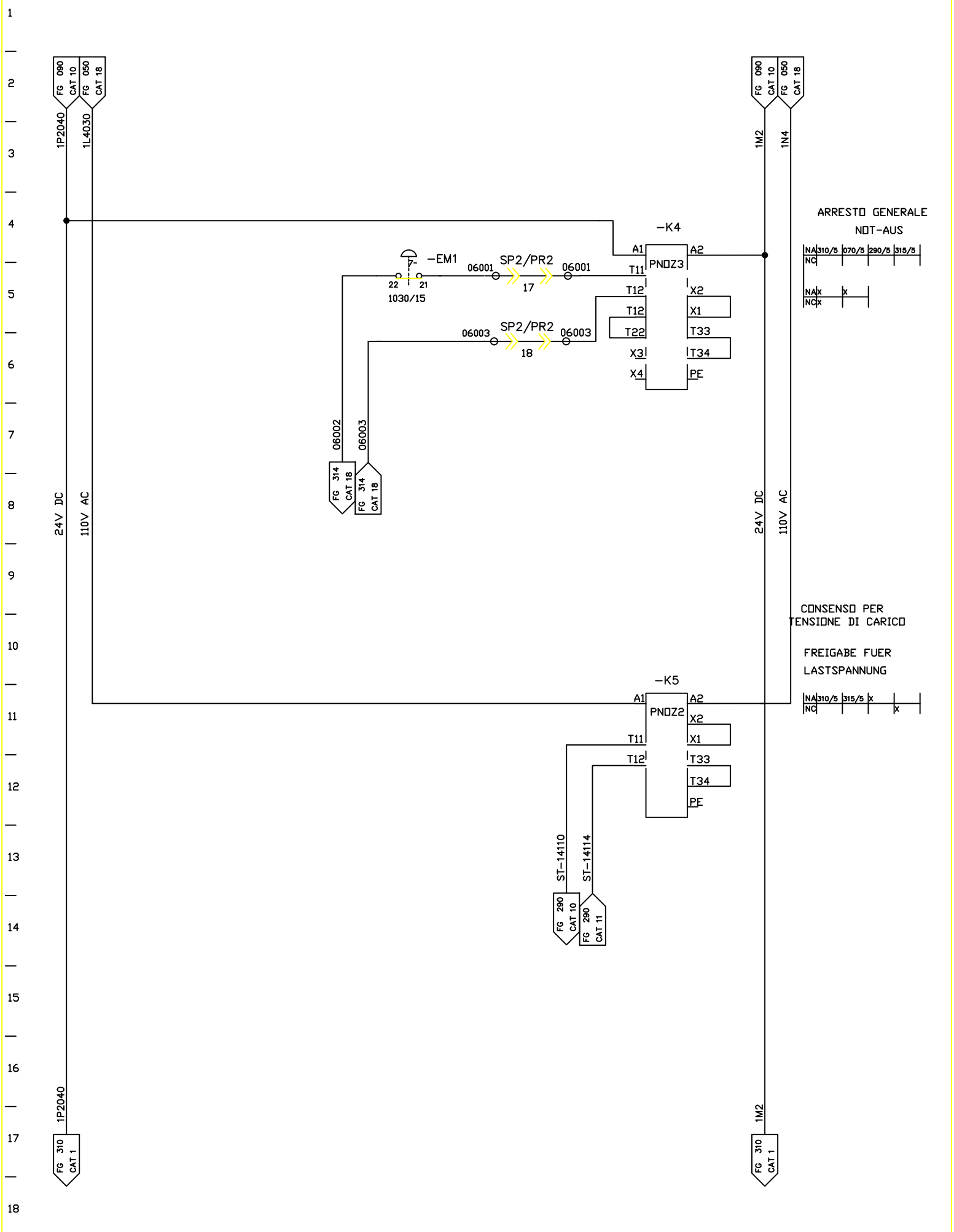

FMA	DIS. N. 31239.04819	MACCHINA/IMPIANTO : FMA 453		ORDINE : 30.007629	ARR.EMERG INS.TENS.DI CARICO	SE	FOGLIO 060
	CAD : Autocad 10	LAVORAZIONE : ALBERO MOTORE		COMMESSA :	NOT-AUS LASTSPANNUNG EIN		
	N. FILE : 4A60	DENOMINAZIONE : TRASFERTA		ESECUTORE : TP/BR		UNITA 4A	SEGUE
	POS. ARCH. :	DATA : 02.12.92	AGG. : a b		ARMADIO 1.1		

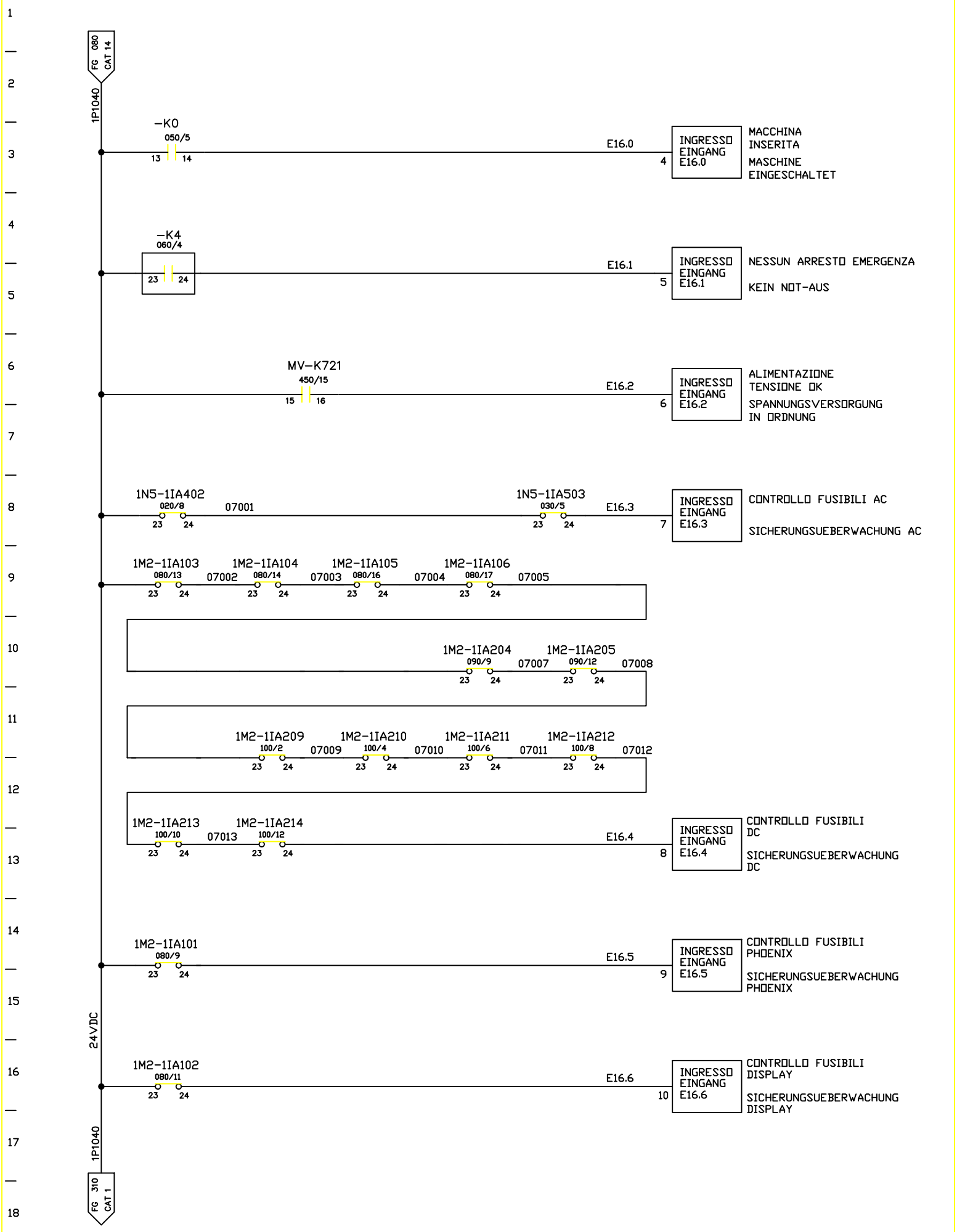

FMA	DIS. N. 31239.04819	MACCHINA/IMPIANTO : FMA 453		ORDINE : 30.007629	CONTROLLO INTERR. AUTOM. SI-AUTOMATEN UEBERWACHUNG	SE	FOGLIO 070
	CAD : Autocad 10	LAVORAZIONE : ALBERO MOTORE		COMMESSA :			
	N. FILE : 4A70	DENOMINAZIONE : TRASFERTA		ESECUTORE : TP/BR	ARMADIO 1.1	UNITA 4A	SEGUE
	POS. ARCH. :	DATA : 02.12.92	AGG. : a b				

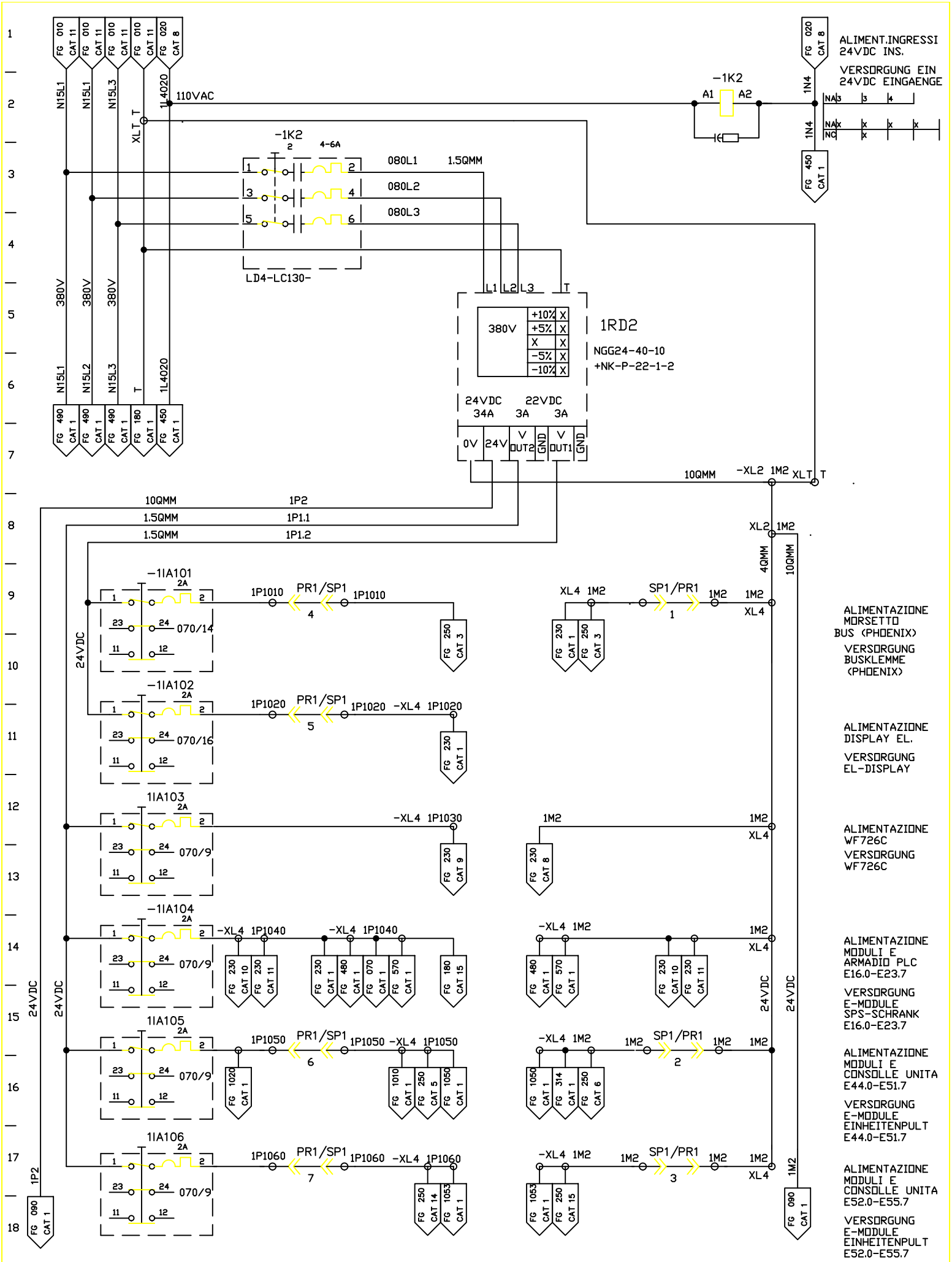

FMA	DIS. N. 31239.04819	MACCHINA/IMPIANTO : FMA 453	ORDINE : 30.007629	TENS. DI COMANDO 24V DC	1M2	FOGLIO 080
	CAD : Autocad 10	LAVORAZIONE : ALBERO MOTORE	COMMESSA :	STEUERSPANNUNG 24V DC		
	N. FILE : 4A80	DENOMINAZIONE : TRASFERTA	ESECUTORE : TP/BR		UNITA 4A	SEGUE
	POS. ARCH. :	DATA : 02.12.92	AGG. : a b	ARMADIO 1.1		

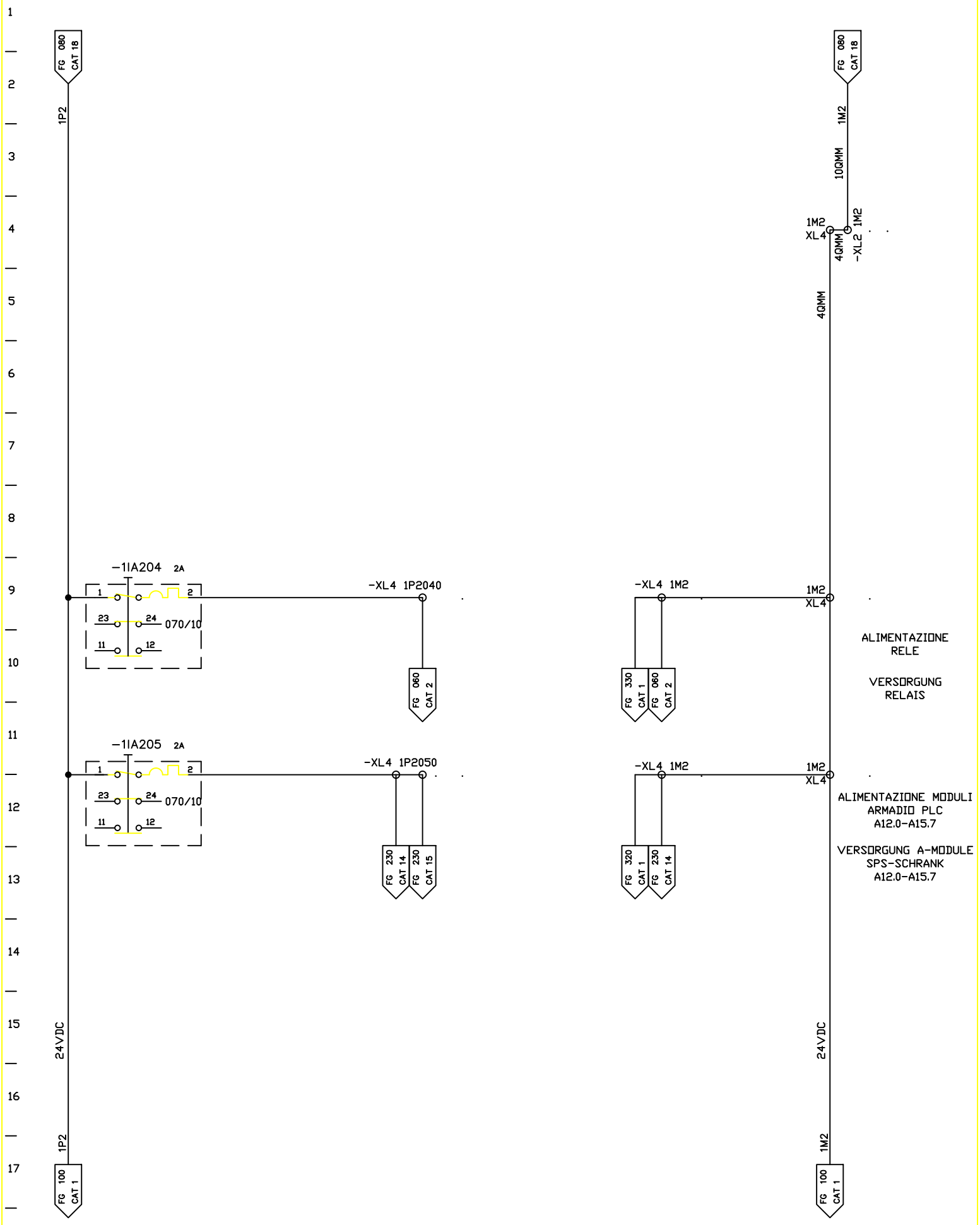

FMA	DIS. N. 31239.04819	MACCHINA/IMPIANTO : FMA 453		ORDINE : 30.007629	TENS. DI COMANDO 24V DC	1M2	FOGLIO 090
	CAD : Autocad 10	LAVORAZIONE : ALBERO MOTORE		COMMESSA :	STEUERSPANNUNG 24V DC		
	N. FILE : 4A90	DENOMINAZIONE : TRASFERTA				UNITA 4A	SEGUE
	POS. ARCH. :	DATA : 02.12.92	AGG. : a b	ESECUTORE : TP/BR	ARMADIO 1.1		

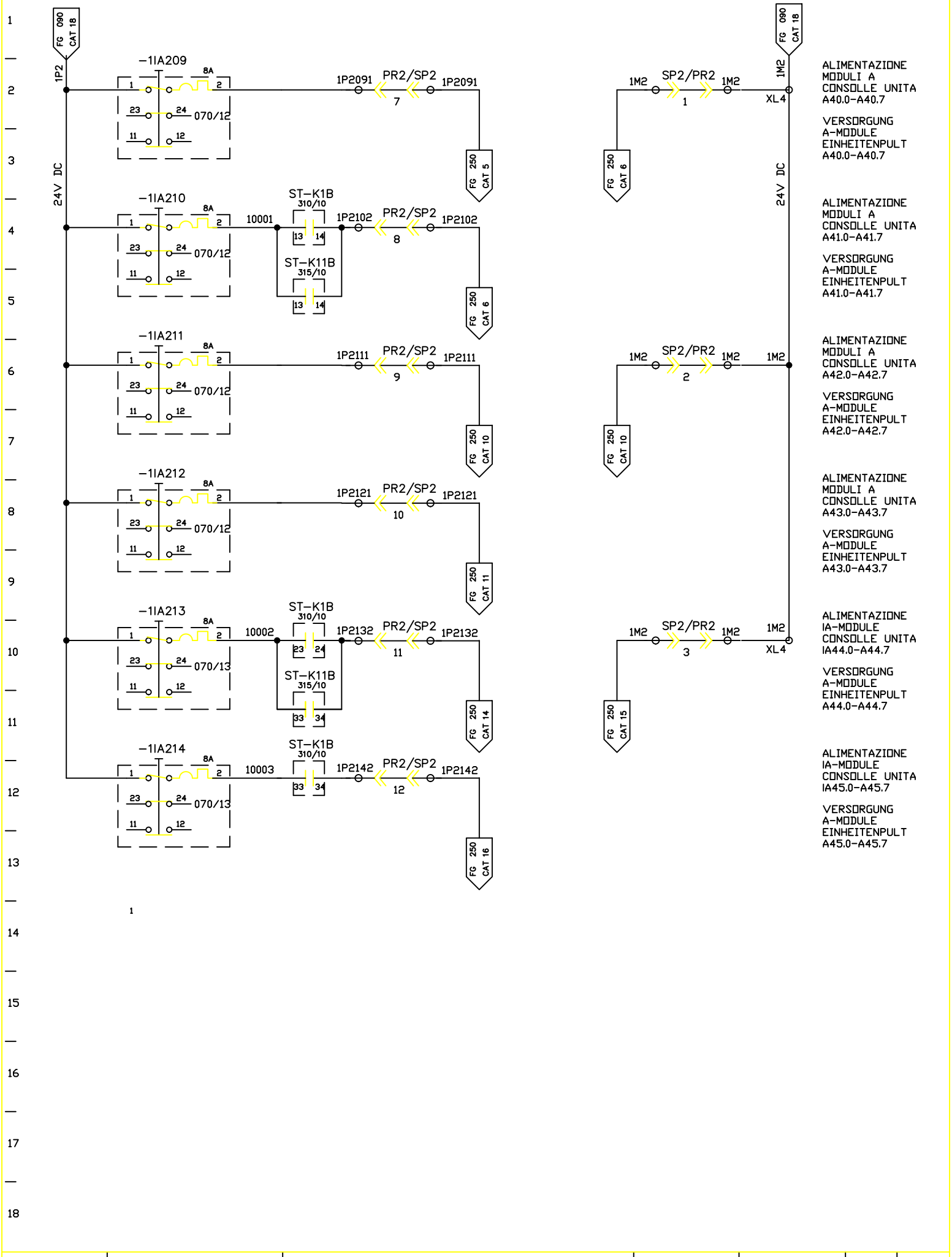

FMA	DIS. N. 31239.04819	MACCHINA/IMPIANTO : FMA 453	ORDINE : 30.007629	TENS. DI COMANDO 24V DC	1M2	FOGLIO 100
	CAD : Autocad 10	LAVORAZIONE : ALBERO MOTORE	COMMESSA :	STEUERSPANNUNG 24V DC		
	N. FILE : 4A100	DENOMINAZIONE : TRASFERTA	ESECUTORE : TP/BR	ARMADIO 1.1	UNITA 4A	SEGUE
	POS. ARCH. :	DATA : 02.12.92 AGG. : a b				

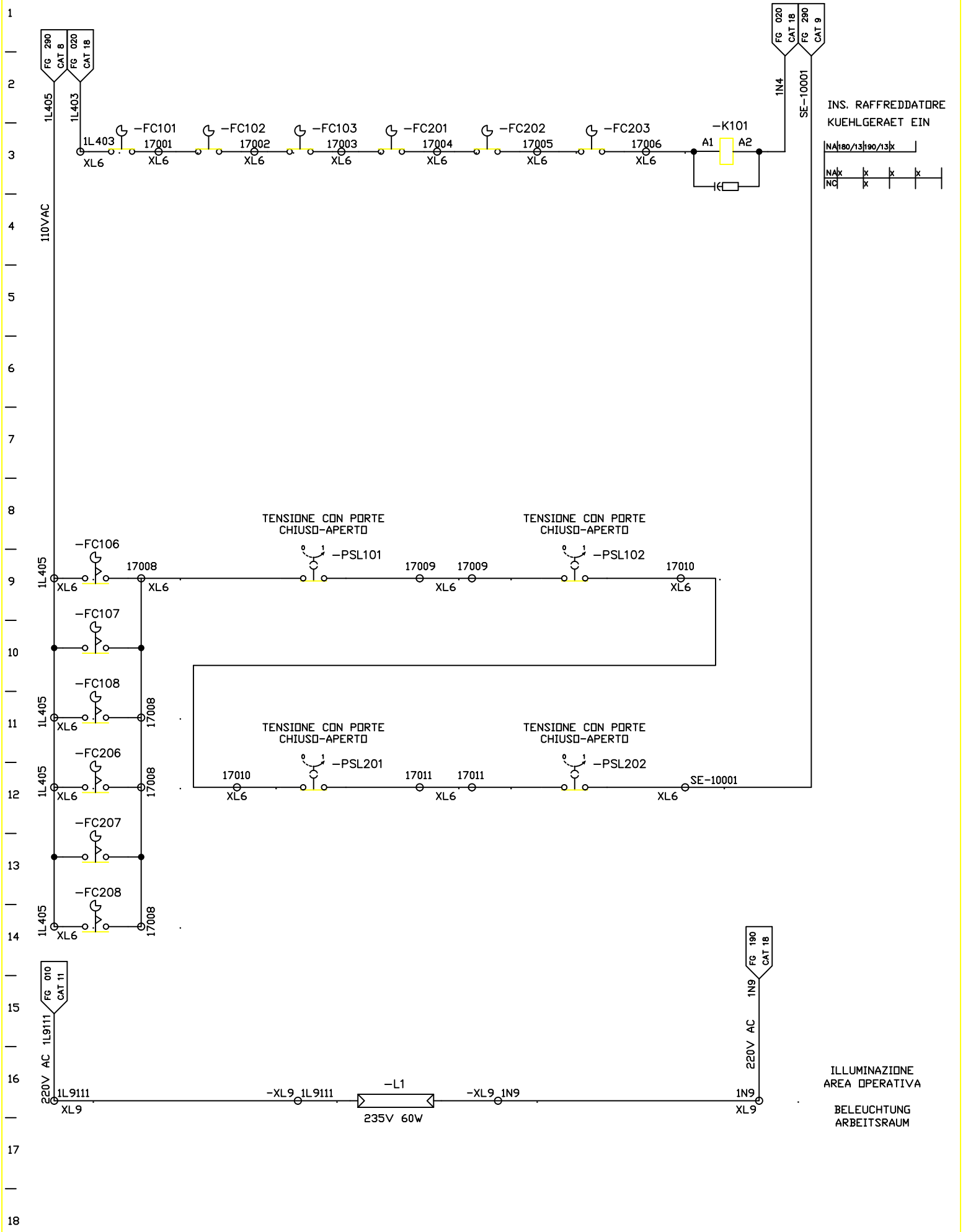

FMA	DIS. N. 31239.04819	MACCHINA/IMPIANTO : FMA 453		ORDINE : 30.007629	INTERBLOCCO DI SIC. PORTA ARMAD.	VS	FOGLIO 170
	CAD Autocad 10	LAVORAZIONE : ALBERO MOTORE		COMMESSA :	SCHALTSCHRANK-TUERABSICHERUNG	UNITA 4A	SEGUE
	N. FILE : 4A170	DENOMINAZIONE : TRASFERTA		ESECUTORE : TP/BR	ARMADIO 1.2		
	POS. ARCH. :	DATA 02.03.1993	AGG. : a b				

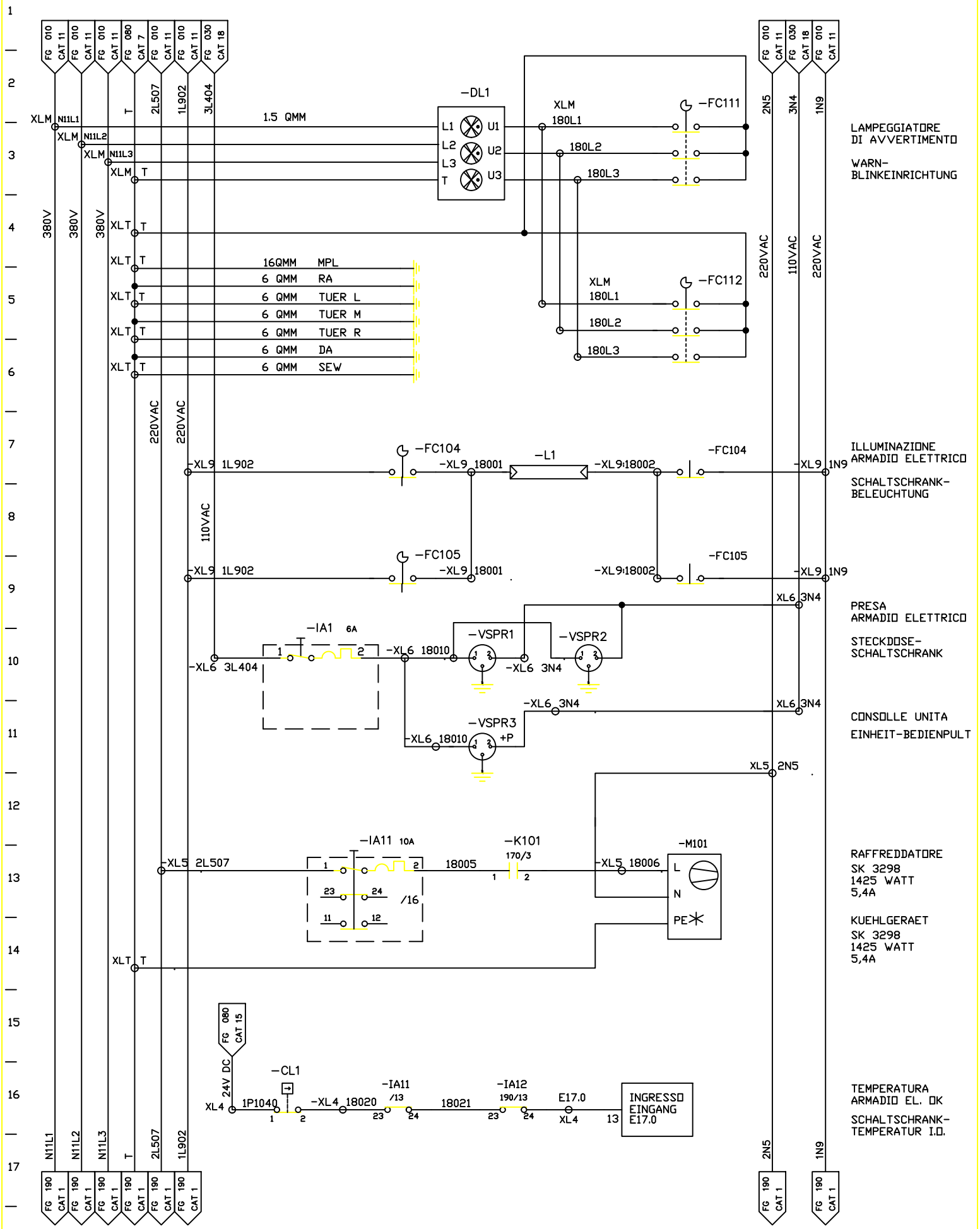

FMA	DIS. N. 31239.04819	MACCHINA/IMPIANTO : FMA 453	ORDINE : 30.007629	ILLUMINAZIONE ARMADIO EL. / REFFRIGERAZ.	VS	FOGLIO 180
	CAD Autocad 10	LAVORAZIONE : ALBERO MOTORE	COMMESSA :	SCHALTSCHRANK-BELEUCHTUNG/ KUEHLUNG ARMADIO 1.1	UNITA 4A	SEGUE
	N. FILE : 4A180	DENOMINAZIONE : TRASFERTA	ESECUTORE : TP/BR			
	POS. ARCH. :	DATA : 02.12.92 AGG. : a b				

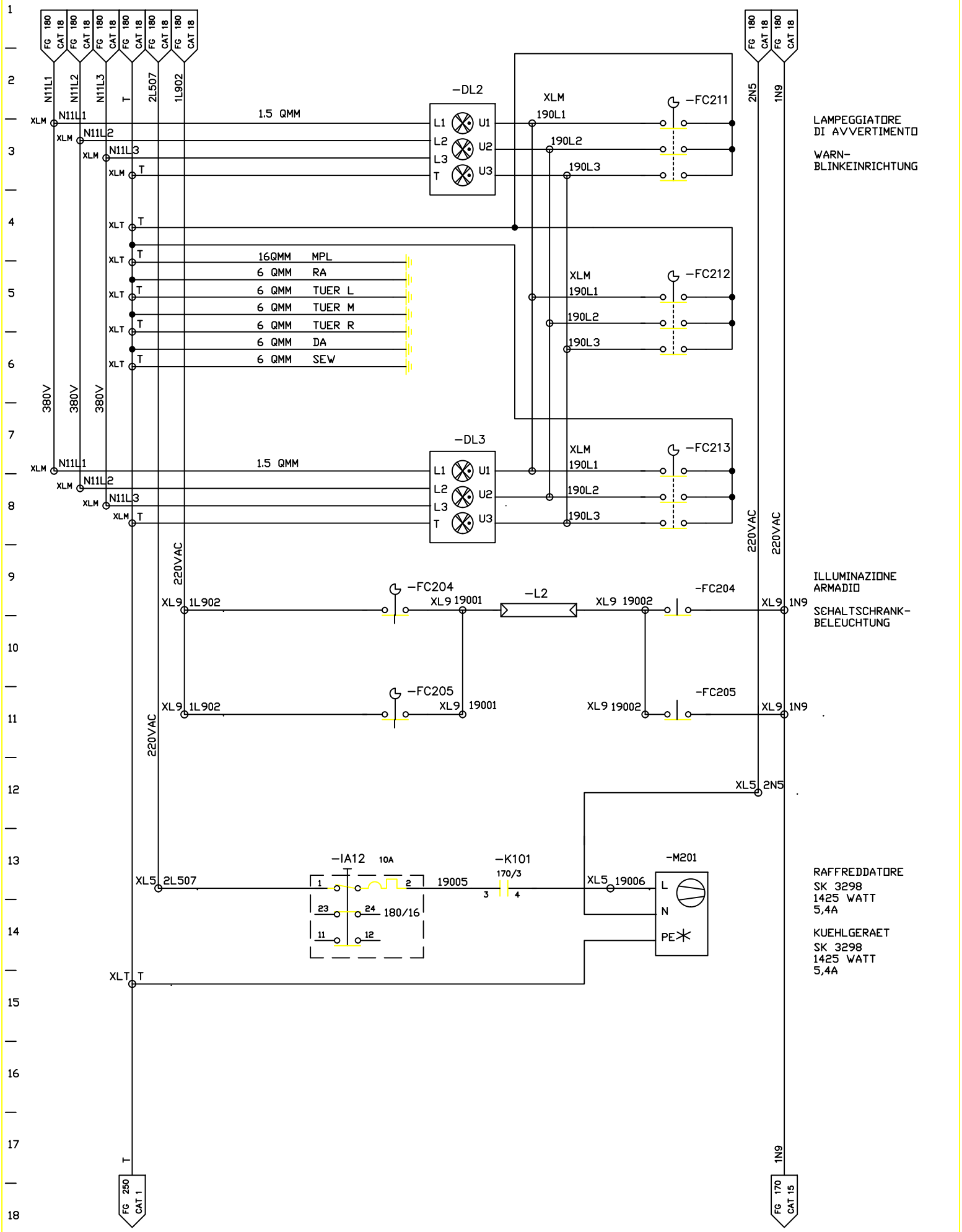

FMA	DIS. N. 31239.04819	MACCHINA/IMPIANTO : FMA 453		ORDINE : 30.007629	ILLUMINAZIONE ARMADIO EL. / REFFRIGERAZ.	VS	FOGLIO 190
	CAD Autocad 10	LAVORAZIONE : ALBERO MOTORE		COMMESSA :	SCHALTSCHRANK-BELEUCHTUNG/ KUEHLUNG ARMADIO 1.2	UNITA 4A	SEGUE
	N. FILE : 4A190	DENOMINAZIONE : TRASFERTA		ESECUTORE : TP/BR			
	POS. ARCH. :	DATA : 02.12.92	AGG. : a b				

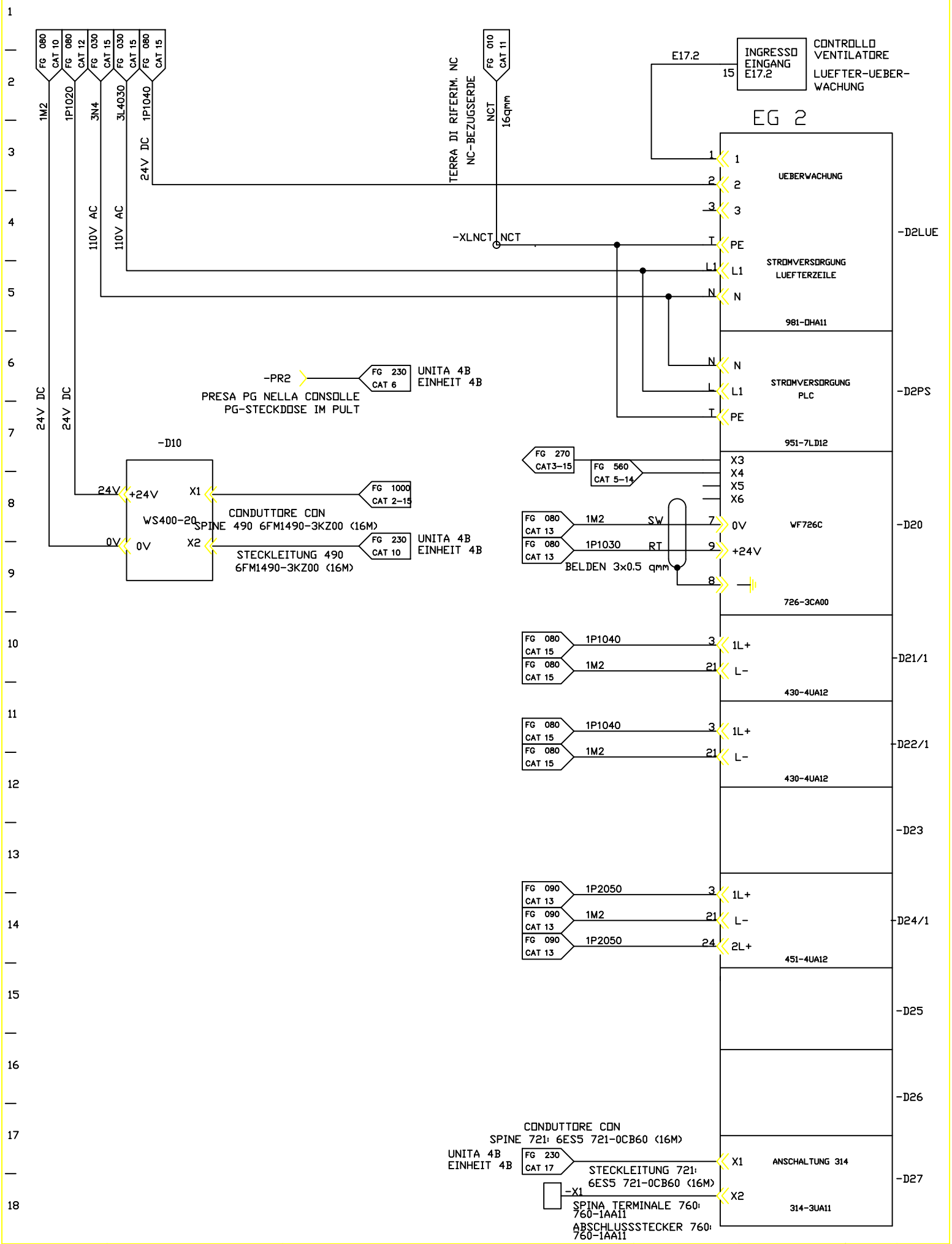

FMA	DIS. N. 31239.04819	MACCHINA/IMPIANTO : FMA 453		ORDINE : 30.007629	APPARECC. COMPL. EG2 PER PLC	1D	FOGLIO 230
	CAD : Autocad 10	LAVORAZIONE : ALBERO MOTORE		COMMESSA :	PLC-ERWEITERUNGS-GERAET EG2	UNITA 4A	SEGUE
	N. FILE : 4A230	DENOMINAZIONE : TRASFERTA		ESECUTORE : TP/BR	ARMADIO 1.1		
	POS. ARCH. :	DATA 02.03.1993	AGG. : a b				

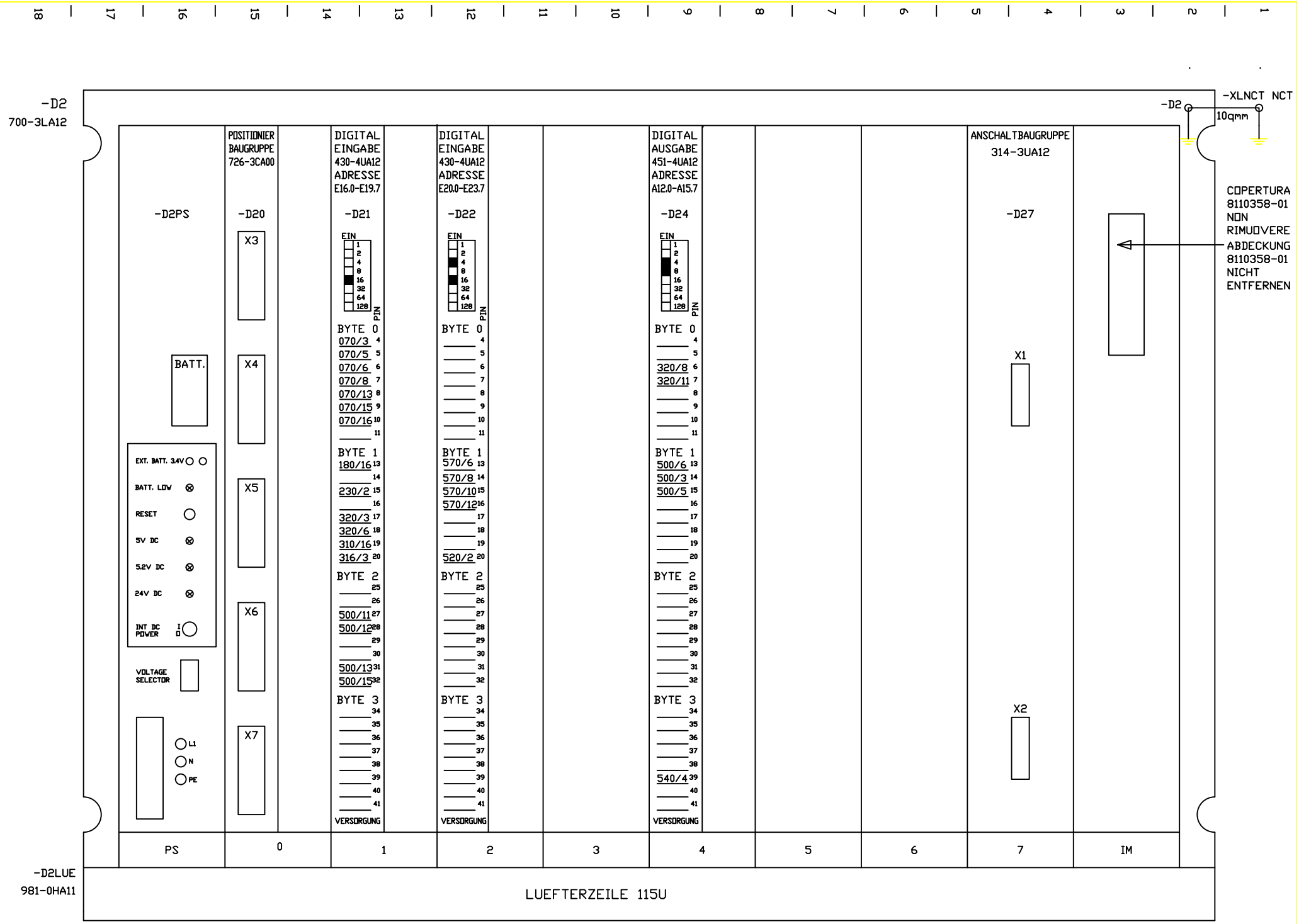

DIS. N. 31239.04819	MACCHINA/IMPIANTO : FMA 453	ORDINE : 30.007629	APPARECC. COMPL. EG2 PER PLC
CAD : Autocad 10	LAVORAZIONE : ALBERO MOTORE	COMMESSA :	PLC-ERWEITERUNGS-GERAET EG 2
N. FILE : 4A240	DENOMINAZIONE : TRASFERTA	ESECUTORE : TP/BR	ARMADIO 1.1
POS. ARCH. :	DATA : 02.12.92	AGG. : a b	UNITA 4A
			FOGLIO 1D 240 SEGUE

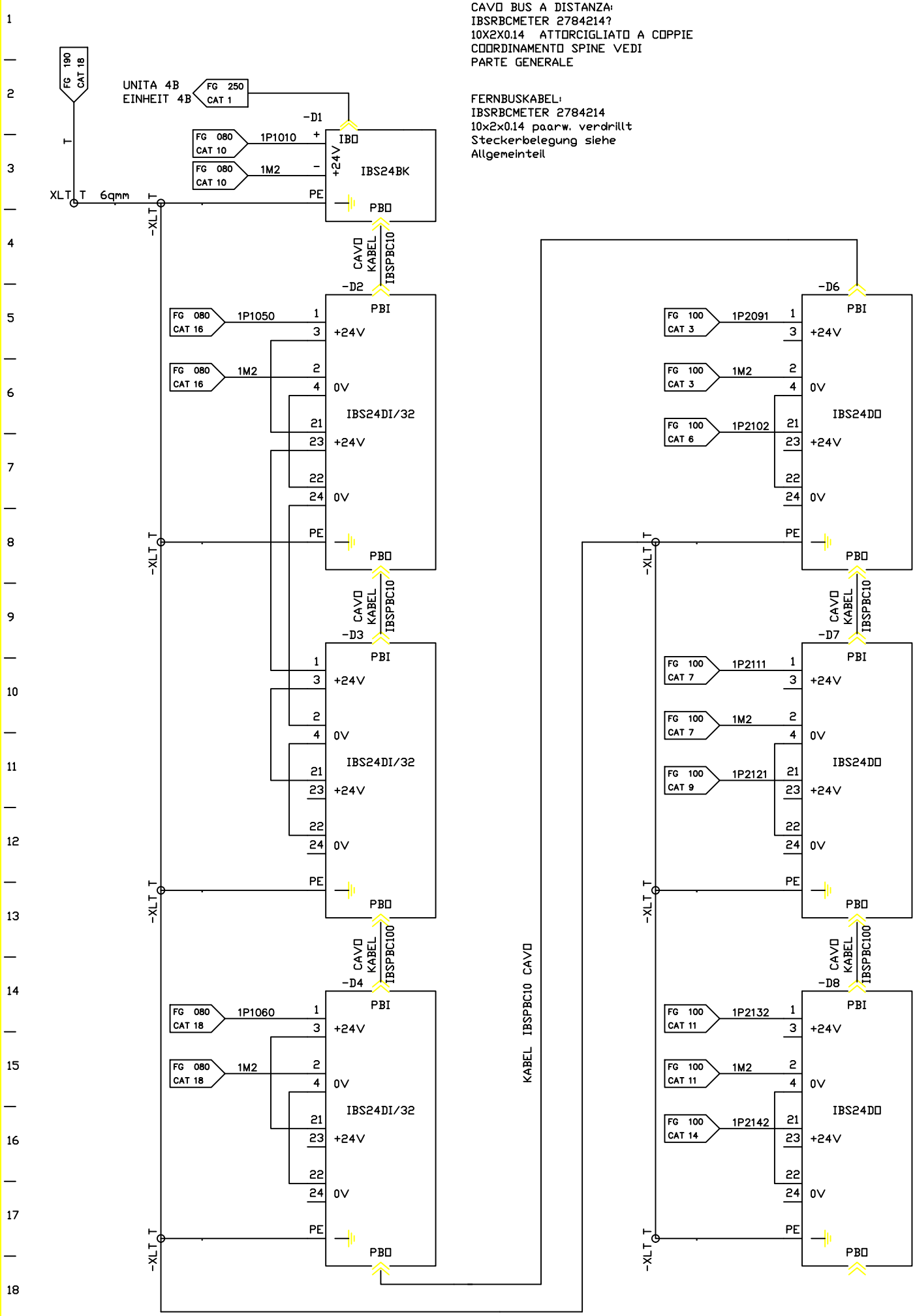

FMA	DIS. N. 31239.04819	MACCHINA/IMPIANTO : FMA 453		ORDINE : 30.007629	ALIMENTAZIONI INTERBUS S	1D	FOGLIO 250
	CAD : Autocad 10	LAVORAZIONE : ALBERO MOTORE		COMMESSA :			
	N. FILE : 4A250	DENOMINAZIONE : TRASFERTA		ESECUTORE : TP/BR	INTERBUS-S EINSPEISUNGEN	UNITA 4A	SEGUE
	POS. ARCH. :	DATA : 02.12.92	AGG. : a b		BP		

PROSPETTO DI COORDINAMENTO D
UEBERSICHT E/A-BELEGUNG DER INTERBUS-S MODULE

-D2

IMMISSIONE DIGITALE
DIGITALEINGABE
IBS24DI/32

INDIRIZZO
ADRESSE
E44.0-E47.7

ALIMENTAZIONE
VERSORGUNG
250/5

MODUL-NR.:

1	3	5	7	9	11	13	15	17	19	21	23	25	27	29	31	33	35	37	39
US+		.7	.6	.5	.4	.3	.2	.1	.0	US+		.7	.6	.5	.4	.3	.2	.1	.0
BYTE0		1000/2	1000/14	1000/13	1000/11	1000/9	1000/7	1000/6	1000/4	BYTE1			1010/14	1010/13	1010/11	1010/9	1010/7	1010/6	1010/4
BYTE2			1020/14		1020/11	314/4	314/2	1020/6	1020/4	BYTE3									
US-		.7	.6	.5	.4	.3	.2	.1	.0	US-		.7	.6	.5	.4	.3	.2	.1	.0
2	4	6	8	10	12	14	16	18	20	22	24	26	28	30	32	34	36	38	40

-D3

IMMISSIONE DIGITALE
DIGITALEINGABE
IBS24DI/32

INDIRIZZO
ADRESSE
E48.0-E51.7

ALIMENTAZIONE
VERSORGUNG
250/10

MODUL-NR.:

1	3	5	7	9	11	13	15	17	19	21	23	25	27	29	31	33	35	37	39
US+		.7	.6	.5	.4	.3	.2	.1	.0	US+		.7	.6	.5	.4	.3	.2	.1	.0
BYTE0			1050/14				1050/8		1050/4	BYTE1									
BYTE2										BYTE3								1051/6	1051/4
US-		.7	.6	.5	.4	.3	.2	.1	.0	US-		.7	.6	.5	.4	.3	.2	.1	.0
2	4	6	8	10	12	14	16	18	20	22	24	26	28	30	32	34	36	38	40

-D4

IMMISSIONE DIGITALE
DIGITALEINGABE
IBS24DI/32

INDIRIZZO
ADRESSE
E52.0-E55.7

ALIMENTAZIONE
VERSORGUNG
250/14

MODUL-NR.:

1	3	5	7	9	11	13	15	17	19	21	23	25	27	29	31	33	35	37	39
US+		.7	.6	.5	.4	.3	.2	.1	.0	US+		.7	.6	.5	.4	.3	.2	.1	.0
BYTE0		1053/16			1053/10	1053/8	1053/6			BYTE1									
BYTE2										BYTE3									
US-		.7	.6	.5	.4	.3	.2	.1	.0	US-		.7	.6	.5	.4	.3	.2	.1	.0
2	4	6	8	10	12	14	16	18	20	22	24	26	28	30	32	34	36	38	40

-D6

LONSEGNA DIGITALE
DIGITALAUSGABE
IBS24DO

INDIRIZZO
ADRESSE
A40.7-A41.7

ALIMENTAZIONE
VERSORGUNG
250/5

MODUL-NR.:

1	3	5	7	9	11	13	15	17	19	21	23	25	27	29	31	33	35	37	39
US+		.7	.6	.5	.4	.3	.2	.1	.0	US+		.7	.6	.5	.4	.3	.2	.1	.0
BYTE0				1041/13					1041/4	BYTE1									
US-										US-									
2	4	6	8	10	12	14	16	18	20	22	24	26	28	30	32	34	36	38	40

-D7

LONSEGNA DIGITALE
DIGITALAUSGABE
IBS24DO

INDIRIZZO
ADRESSE
A42.0-A43.7

ALIMENTAZIONE
VERSORGUNG
250/10

MODUL-NR.:

1	3	5	7	9	11	13	15	17	19	21	23	25	27	29	31	33	35	37	39
US+		.7	.6	.5	.4	.3	.2	.1	.0	US+		.7	.6	.5	.4	.3	.2	.1	.0
BYTE0		314/14	314/13	314/12	314/11	314/10	314/9	314/9	314/8	BYTE1									314/15
US-										US-									
2	4	6	8	10	12	14	16	18	20	22	24	26	28	30	32	34	36	38	40

-D8

LONSEGNA DIGITALE
DIGITALAUSGABE
IBS24DO

INDIRIZZO
ADRESSE
A44.0-A45.7

ALIMENTAZIONE
VERSORGUNG
250/14

MODUL-NR.:

1	3	5	7	9	11	13	15	17	19	21	23	25	27	29	31	33	35	37	39
US+		.7	.6	.5	.4	.3	.2	.1	.0	US+		.7	.6	.5	.4	.3	.2	.1	.0
BYTE0			1045/15	1045/13	1045/11					BYTE1									
US-										US-									
2	4	6	8	10	12	14	16	18	20	22	24	26	28	30	32	34	36	38	40

FMA	DIS. N. 31239.04819	MACCHINA/IMPIANTO : FMA 453	ORDINE : 30.007629	COORDINAMENTO I/O INTERBUS S	1D	FOGLIO 260
	CAD : Autocad 10	LAVORAZIONE : ALBERO MOTORE	COMMESSA :	INTERBUS-S E/A-BELEGUNG		
	N. FILE : 4A260	DENOMINAZIONE : TRASFERTA	ESECUTORE : TP/BR		UNITA 4A	SEGUE
	POS. ARCH. :	DATA : 02.12.92 AGG. : a b		BP		

COLLEGAMENTO A MORSETTO AD INNESTO
MURRELEKTRONIK SB 2644

STECK-KLEMM-VERBINDUNG
MURRELEKTRONIK SB 2644

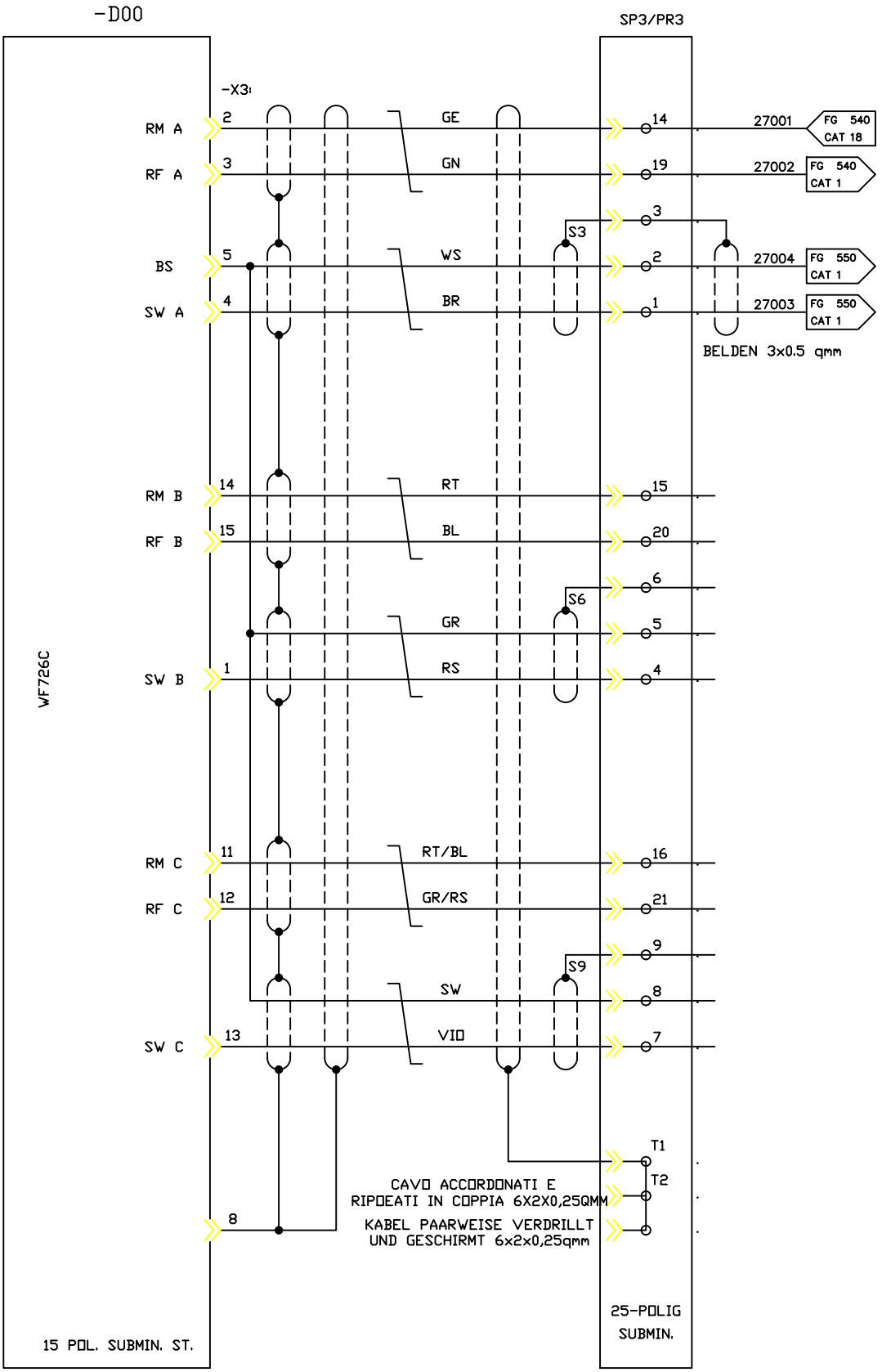

ASSE Z
Z-ACHSE

PRONTO PER FUNZION.
BETRIEBSBEREIT

CONSENSO REGOLAT.
REGLERFREIGABE

VALORE RICHIESTO -
SOLLWERT -

VALORE RICHIESTO +
SOLLWERT +

FMA	DIS. N. 31239.04819	MACCHINA/IMPIANTO : FMA 453		ORDINE : 30.007629	VALORE RICH. ASSE Z	1D	FOGLIO 270
	CAD : Autocad 10	LAVORAZIONE : ALBERO MOTORE		COMMESSA :	SOLLWERT: Z-ACHSE		
	N. FILE : 4A270	DENOMINAZIONE : TRASFERTA		ESECUTORE : TP/BR		UNITA 4A	SEGUE
	POS. ARCH. :	DATA : 02.12.92	AGG. : a b		ARMADIO 1.1		

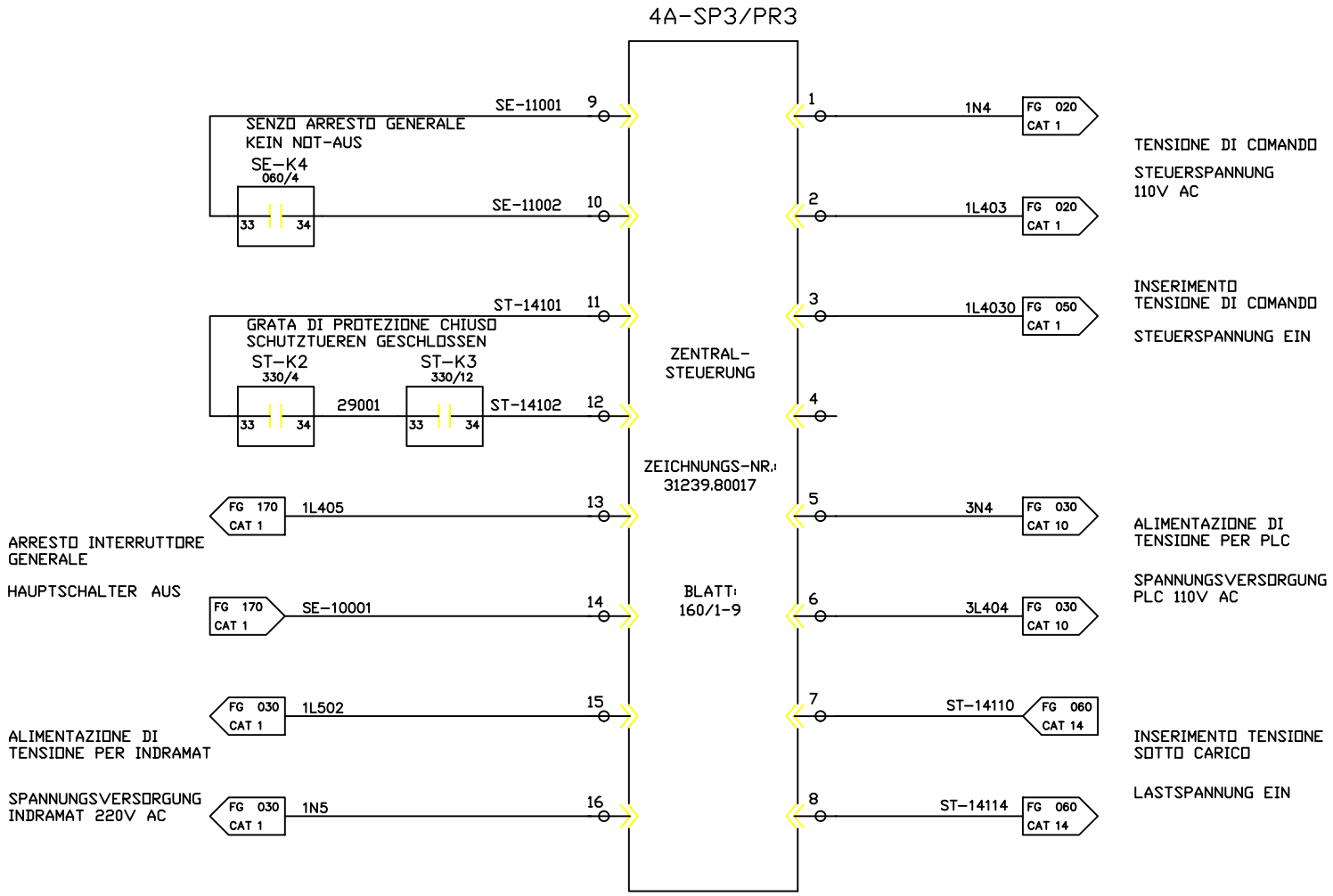

FMA	DIS. N. 31239.04819	MACCHINA/IMPIANTO : FMA 453		ORDINE : 30.007629	SEGNALI: UNITA PARTE CENTRALE	ST	FOGLIO 290
	CAD : Autocad 10	LAVORAZIONE : ALBERO MOTORE		COMMESSA :			
	N. FILE : 4A290	DENOMINAZIONE : TRASFERTA		ESECUTORE : TP/BR	SIGNALE: ZENTRALTEIL-EINHEIT ARMADIO 1.2	UNITA 4A	SEGUE
	POS. ARCH. :	DATA : 02.12.92	AGG. : a b				

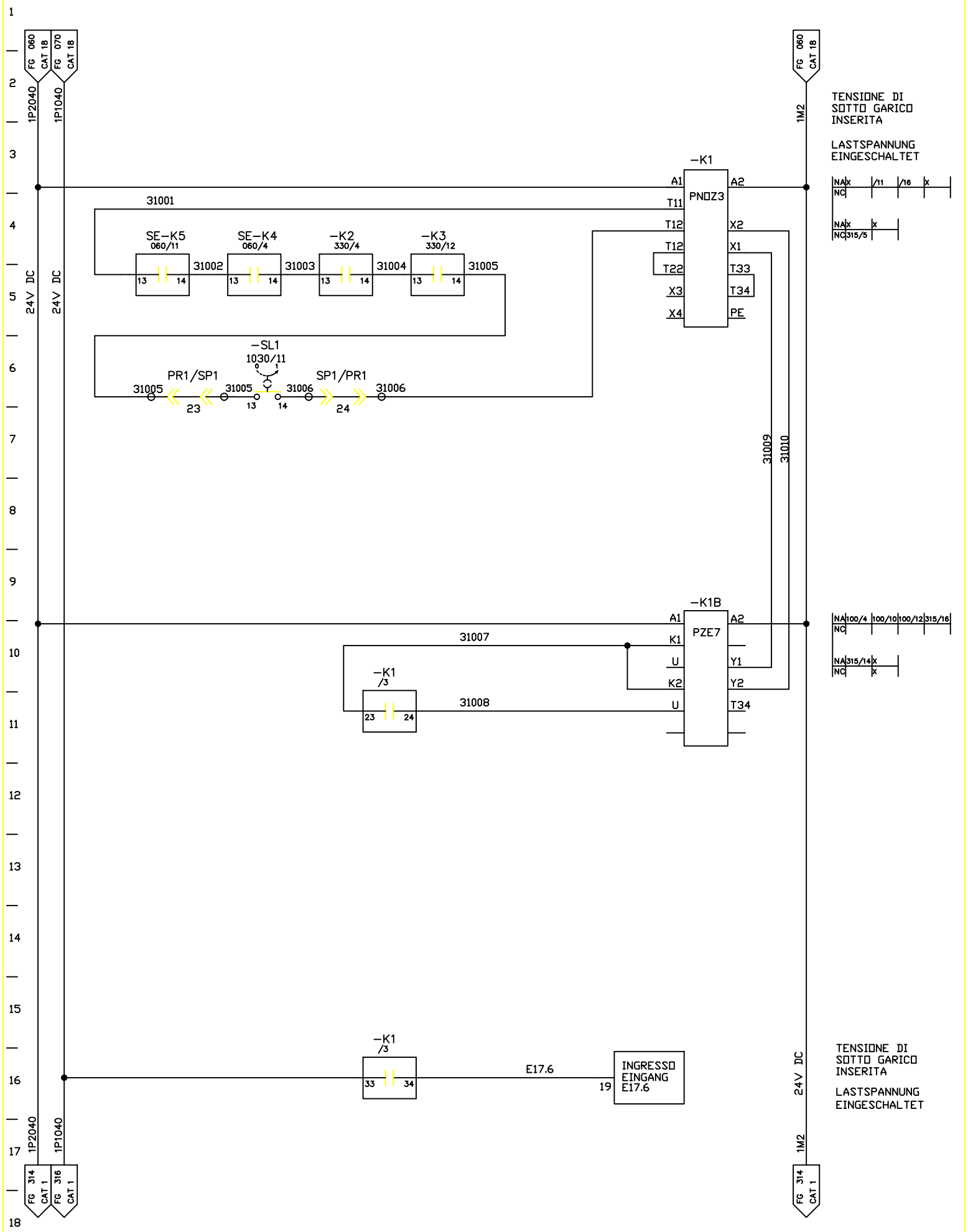

FMA	DIS. N. 31239.04819	MACCHINA/IMPIANTO : FMA 453	ORDINE : 30.007629	TENS. DI CARICO LASTSPANNUNG	ST	FOGLIO 310
	CAD : Autocad 10	LAVORAZIONE : ALBERO MOTORE	COMMESSA :			
	N. FILE : 4A310	DENOMINAZIONE : TRASFERTA	ESECUTORE : TP/BR	ARMADIO 1.1	UNITA 4A	SEGUE
	POS. ARCH. :	DATA 02.03.1993	AGG. : a b			

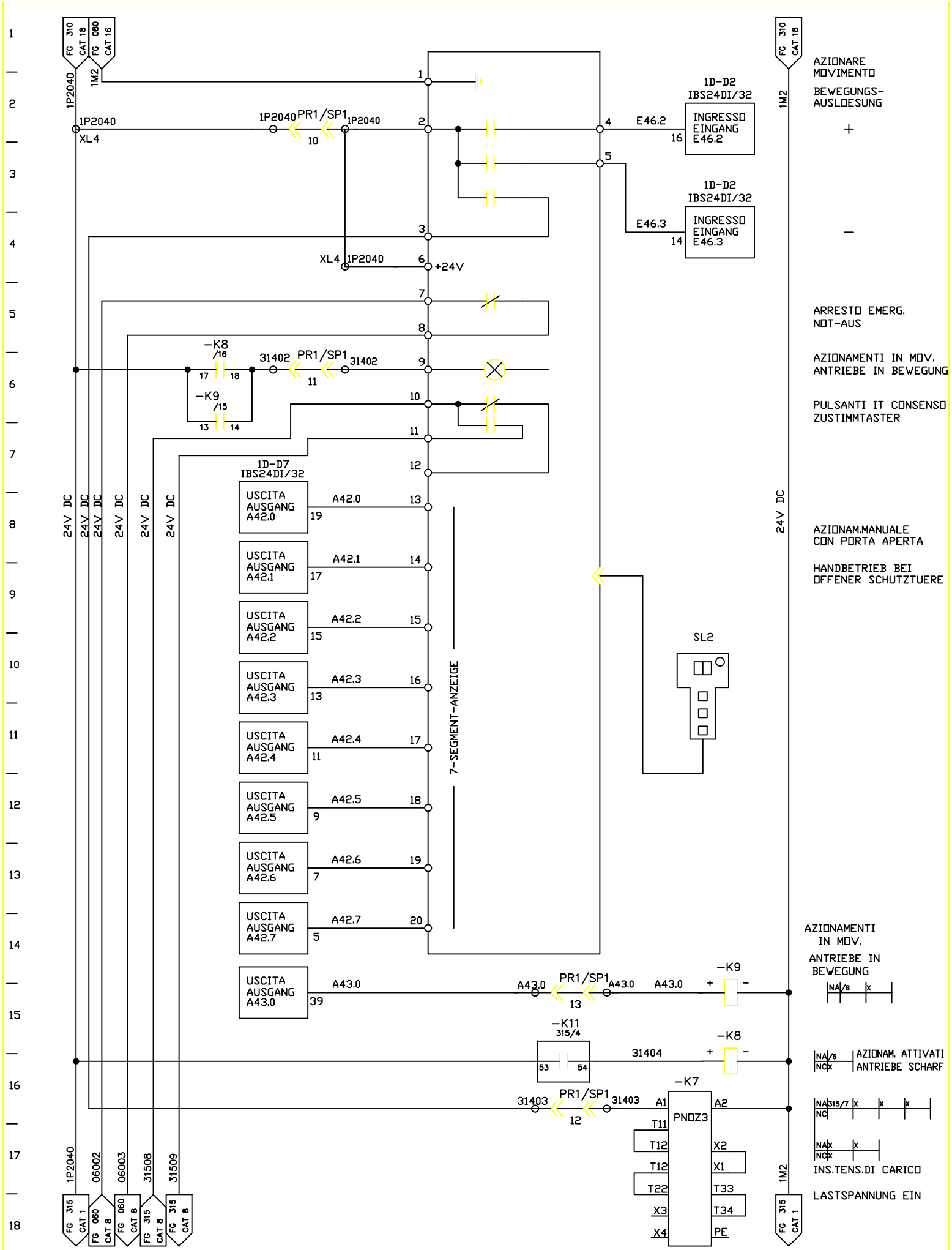

FMA	DIS. N. 31239.04819	MACCHINA/IMPIANTO : FMA 453	ORDINE : 30.007629	PULSANT.MANUALE	ST	FOGLIO
	CAD : Autocad 10	LAVORAZIONE : ALBERO MOTORE	COMMESSA :	HANDBEDIENPULT		314
	N. FILE : 4A314	DENOMINAZIONE : TRASFERTA	ESECUTORE : TP/BR		UNITA 4A	SEGUE
	POS. ARCH. :	DATA : 02.12.92	AGG. : a b	ARMADIO 1.1		

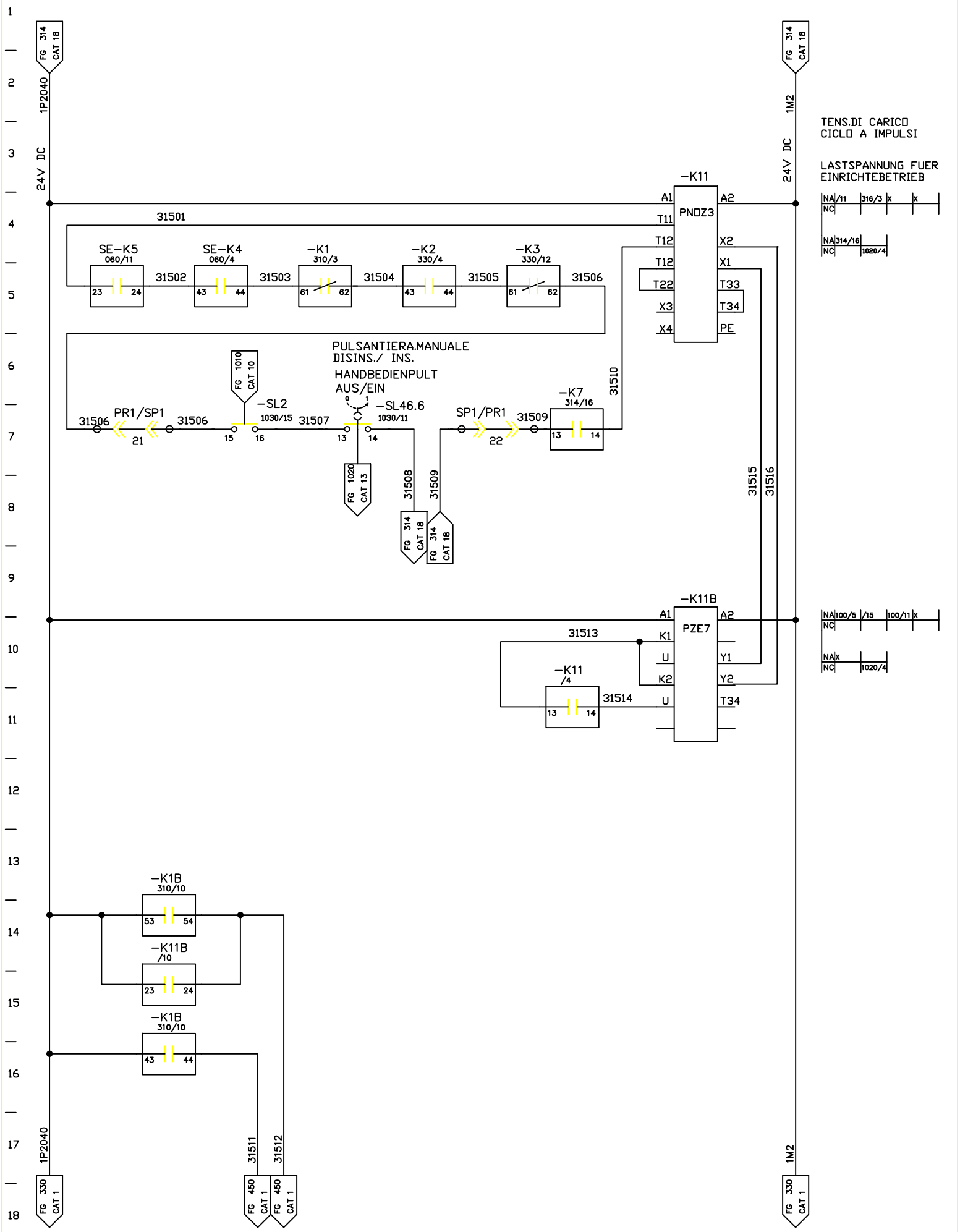

FMA	DIS. N. 31239.04819	MACCHINA/IMPIANTO : FMA 453	ORDINE : 30.007629	TENS.DI CARICO CICLO A IMPULSI	ST	FOGLIO 315
	CAD : Autocad 10	LAVORAZIONE : ALBERO MOTORE	COMMESSA :	LASTSPANNUNG FUER EINRICHTBETRIEB	UNITA 4A	SEGUE
	N. FILE : 4A315	DENOMINAZIONE : TRASFERTA	ESECUTORE : TP/BR	ARMADIO 1.1		
	POS. ARCH. :	DATA : 02.12.92	AGG. : a b			

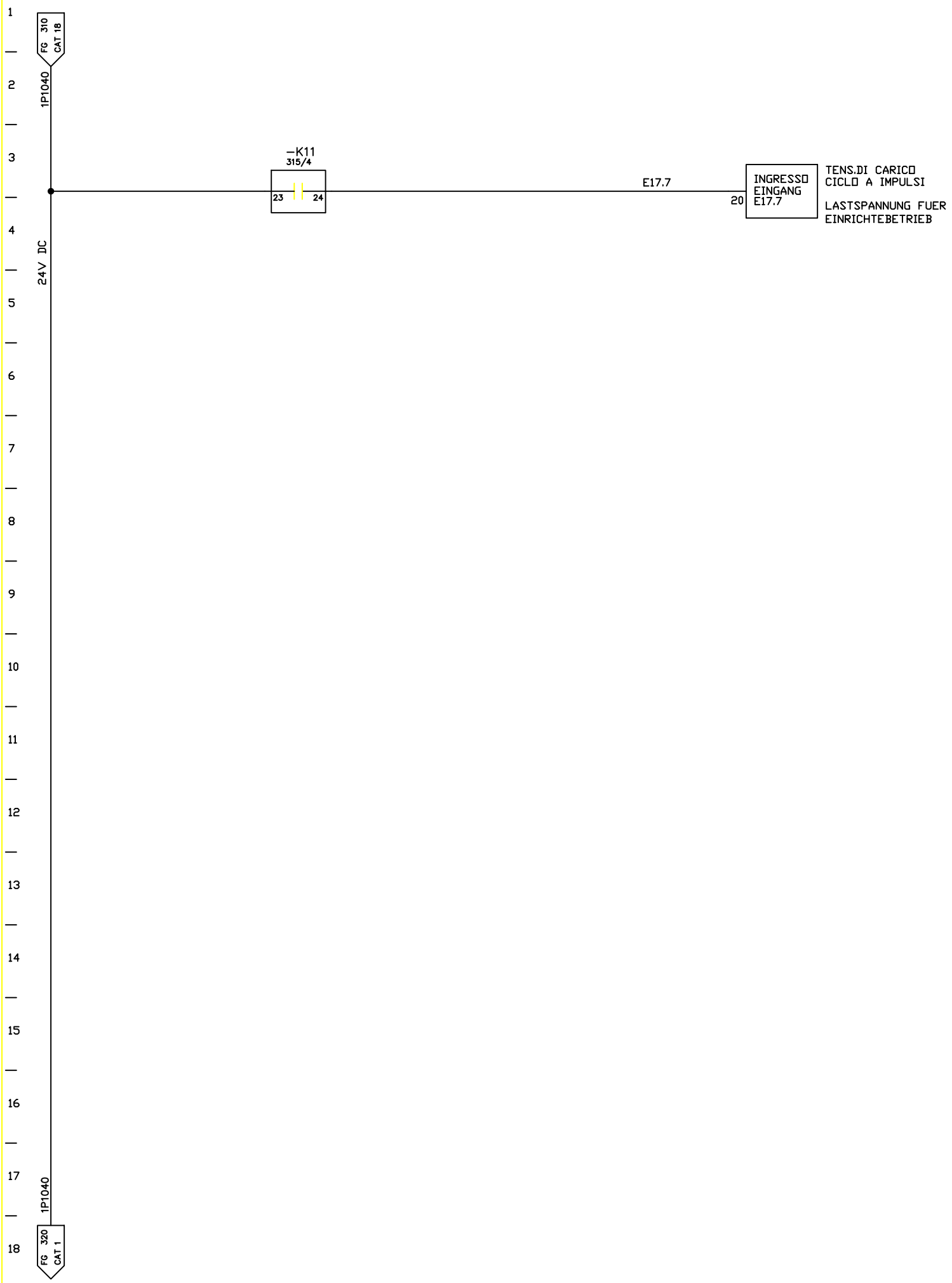

FMA	DIS. N. 31239.04819	MACCHINA/IMPIANTO : FMA 453		ORDINE : 30.007629	TENS.DI CARICO CICLO A IMPULSI	ST	FOGLIO 316
	CAD : Autocad 10	LAVORAZIONE : ALBERO MOTORE		COMMESSA :	LASTSPANNUNG FUER EINRICHTBETRIEB	UNITA 4A	SEGUE
	N. FILE : 4A316	DENOMINAZIONE : TRASFERTA		ESECUTORE : TP/BR	ARMADIO 1.1		
	POS. ARCH. :	DATA : 02.12.92	AGG. : a b				

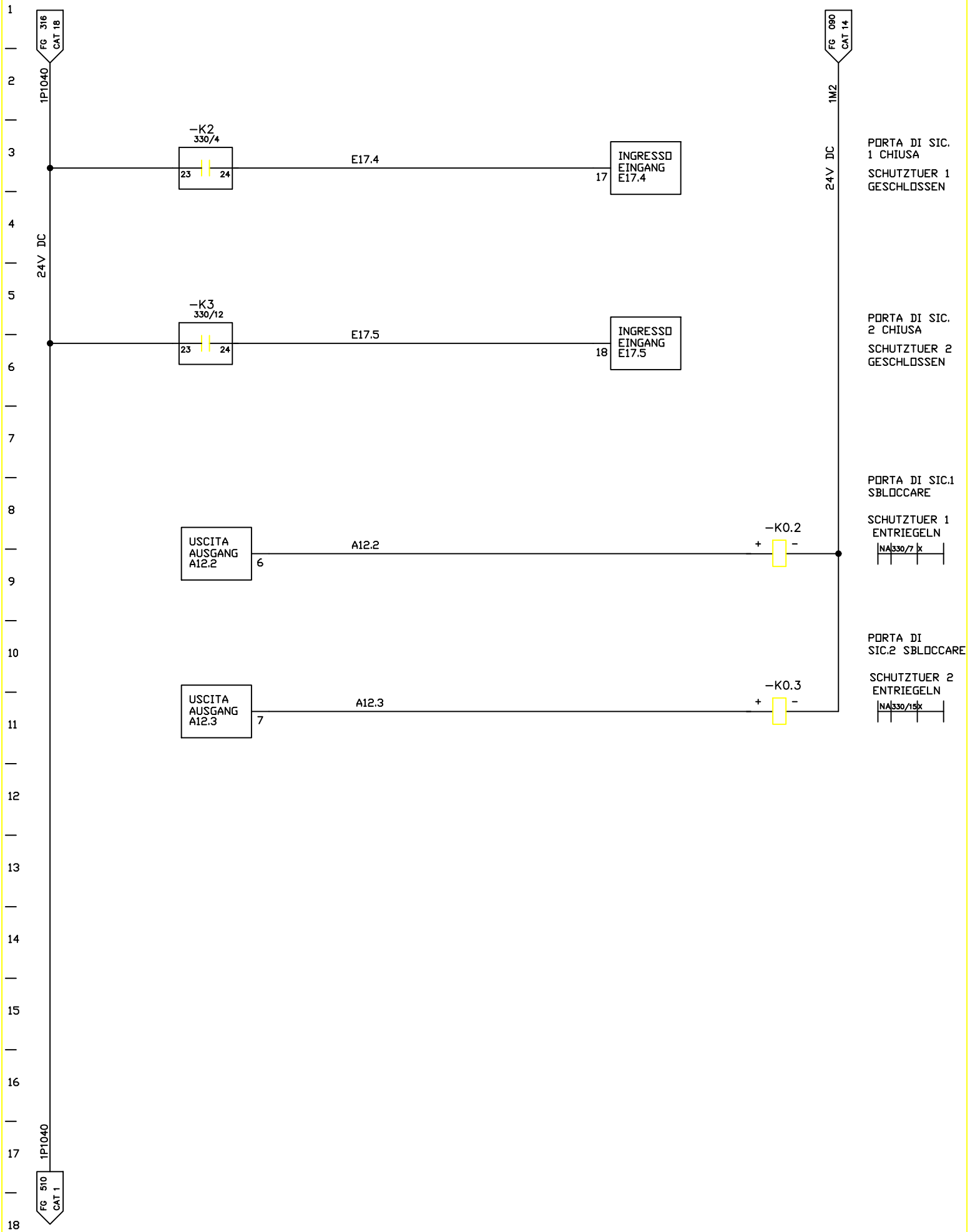

FMA	DIS. N. 31239.04819	MACCHINA/IMPIANTO : FMA 453		ORDINE : 30.007629	PORTE DI SIC.	ST	FOGLIO 320
	CAD : Autocad 10	LAVORAZIONE : ALBERO MOTORE		COMMESSA :	SCHUTZTUEREN		
	N. FILE : 4A320	DENOMINAZIONE : TRASFERTA		ESECUTORE : TP/BR		UNITA 4A	SEGUE
	POS. ARCH. :	DATA : 02.12.92	AGG. : a b		ARMADIO 1.1		

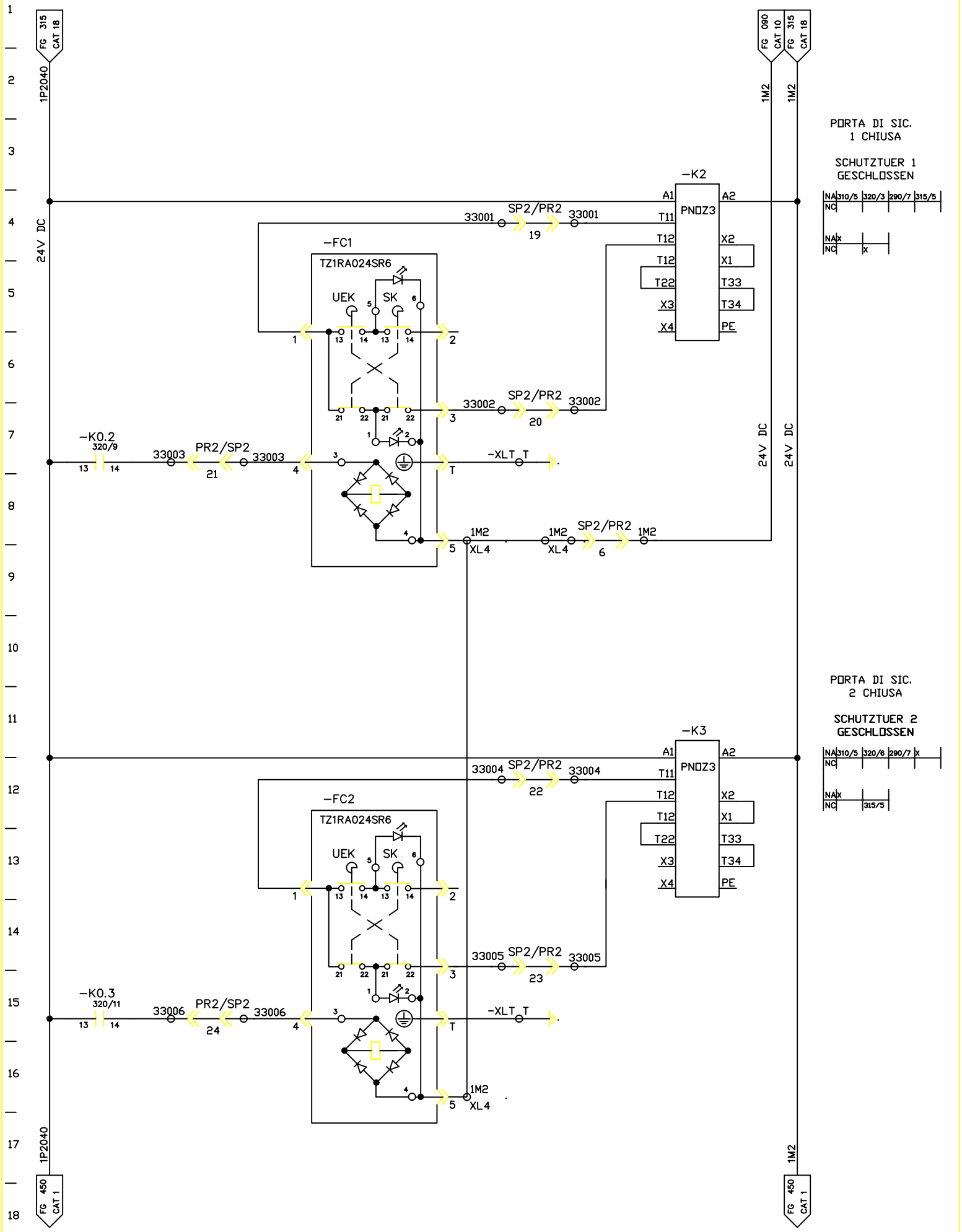

FMA	DIS. N. 31239.04819	MACCHINA/IMPIANTO : FMA 453		ORDINE : 30.007629	PORTE DI SIC. SCHUTZTUEREN	ST	FOGLIO 330
	CAD : Autocad 10	LAVORAZIONE : ALBERO MOTORE		COMMESSA :		UNITA 4A	SEGUE
	N. FILE : 4A330	DENOMINAZIONE : TRASFERTA		ESECUTORE : TP/BR	ARMADIO 1.1		
	POS. ARCH. :	DATA : 02.12.92	AGG. : a b				

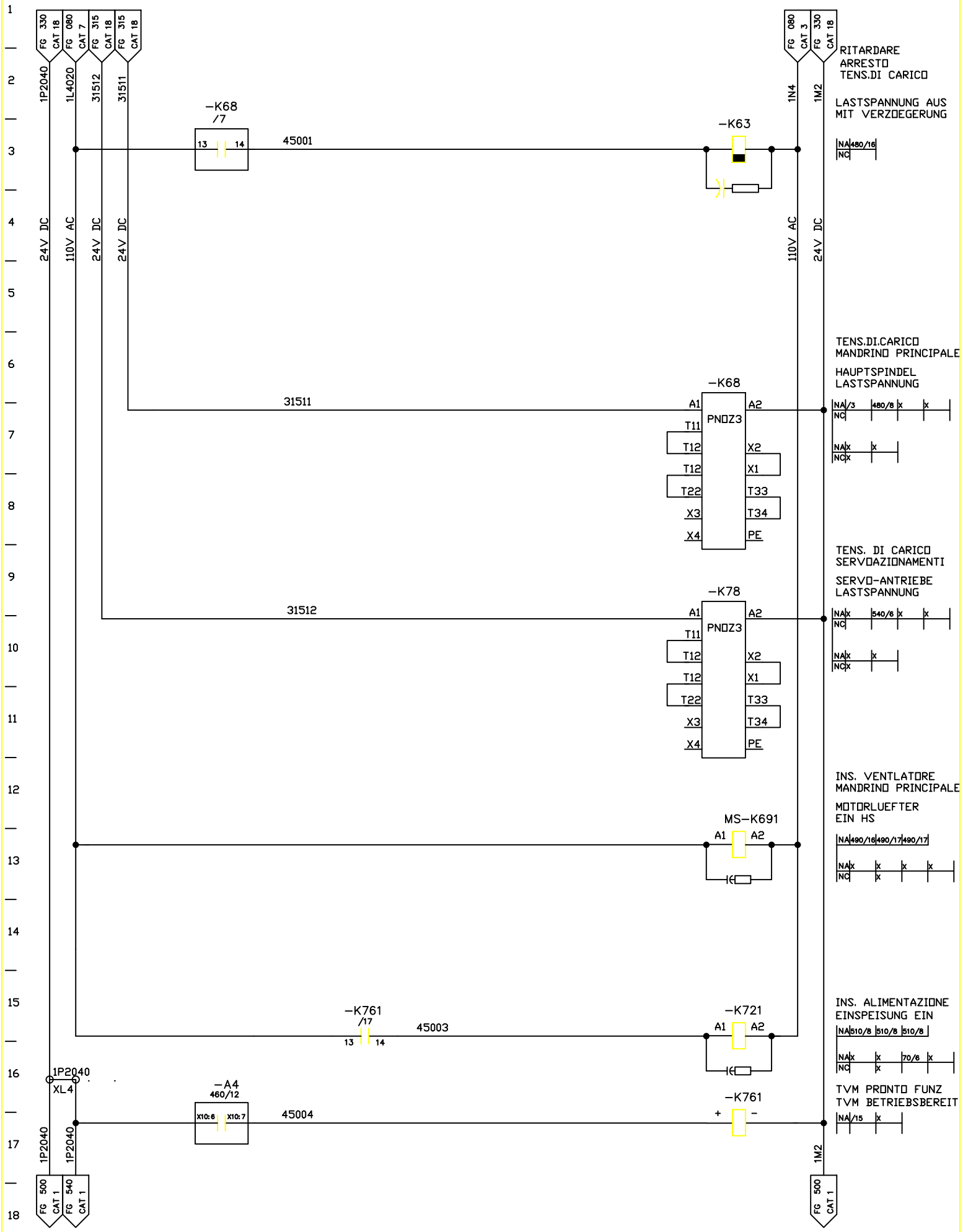

FMA	DIS. N. 31239.04819	MACCHINA/IMPIANTO : FMA 453	ORDINE : 30.007629	ALIMENTAZIONE AZIONAMENTI ANTRIEBE VERSORUNG	MV	FOGLIO 450
	CAD : Autocad 10	LAVORAZIONE : ALBERO MOTORE	COMMESSA :			
	N. FILE : 4A450	DENOMINAZIONE : TRASFERTA	ESECUTORE : TP/BR		UNITA 4A	SEGUE
	POS. ARCH. :	DATA 02.03.1993 AGG. : a b		ARMADIO 1.2		

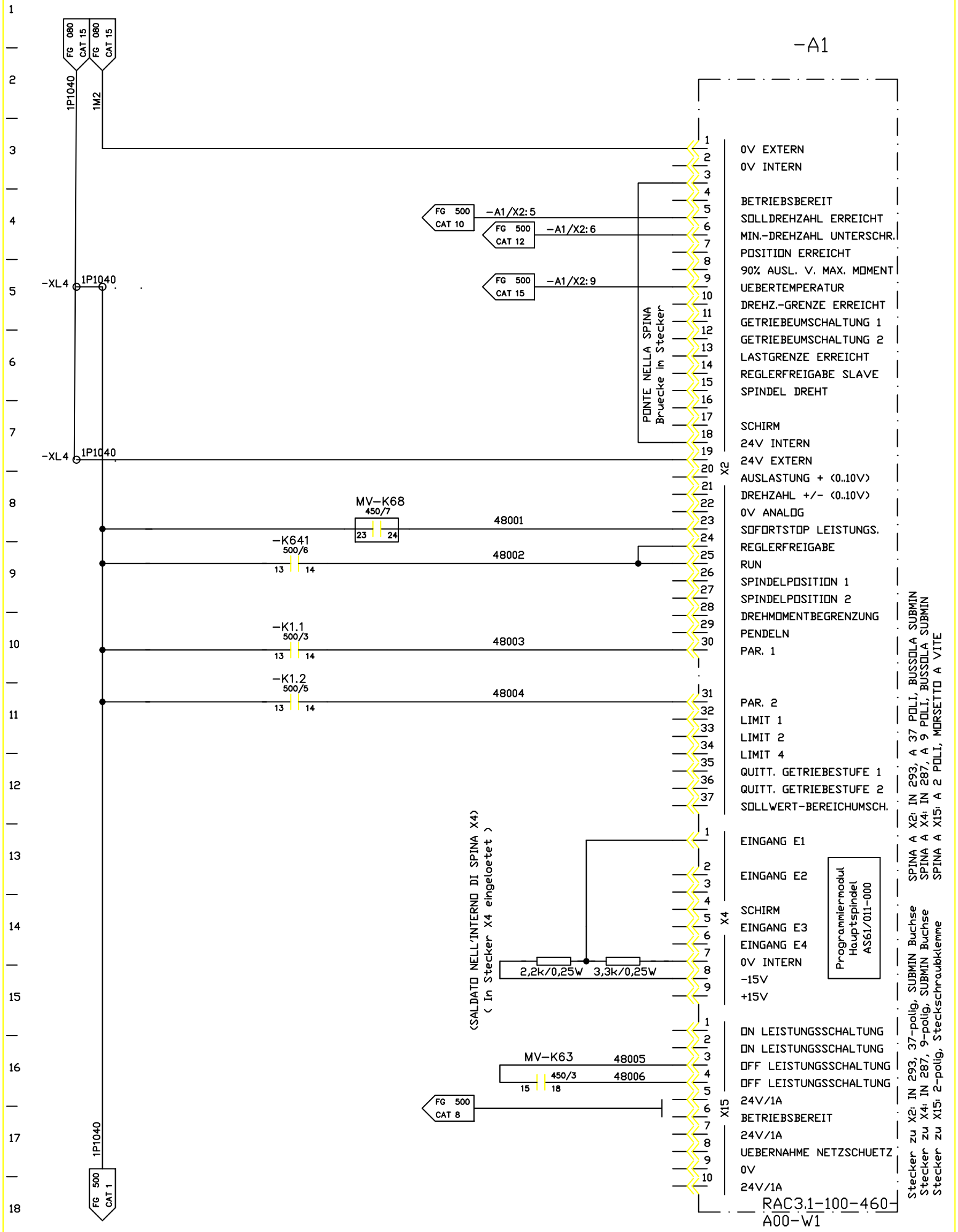

FMA	DIS. N. 31239.04819	MACCHINA/IMPIANTO : FMA 453		ORDINE : 30.007629	MANDRINO SPINDEL	MS	FOGLIO 480
	CAD : Autocad 10	LAVORAZIONE : ALBERO MOTORE		COMMESSA :			
	N. FILE : 4A480	DENOMINAZIONE : TRASFERTA		ESECUTORE : TP/BR		UNITA 4A	SEGUE
	POS. ARCH. :	DATA : 02.12.92	AGG. : a b		ARMADIO 1.2		

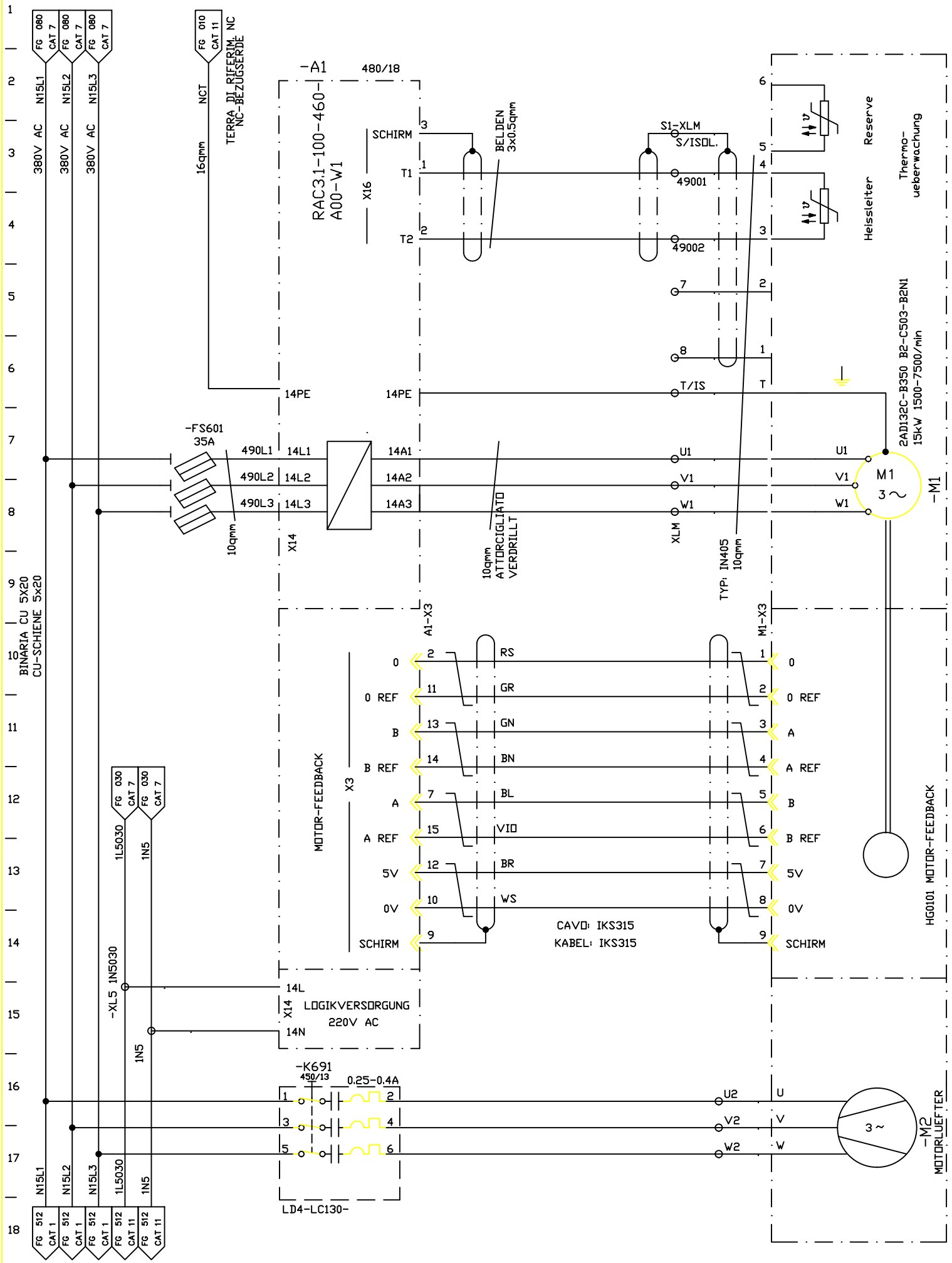

FMA	DIS. N. 31239.04819	MACCHINA/IMPIANTO : FMA 453	ORDINE : 30.007629	MANDRINO SPINDEL	MS	FOGLIO 490
	CAD : Autocad 10	LAVORAZIONE : ALBERO MOTORE	COMMESSA :			
	N. FILE : 4A490	DENOMINAZIONE : TRASFERTA	ESECUTORE : TP/BR	ARMADIO 1.2	UNITA 4A	SEGUE
	POS. ARCH. :	DATA 02.03.1993	AGG. : a b			

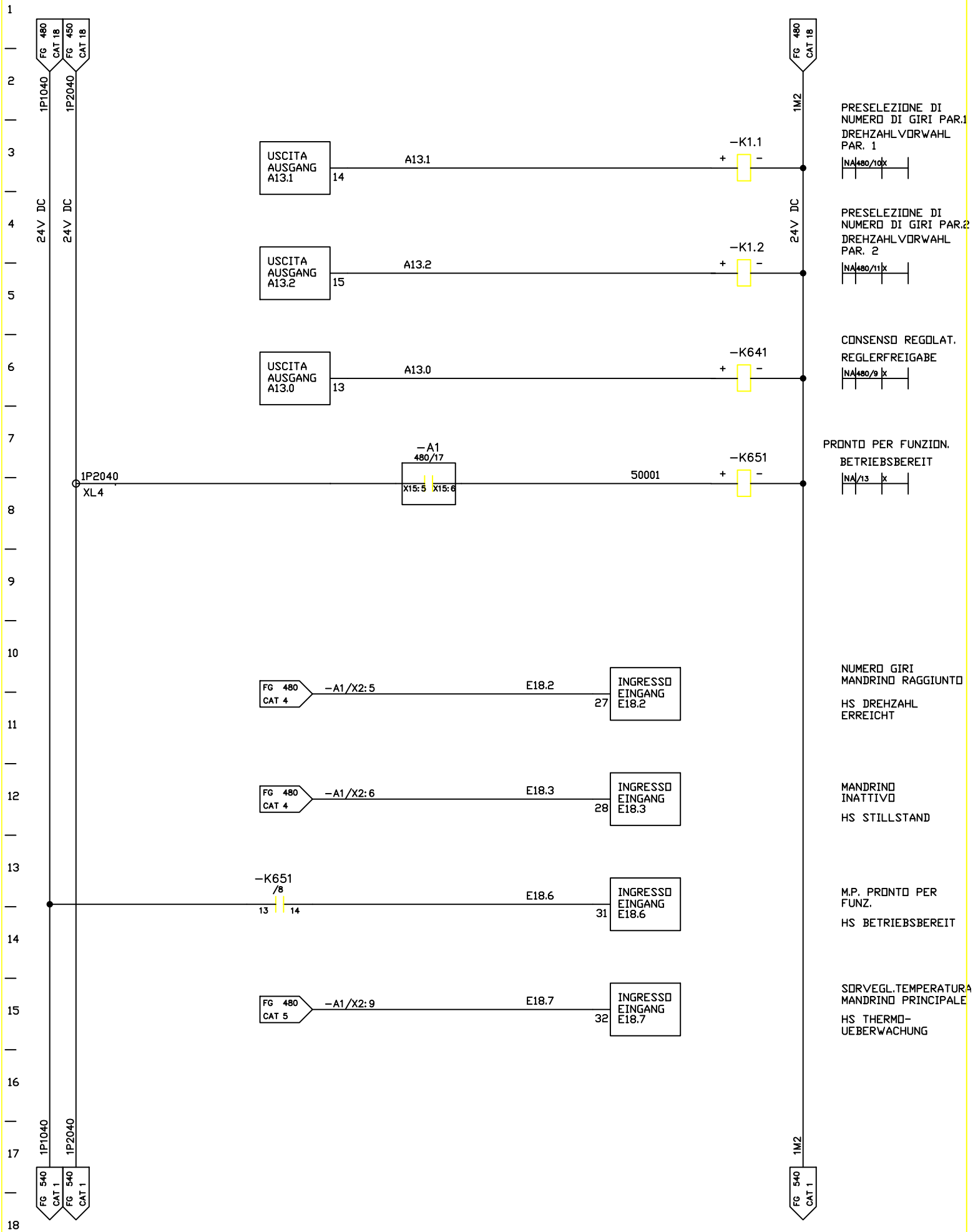

FMA	DIS. N. 31239.04819	MACCHINA/IMPIANTO : FMA 453		ORDINE : 30.007629	MANDRINO SPINDEL	MS	FOGLIO 500
	CAD : Autocad 10	LAVORAZIONE : ALBERO MOTORE		COMMESSA :		UNITA 4A	SEGUE
	N. FILE : 4A500	DENOMINAZIONE : TRASFERTA		ESECUTORE : TP/BR	ARMADIO 1.1		
	POS. ARCH. :	DATA : 02.12.92	AGG. : a b				

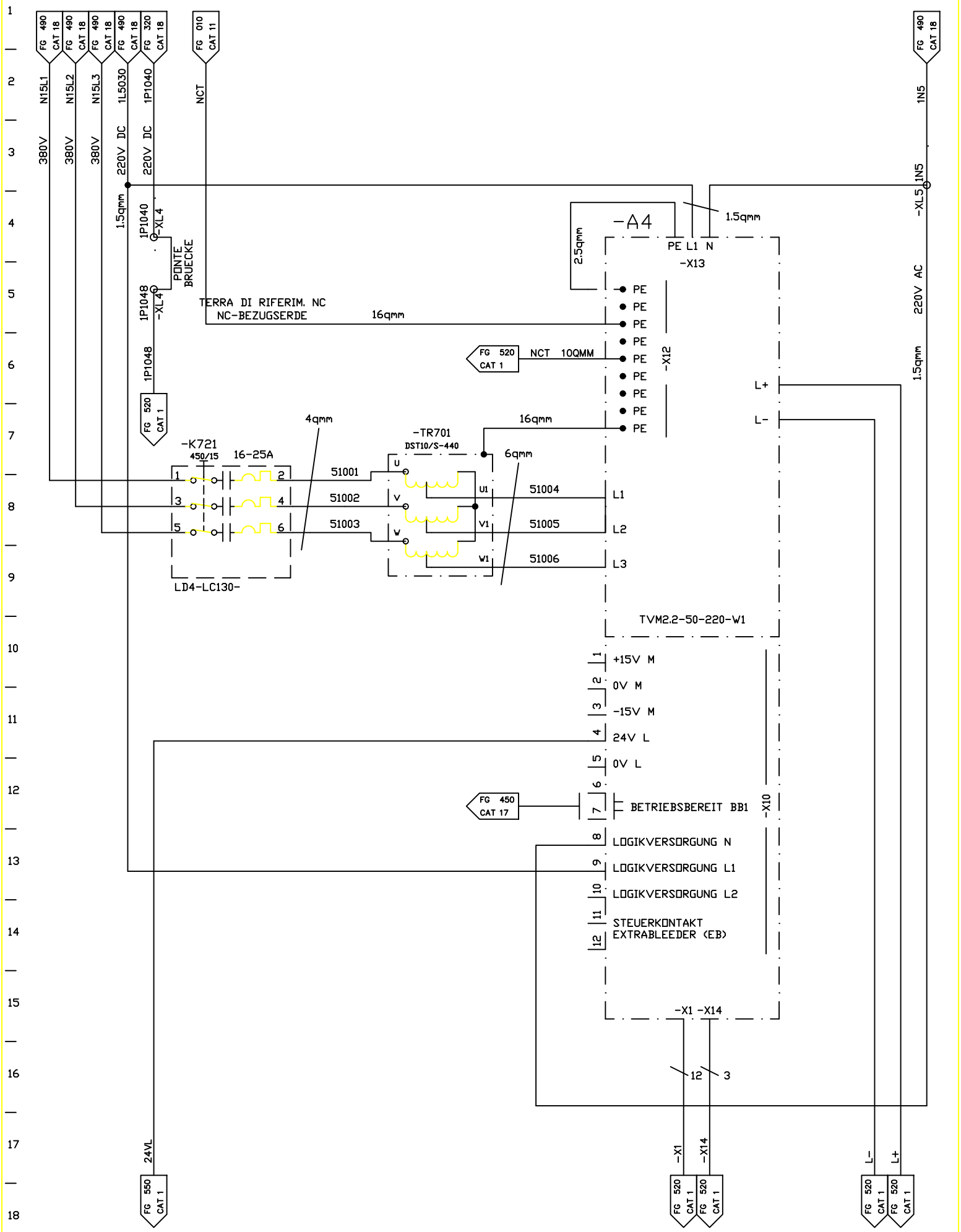

FMA	DIS. N. 31239.04819	MACCHINA/IMPIANTO : FMA 453	ORDINE : 30.007629	ALIMENTAZIONE AZIONAMENTI	MV	FOGLIO 510
	CAD : Autocad 10	LAVORAZIONE : ALBERO MOTORE	COMMESSA :	VERSORGUNG ANTRIEBE		
	N. FILE : 4A510	DENOMINAZIONE : TRASFERTA	ESECUTORE : TP/BR	ARMADIO 1.2	UNITA 4A	SEGUE
	POS. ARCH. :	DATA : 02.12.92	AGG. : a b			

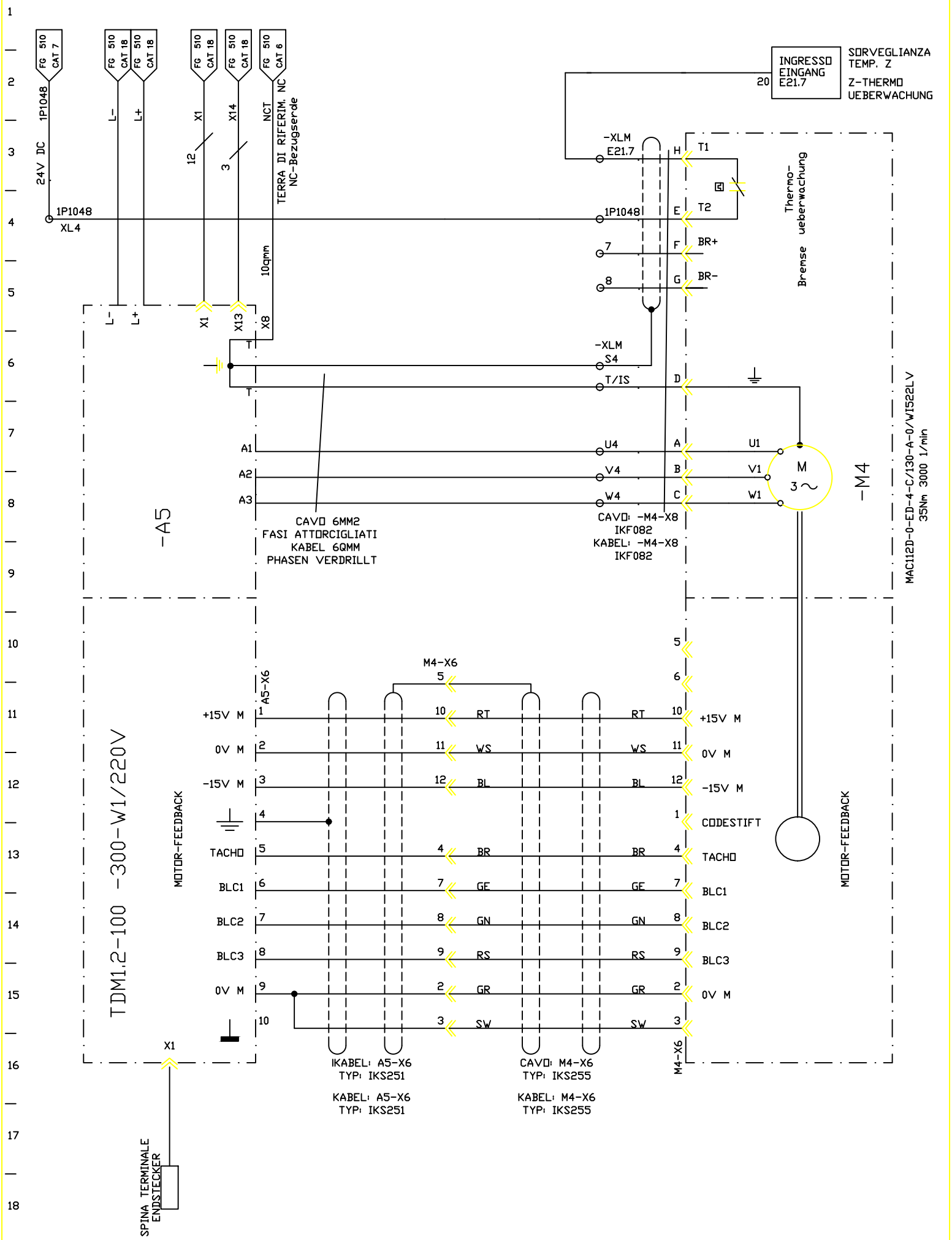

FMA	DIS. N. 31239.04819	MACCHINA/IMPIANTO : FMA 453	ORDINE : 30.007629	ASSE Z Z-ACHSE	MZ	FOGLIO 520
	CAD : Autocad 10	LAVORAZIONE : ALBERO MOTORE	COMMESSA :			
	N. FILE : 4A520	DENOMINAZIONE : TRASFERTA	ESECUTORE : TP/BR	ARMADIO 1.2	UNITA 4A	SEGUE
	POS. ARCH. :	DATA 02.03.1993	AGG. : a b			

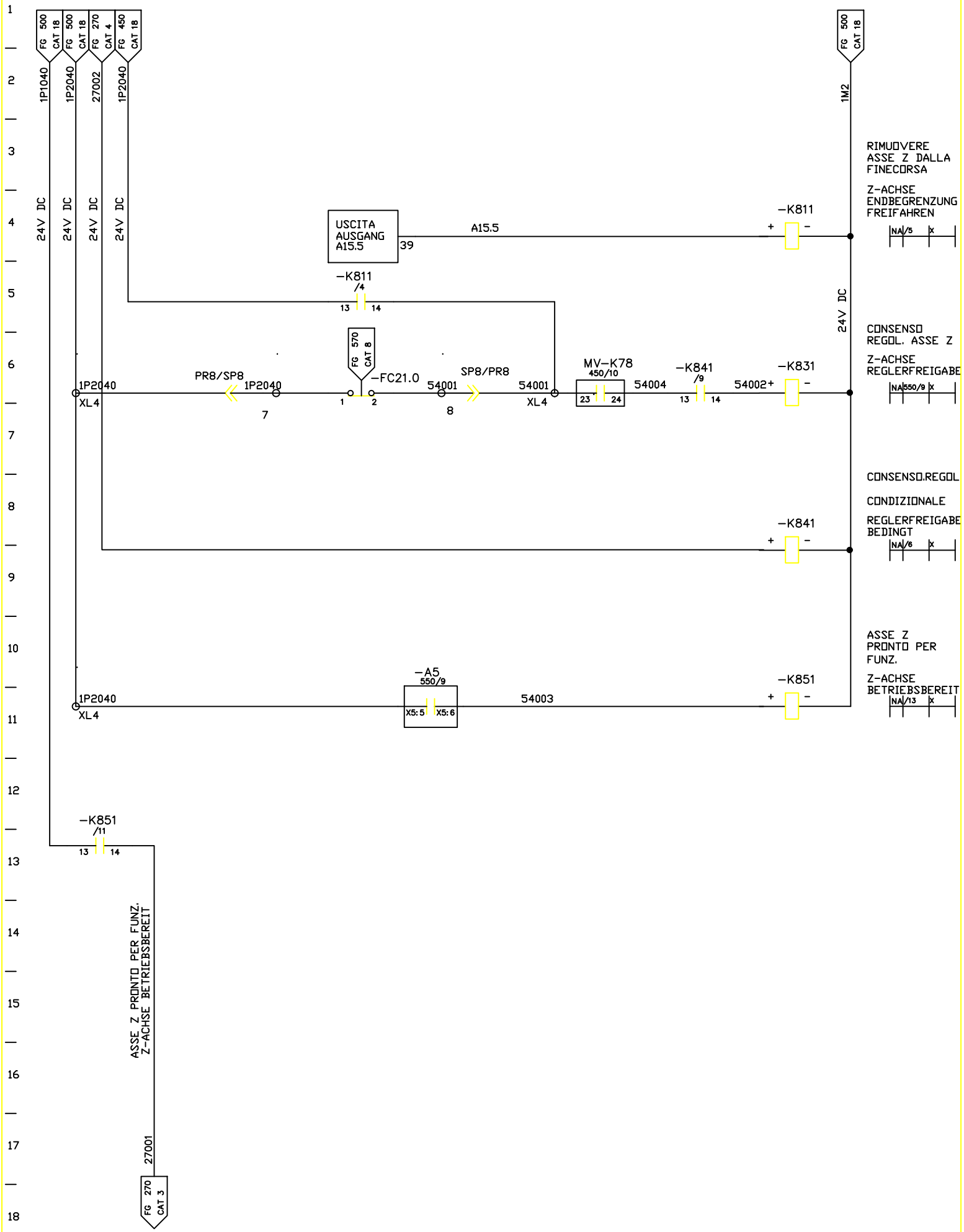

FMA	DIS. N. 31239.04819	MACCHINA/IMPIANTO : FMA 453		ORDINE : 30.007629	ASSE Z	MZ	FOGLIO 540
	CAD : Autocad 10	LAVORAZIONE : ALBERO MOTORE		COMMESSA :	Z-ACHSE		
	N. FILE : 4A540	DENOMINAZIONE : TRASFERTA		ESECUTORE : TP/BR		UNITA 4A	SEGUE
	POS. ARCH. :	DATA : 02.12.92	AGG. : a b		ARMADIO 1.1		

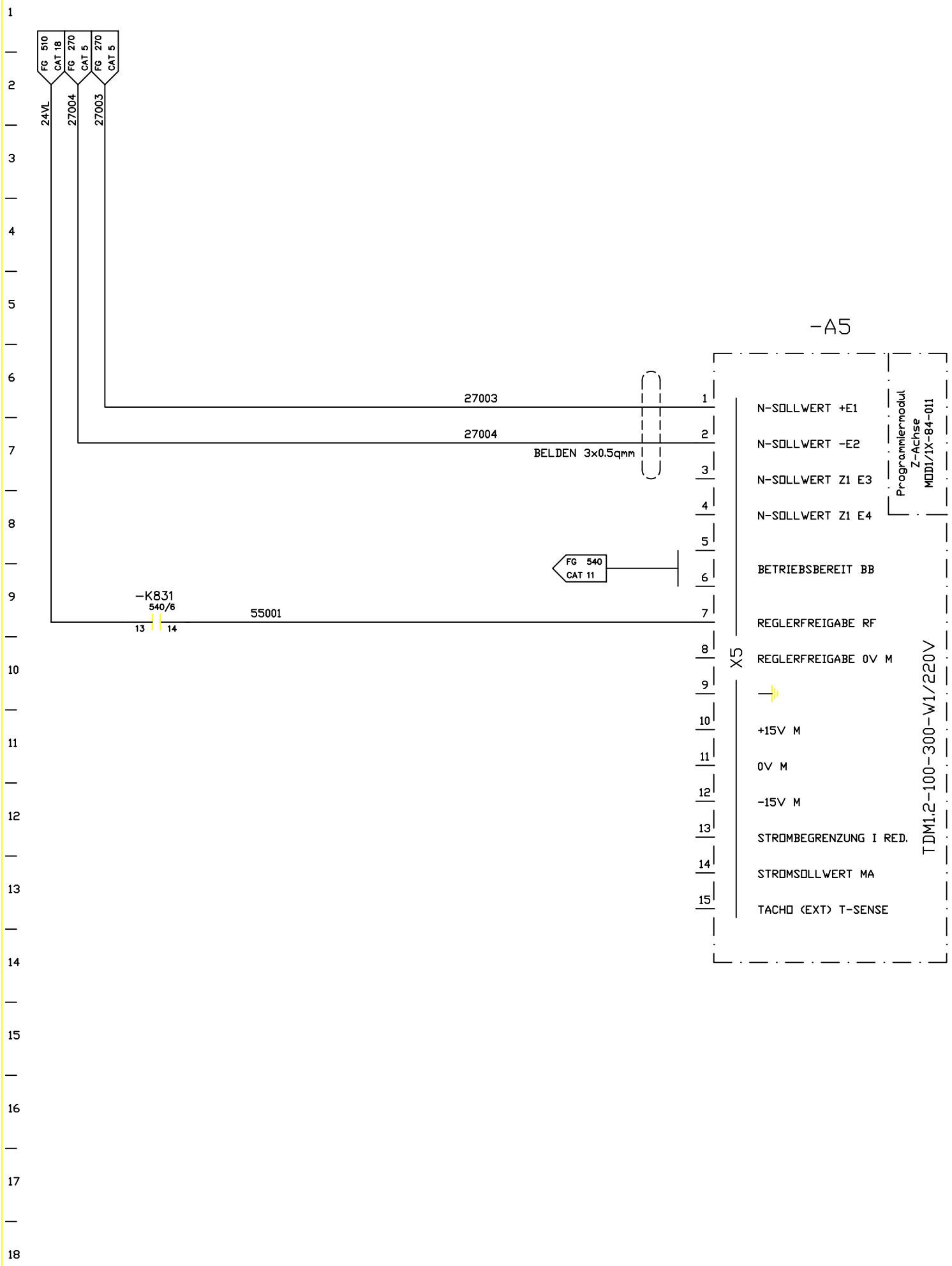

FMA	DIS. N. 31239.04819	MACCHINA/IMPIANTO : FMA 453		ORDINE : 30.007629	ASSE Z Z-ACHSE	MZ	FOGLIO 550
	CAD : Autocad 10	LAVORAZIONE : ALBERO MOTORE		COMMESSA :			
	N. FILE : 4A550	DENOMINAZIONE : TRASFERTA				UNITA 4A	SEGUE
	POS. ARCH. :	DATA : 02.12.92	AGG. : a b	ESECUTORE : TP/BR	ARMADIO 1.2		

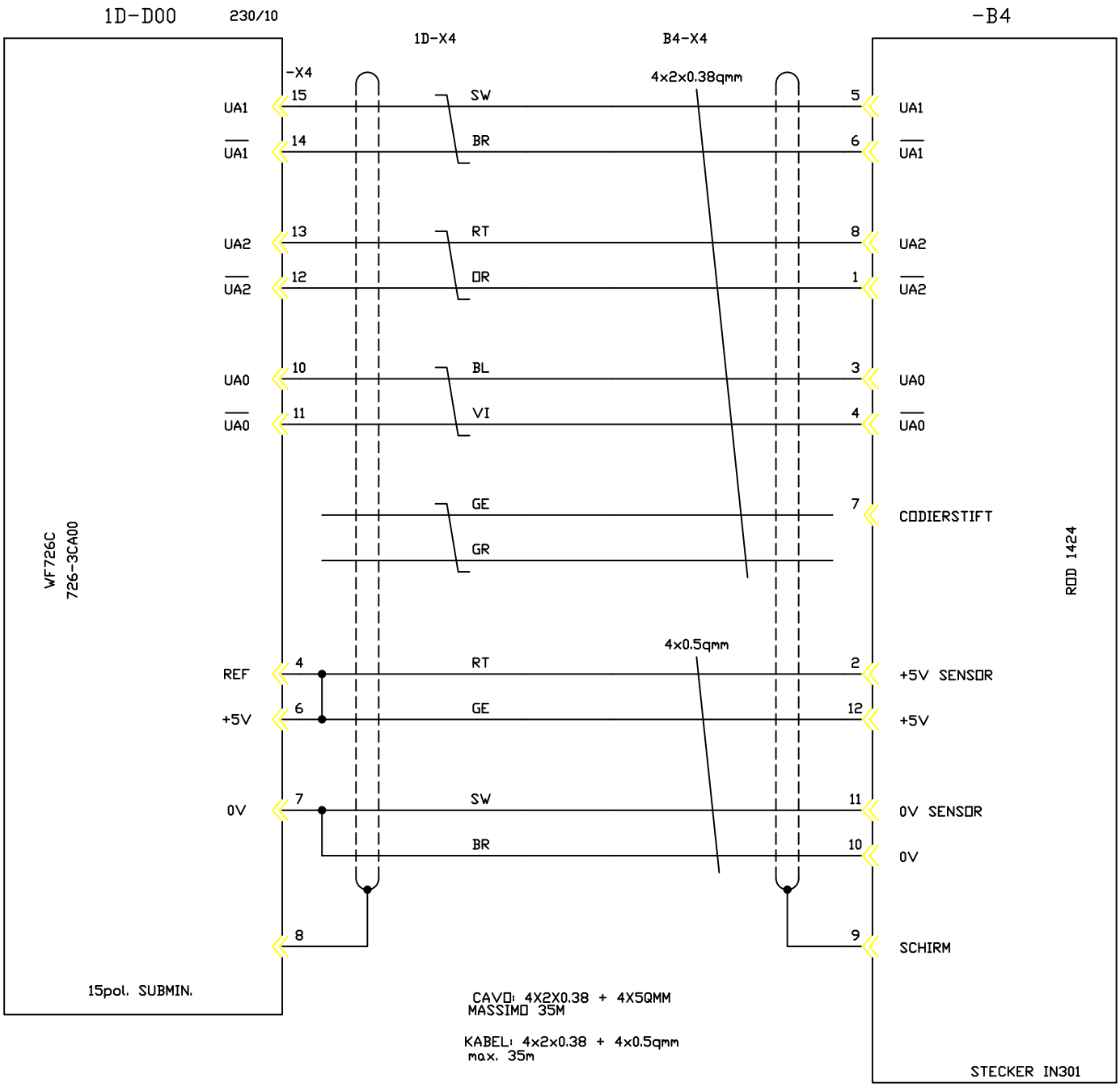

FMA	DIS. N. 31239.04819	MACCHINA/IMPIANTO : FMA 453	ORDINE : 30.007629	ASSE Z Z-ACHSE	MZ	FOGLIO 560
	CAD : Autocad 10	LAVORAZIONE : ALBERO MOTORE	COMMESSA :			
	N. FILE : 4A560	DENOMINAZIONE : TRASFERTA	ESECUTORE : TP/BR		UNITA 4A	SEGUE
	POS. ARCH. :	DATA : 02.12.92 AGG. : a b		ARMADIO 1.1		

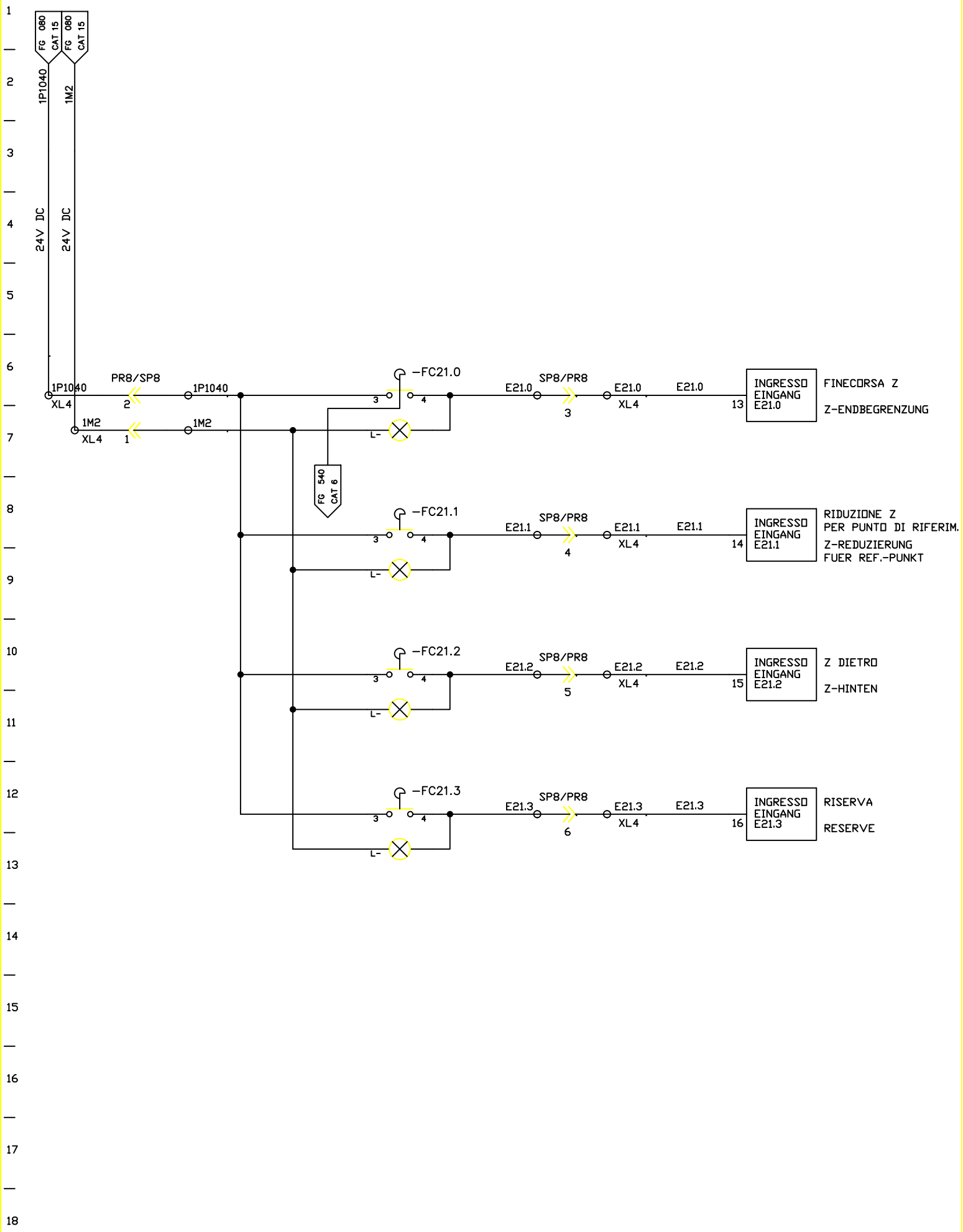

FMA	DIS. N. 31239.04819	MACCHINA/IMPIANTO : FMA 453		ORDINE : 30.007629	ASSE Z Z-ACHSE	MZ	FOGLIO 570
	CAD : Autocad 10	LAVORAZIONE : ALBERO MOTORE		COMMESSA :			
	N. FILE : 4A570	DENOMINAZIONE : TRASFERTA				UNITA 4A	SEGUE
	POS. ARCH. :	DATA : 02.12.92	AGG. : a b	ESECUTORE : TP/BR	ARMADIO 1.1		

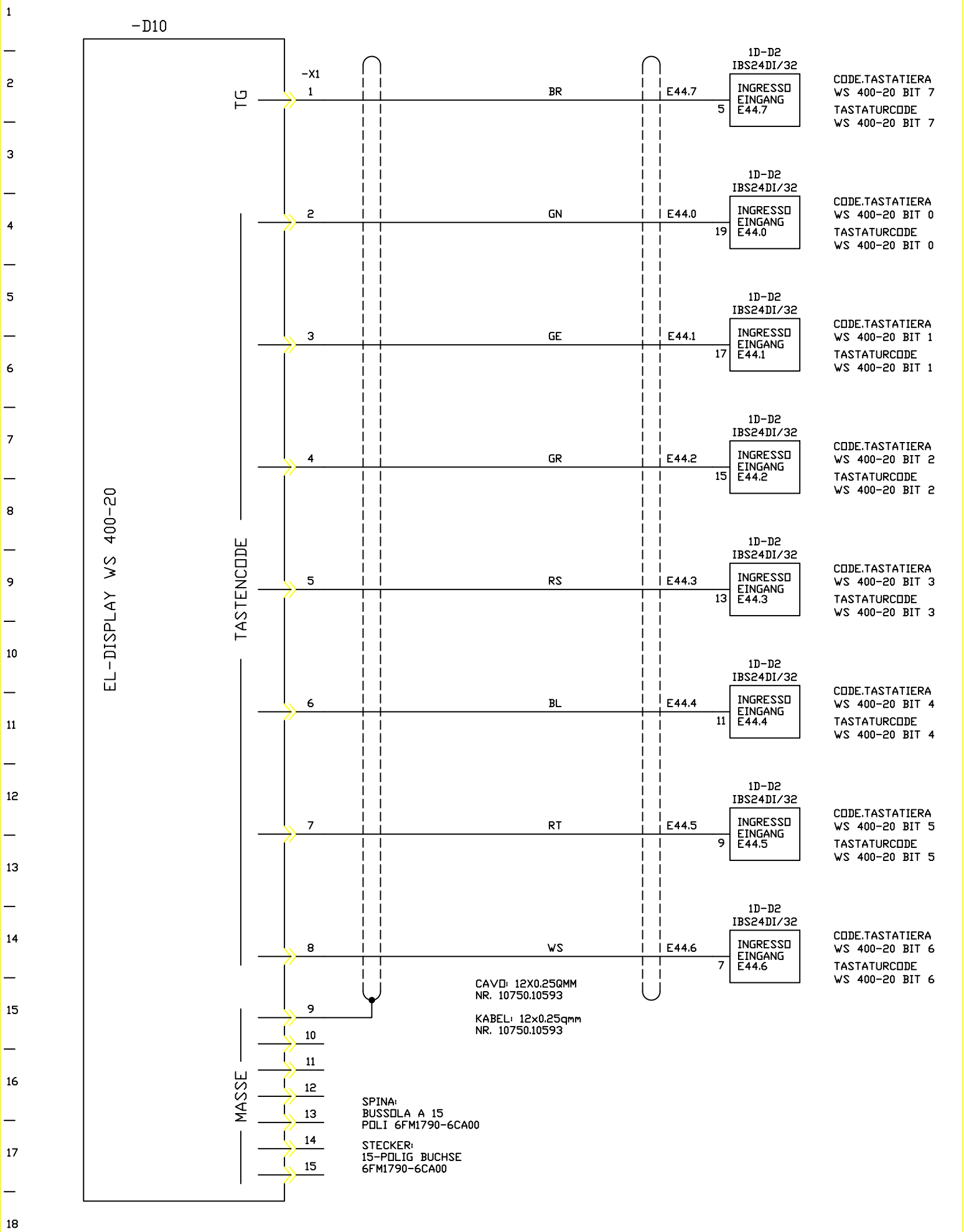

FMA	DIS. N. 31239.04819	MACCHINA/IMPIANTO : FMA 453	ORDINE : 30.007629	CONSOLLE UNITA BEDIENPULT	BP	FOGLIO 1000
	CAD : Autocad 10	LAVORAZIONE : ALBERO MOTORE	COMMESSA :			
	N. FILE : 4A1000	DENOMINAZIONE : TRASFERTA	ESECUTORE : TP/BR		UNITA 4A	SEGUE
	POS. ARCH. :	DATA : 02.12.92 AGG. : a b		BP		

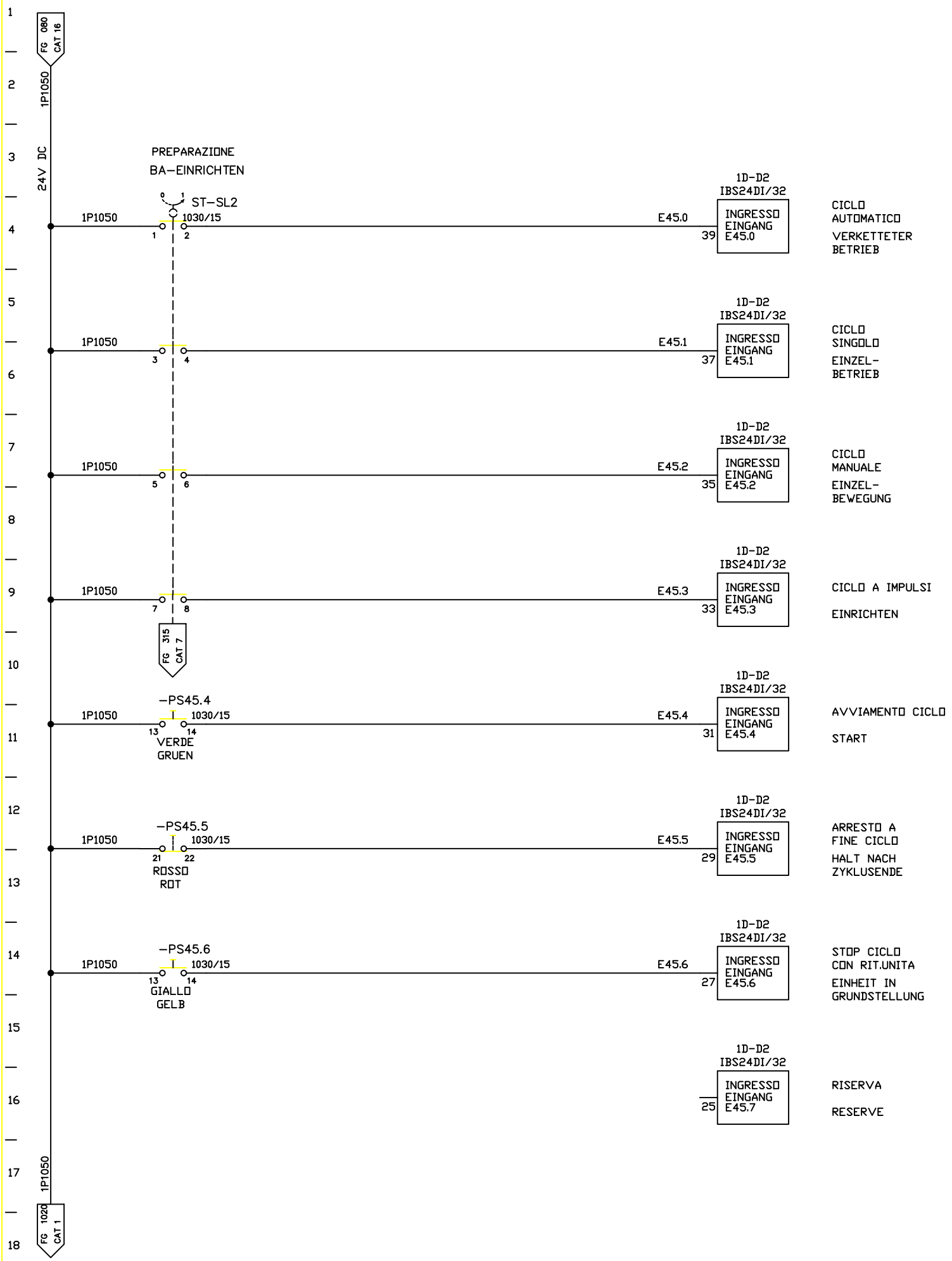

FMA	DIS. N. 31239.04819	MACCHINA/IMPIANTO : FMA 453	ORDINE : 30.007629	CONSOLLE UNITA BEDIENPULT	BP	FOGLIO 1010
	CAD : Autocad 10	LAVORAZIONE : ALBERO MOTORE	COMMESSA :			
	N. FILE : 4A1010	DENOMINAZIONE : TRASFERTA	ESECUTORE : TP/BR		UNITA 4A	SEGUE
	POS. ARCH. :	DATA : 02.12.92 AGG. : a b		BP		

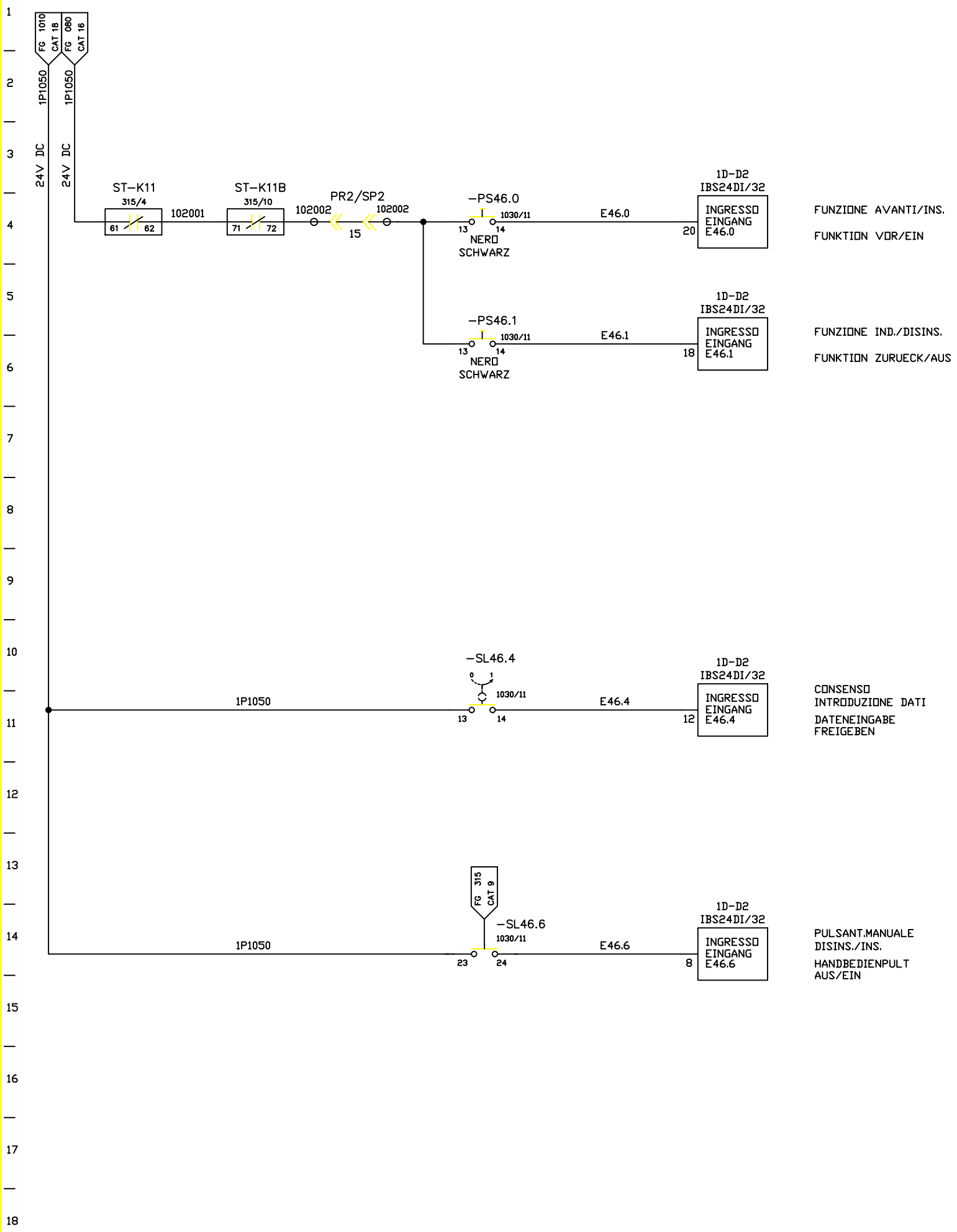

FMA	DIS. N. 31239.04819	MACCHINA/IMPIANTO : FMA 453		ORDINE : 30.007629	CONSOLLE UNITA BEDIENPULT	BP	FOGLIO 1020
	CAD : Autocad 10	LAVORAZIONE : ALBERO MOTORE		COMMESSA :			
	N. FILE : 4A1020	DENOMINAZIONE : TRASFERTA		ESECUTORE : TP/BR		UNITA 4A	SEGUE
	POS. ARCH. :	DATA : 02.12.92	AGG. : a b		BP		

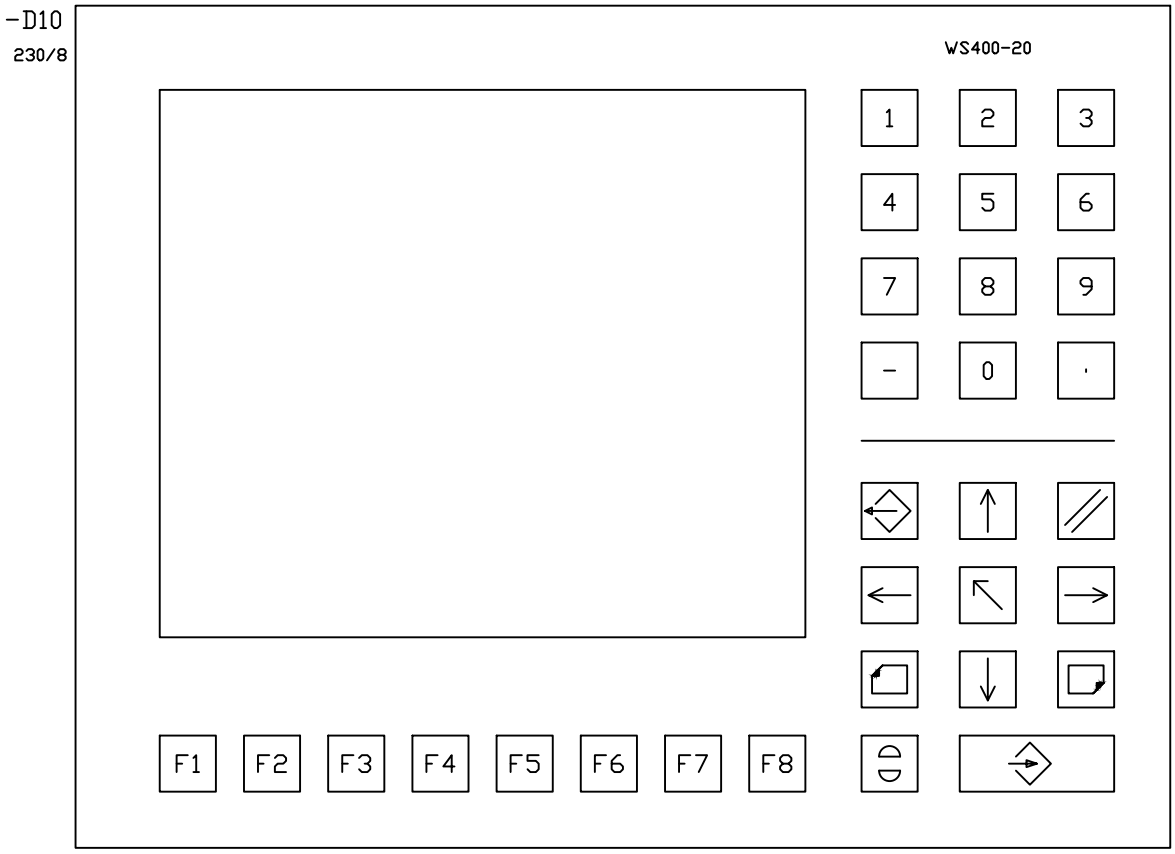

INTRODUZIONE
DATI ARRESTO/CONSENSO

DATENEINGABE
SPERREN/FREIGEBEN

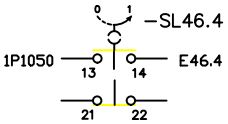

ZB2-BG2-F022

NERO
SCHWARZ

TENSIONE.PRINCIPALE
DISINS.-INS.

LASTSPANNUNG
AUS-EIN

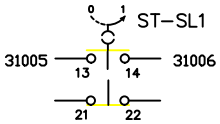

ZB2-BG4-F034

ROSSO
ROT

PULSANTIERA.MANUALE
DISINS./ INS.

HANDBEDIENPULT
AUS/EIN

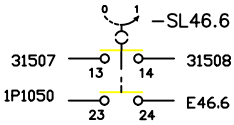

ZB2-BG2-F022

NERO
SCHWARZ

FUNZIONE
IND./DISINS.

FUNKTION
ZURUECK/AUS

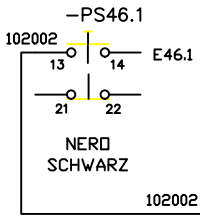

NERO
SCHWARZ

FUNZIONE
AVANTI/INS.

FUNKTION
VOR/EIN

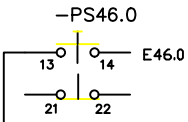

NERO
SCHWARZ

1 CICLO AUTOMATICO
2 CICLO SINGOLO
3 CICLO MANUALE
4 CICLO A IMPULSI

1 VERKETTETER BETRIEB
2 EINZELBETRIEB
3 EINZELBEWEGUNG
4 EINRICHTEN

ARRESTO EMERG.

NOT-AUS

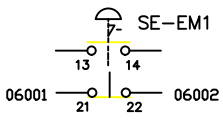

ROSSO
ROT

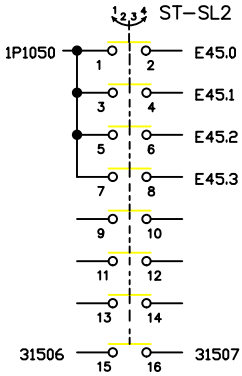

JACK
Knebel
XBC-D19116M12

ARRESTO
A FINE CICLO

HALT
NACH ZYKLUSENDE

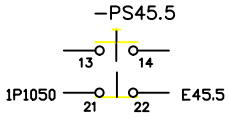

ROSSO
ROT

VS-PR3

110V AC

AVVIAMENTO CICLO

START

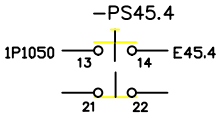

VERDE
GRUEN

1D-PR2

STOP CICLO
CON RIT.UNITA

EINHEIT IN
GRUNDSTELLUNG

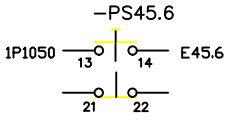

GIALLO
GELB

FMA	DIS. N. 31239.04819	MACCHINA/IMPIANTO : FMA 453		ORDINE : 30.007629	CONSOLLE UNITA BEDIENPULT	BP	FOGLIO 1030
	CAD : Autocad 10	LAVORAZIONE : ALBERO MOTORE		COMMESSA :			
	N. FILE : 4A1030	DENOMINAZIONE : TRASFERTA		ESECUTORE : TP/BR		UNITA 4A	SEGUE
	POS. ARCH. :	DATA : 02.12.92	AGG. : a b		BP		

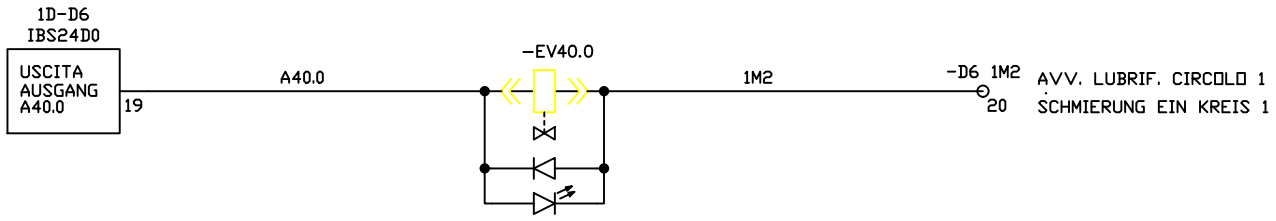

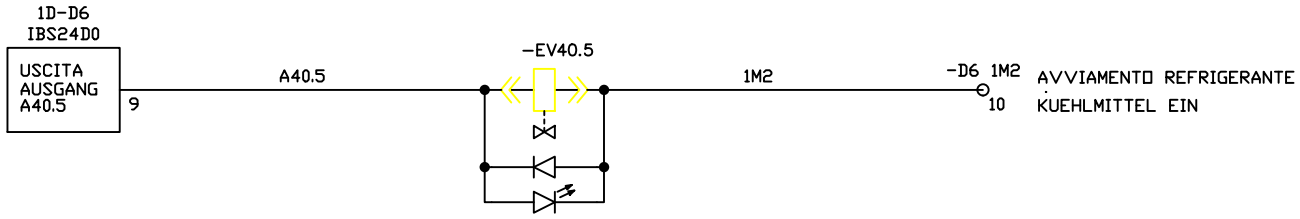

FMA	DIS. N. 31239.04819	MACCHINA/IMPIANTO : FMA 453		ORDINE : 30.007629	LUBRIF. SCHMIERUNG	4A	FOGLIO 1041
	CAD : Autocad 10	LAVORAZIONE : ALBERO MOTORE		COMMESSA :			
	N. FILE : 4A1041	DENOMINAZIONE : TRASFERTA		ESECUTORE : TP/BR		UNITA 4A	SEGUE
	POS. ARCH. :	DATA : 02.12.92	AGG. : a b		BP		

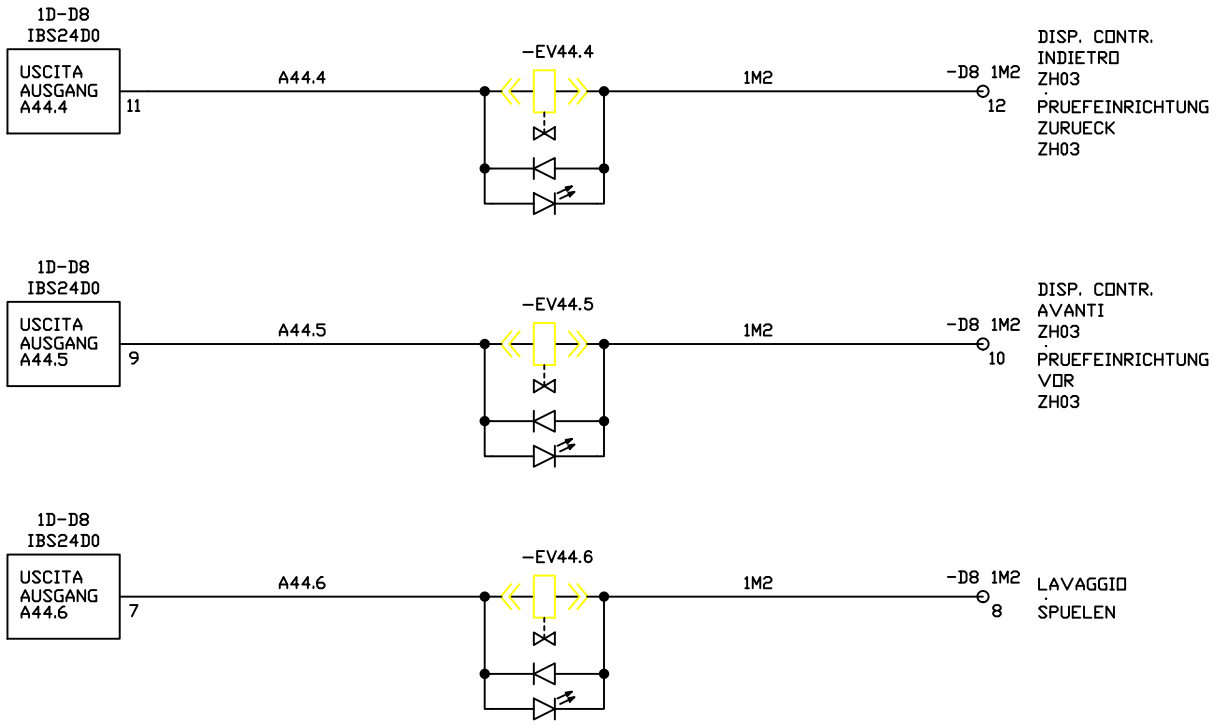

FMA	DIS. N. 31239.04819	MACCHINA/IMPIANTO : FMA 453		ORDINE : 30.007629	DISPOSITIVO DI CONTROLLO PRUEF-EINRICHTUNG BP	4A	FOGLIO 1045
	CAD : Autocad 10	LAVORAZIONE : ALBERO MOTORE		COMMESSA :			
	N. FILE : 4A1045	DENOMINAZIONE : TRASFERTA		ESECUTORE : TP/BR		UNITA 4A	SEGUE
	POS. ARCH. :	DATA 02.03.1993	AGG. : a b				

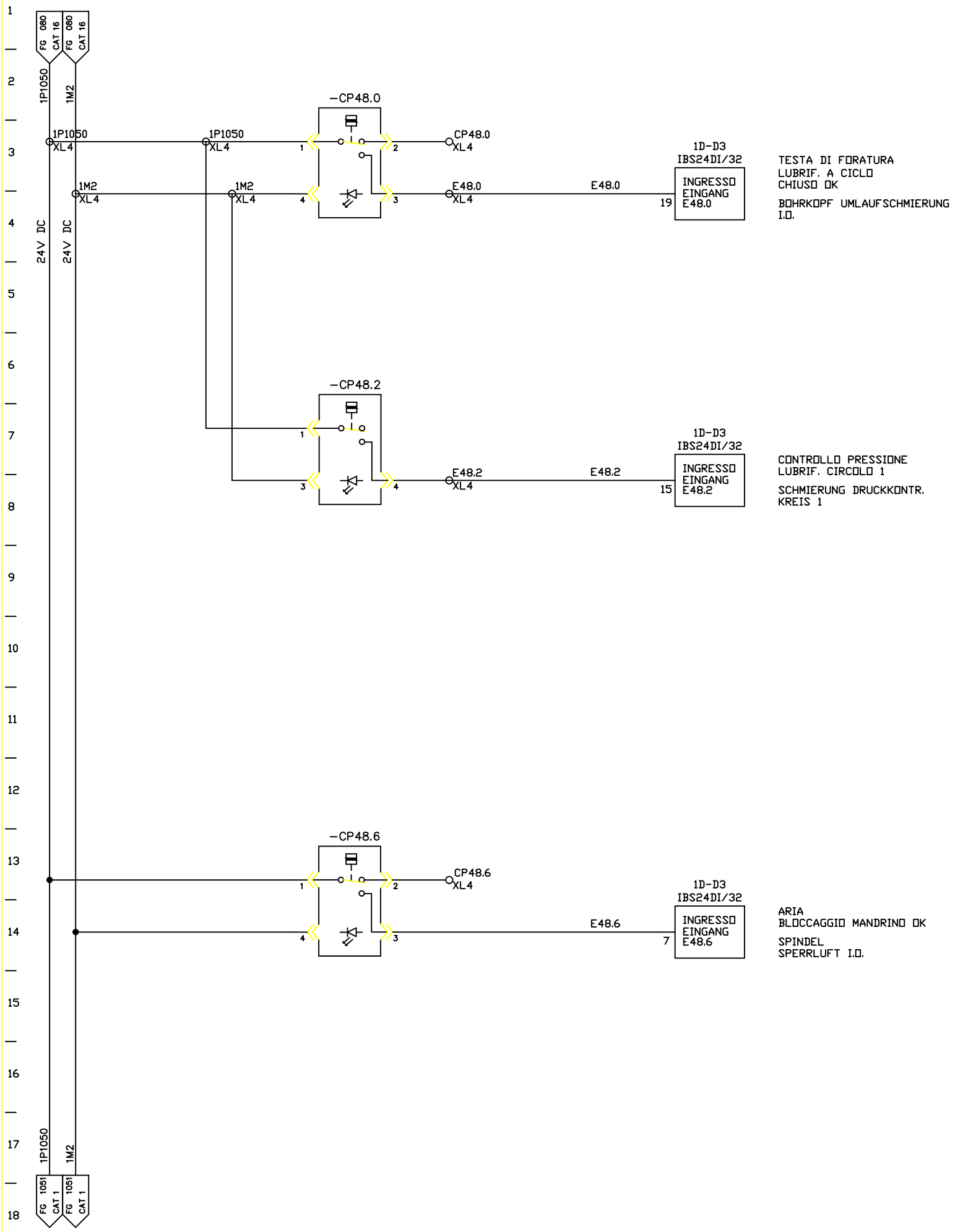

FMA	DIS. N. 31239.04819	MACCHINA/IMPIANTO : FMA 453		ORDINE : 30.007629	LUBRIF. SCHMIERUNG	4A	FOGLIO 1050
	CAD : Autocad 10	LAVORAZIONE : ALBERO MOTORE		COMMESSA :			
	N. FILE : 4A1050	DENOMINAZIONE : TRASFERTA				UNITA 4A	SEGUE
	POS. ARCH. :	DATA : 25.10.00	AGG. : a b	ESECUTORE : TP/BR	BP		

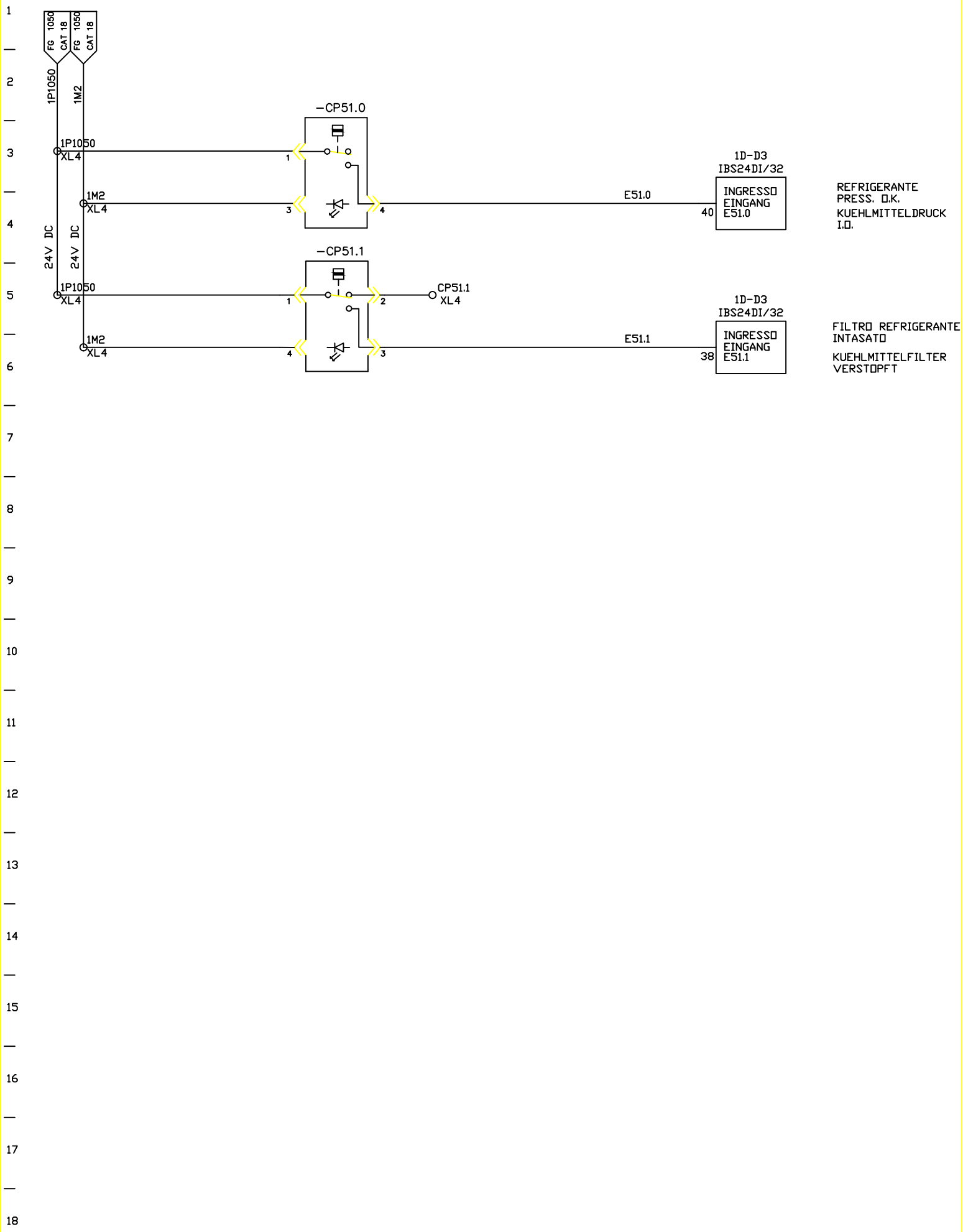

FMA	DIS. N. 31239.04819	MACCHINA/IMPIANTO : FMA 453		ORDINE : 30.007629	REFRIGERANTE ASSE Z	4A	FOGLIO 1051
	CAD : Autocad 10	LAVORAZIONE : ALBERO MOTORE		COMMESSA :	KUEHLMITTEL Z-ACHSE		
	N. FILE : 4A1051	DENOMINAZIONE : TRASFERTA		ESECUTORE : TP/BR		UNITA 4A	SEGUE
	POS. ARCH. :	DATA : 25.10.00	AGG. : a b		BP		

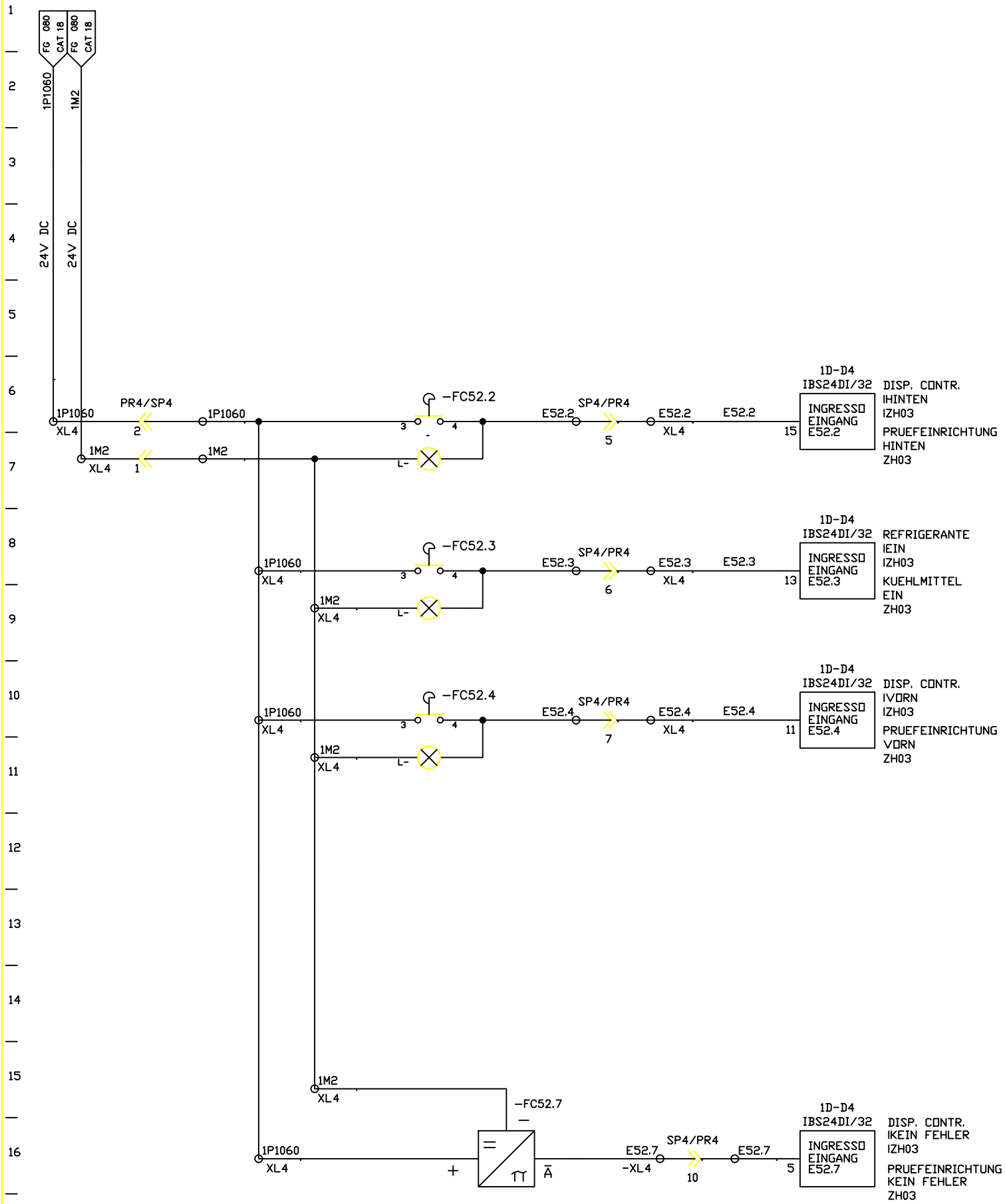

FMA	DIS. N. 31239.04819	MACCHINA/IMPIANTO : FMA 453		ORDINE : 30.007629	IPRUEF-EINRICHTUNG	6A	FOGLIO 1053
	CAD : Autocad 10	LAVORAZIONE : ALBERO MOTORE		COMMESSA :	PRUEF-EINRICHTUNG		
	N. FILE : 4A1053	DENOMINAZIONE : TRASFERTA		ESECUTORE : TP/BR		UNITA 4A	SEGUE
	POS. ARCH. :	DATA 02.03.1993	AGG. : a b		BP		