BENENNUNG / DENOMINAZIONE						PLC-STEUERUNG	BEMERKUNG
GRUPPE / GRUPPO	FUNKTIONS-INHALT / CONTENUTO-FUNZIONE	ZEICHNUNGS-NR / NUMERO DISEGNO	BLATT-NR / NUM.FOGL	BLATTANZ. / INDIC.FOGL.			
	INHALTS UEBERSICHT:	31239.14818	001-003			24B	
	INDICE						
	STROMLAUFPLAN:						
	SCHEMA DI CABLAGGIO						
N	NETZ EINSPEISUNG		010				
	ALIMENTAZIONE DALLA RETE						
1N5	STEUERSPANNUNG EIN 110VAC		020				
	TENSIONE DI COMANDO						
	SPANNUNGSVERSORGUNG INDRAMAT 220VAC		030				
	ALIMENTAZIONE DI TENSIONE PER INDRAMAT						
	PLC-SPANNUNGSVERSORGUNG 110VAC						
	ALIMENTAZIONE DI TENSIONE PER PLC						
SE	STEUERSPANNUNG		050				
	INSERIMENTO TENSIONE DI COMANDO						
	NOT-AUS		060				
	ARRESTO EMERGENZA						
	LASTSPANNUNG EIN						
	INSERIMENTO TENSIONE DI CARICO						
	SI-AUTOMATEN UEBERWACHUNG		070				
	SORVEGLIANZA INTERRUTTORE AUTOMATICO						
1M2	STEUERSPANNUNG-PLC EINGAENGE 24VDC		080-081				
	TENSIONE DI COMANDO-PLC INGRESSI						
	LASTSPANNUNG 24VDC		090				
	TENSIONE DI CARICO		100				
VS	EL-SCHALTSCHRANK TUERVERRIEGELUNG		170				
	INTERBLOCCO DI SICUREZZA PORTA ARMADIO EL						
	WARNBLINKANZEIGE/BELEUCHTUNG		180				
	LAMPEGGIATORE DI AVVERTIMENT/ILLUMINAZIONE		190				
	KUEHLGERAET						
	RAFFREDDATORE						
1D	PLC-ERWEITERUNGEGERAET/VERSORGUNG		230				
	APPARECCHIO COMPLEMENTARE EG1 PER PLC						
	PLC-GERAETE AUFBAU/E/A-BELEGUNG		240				
	COORDINAMENTO I/O PLC						
	VERSORGUNG E/A-MODULE-INTERBUS-S		250				
	ALIMENTAZIONI INTERBUS-S						
	E/A-BELEGUNG-INTERBUS-S		260				
	COORDINAMENTO I/O INTERBUS-S						
	WF 726C -ACHSEN SOLLWERTE		270				
	VALORE RICHIESTO ASSI WF 726C						

FMA	DIS. N. : 31239.14818	MACCHINA/IMPIANTO : FMA 453	ORDINE : 30.007629	INHALTS-UEBERSICHT		FOGLIO 001
	CAD : AUTOCAD 10	LAVORAZIONE : ALBERO MOTORE	COMMESSA :	INDICE		
	N. FILE : 24A1	DENOMINAZIONE : TRASFERTA	ESECUTORE :		UNITA: 24A	SEGUE
	POS. ARCH.:	DATA : 30.04.93 AGG. : a b				

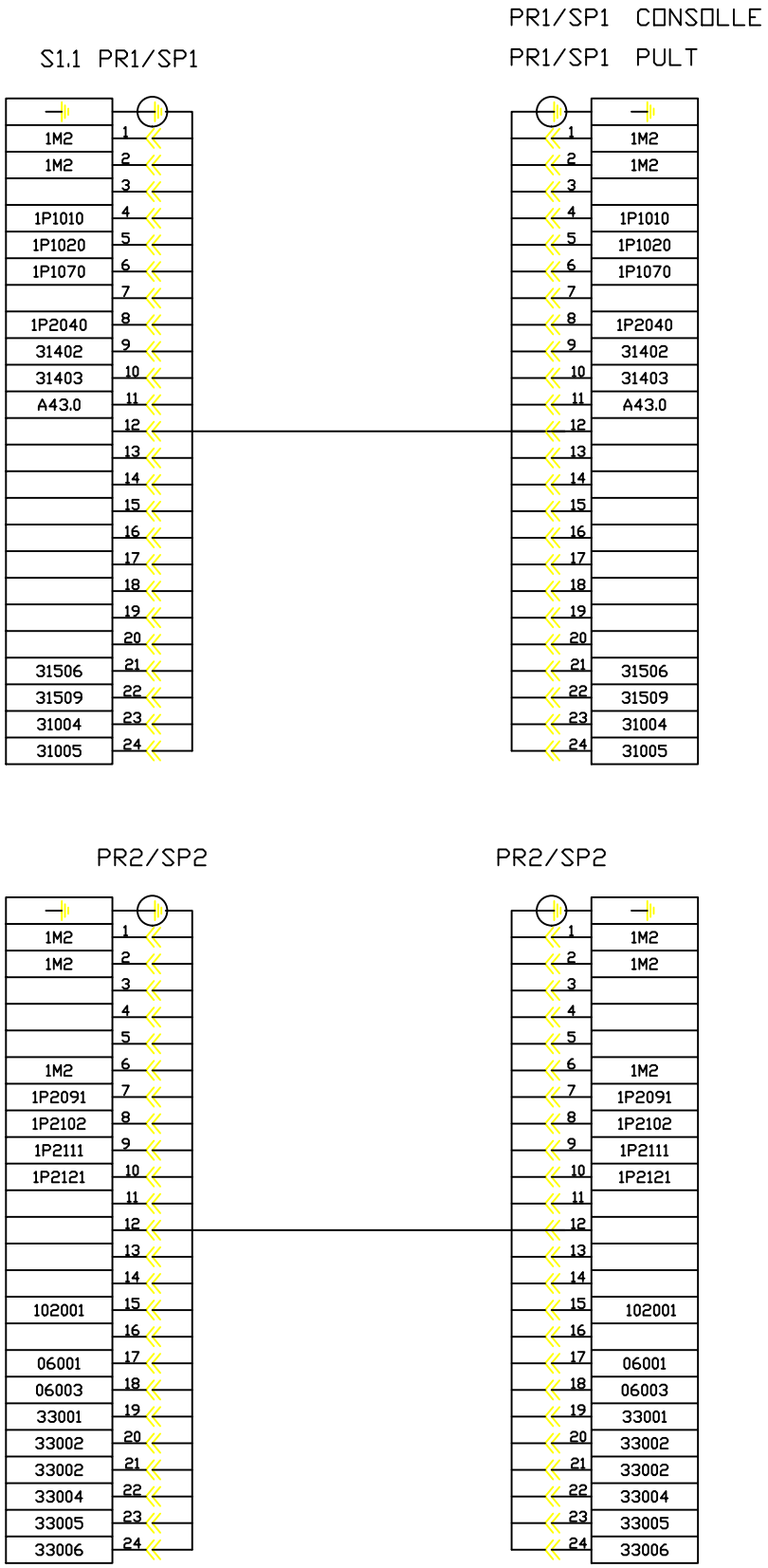

FMA	DIS. N. 31239.14867	MACCHINA/IMPIANTO : FMA 453		ORDINE : 30.007629	SCHEMA DI MORS.E CONN.		FOGLIO 1
	CAD : Autocad 10	LAVORAZIONE : ALBERO MOTORE		COMMESSA :			
	N. FILE : 24A1K	DENOMINAZIONE : TRASFERTA		ESECUTORE : HET	KLEMMEN/ STECKERPLAN	UNITA 24A	SEGUE
	POS. ARCH. :	DATA : 16.12.92	AGG. : a b		ARMADIO 1.1		

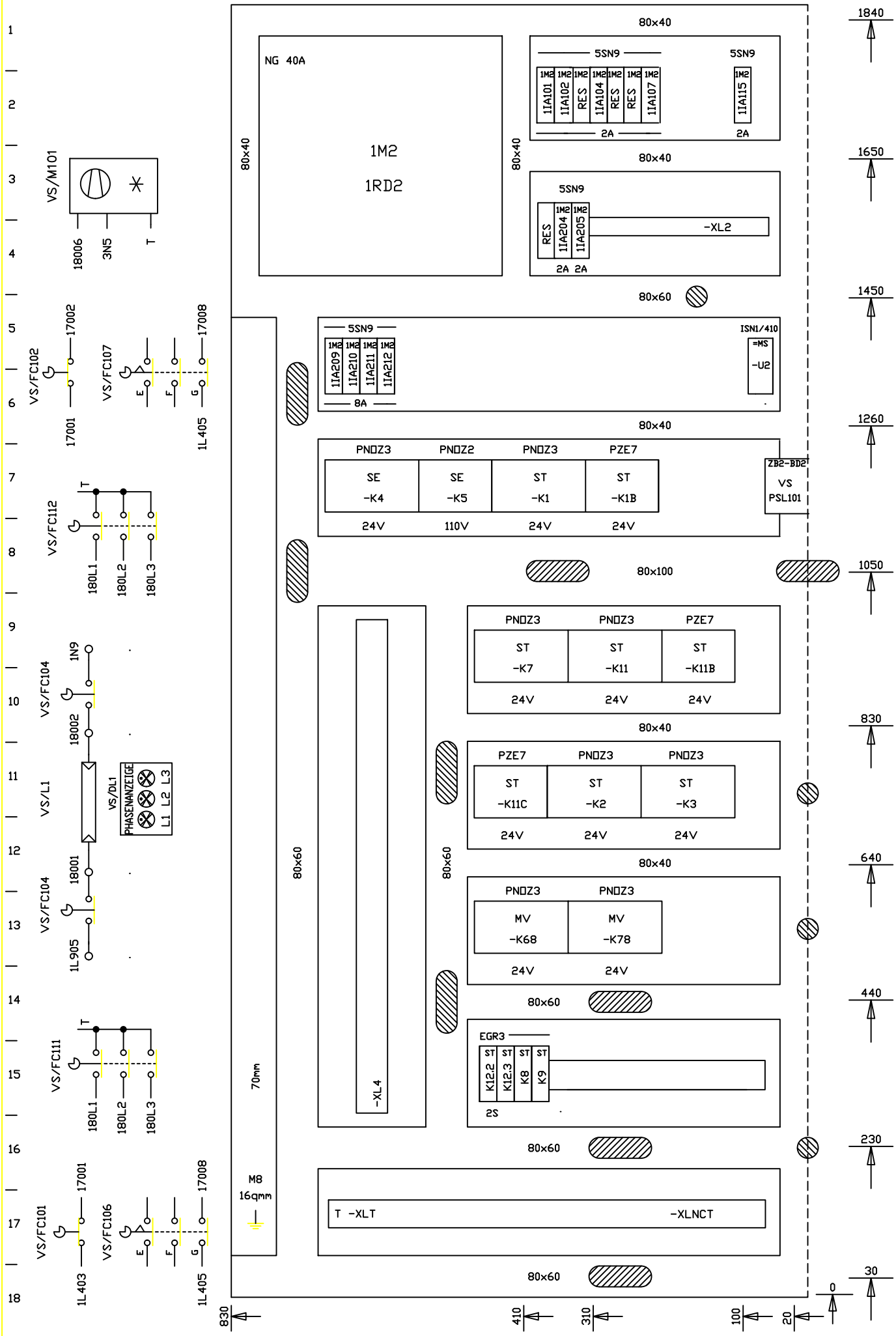

FMA	DIS. N. 31239.14834	MACCHINA/IMPIANTO : FMA 453	ORDINE : 30.007629	PIANO COSTRUT. AUFBAUPLAN		FOGLIO 1
	CAD : Autocad 10	LAVORAZIONE : ALBERO MOTORE	COMMESSA :			
	N. FILE : 24A1S	DENOMINAZIONE : TRASFERTA	ESECUTORE : HET		UNITA 24A	SEGUE
	POS. ARCH. :	DATA : 16.12.92 AGG. : a b		ARMADIO 1.1		

BENENNUNG / DENOMINAZIONE						PLC-STEUERUNG	BEMERKUNG
GRUPPE / GRUPPO	FUNKTIONS-INHALT / CONTENUTO-FUNZIONE	ZEICHNUNGS-NR / NUMERO DISEGNO	BLATT-NR / NUM.FOGL	BLATTANZ. / INDIC.FOGL.			
ST	SIGNALE ZENTRALTEIL-EINHEIT	31239.14818	290			24B	
	SEGNALI UNITA PARTE CENTRALE-UNITA						
	LASTSPANNUNG EIN		310				
	INSERIMENTO TENSIONE DI CARICO						
	HANDBEDIENPULT		314				
	CONSOLLE DI COMANDO MANUALE						
	LASTSPANNUNG EIN-EINRICHTBETRIEB		315-316				
	TENSIONE DI CARICO PER FUNZIONAM.PREPARATORIO						
	SCHUTZTUEREN ENTRIEGELN		320				
	PORTE DI SICUREZZA SBLOCCARE						
	SCHUTZTUEREN UEBERWACHUNG		330				
	SORVEGLIANZA PORTE DI SICUREZZA						
MS	SPINDEL 2 -RIEMENBRUCHKONTROLLE		352				
	MANDRINO 2-CONTROLLO ROTURA CINGHIA						
MV	ANTRIEBE VERSORGUNG - SPINDEL		450				
	ALIMENTAZIONE AZIONAMENTI - MANDRINO		460				
MS	SPINDEL 1		480				
	MANDRINO 1		490				
			500				
	SPINDEL 2		501-503				
	MANDRINO 2						
MV	ANTRIEBE VERSORGUNG - ACHSE		510				
	ALIMENTAZIONE AZIONAMENTI - ASSE						
24A	Z-ACHSE		520				
	ASSE Z		540				
			550				
			560				
			570				
BP	BEDIENPULT/PLC-EINGAENGE		1000				
	CONSOLLE DI COMANDO /		1010				
	INGRESSI PLC		1020				
	BEDIENPULT/AUFBAU		1030				
	CONSOLLE DI COMANDO /						
	PIANO COSTRUTTIVO						
24A	SCHMIERUNG/PLC-AUSGAENGE		1041				
	LUBRIFICAZIONE/USCITE PLC						
	SCHMIERUNG/PLC-EINGAENGE		1050				
	LUBRIFICAZIONE/INGRESSI PLC						

FMA	DIS. N. : 31239.14818	MACCHINA/IMPIANTO : FMA 453	ORDINE : 30.007629	INHALTS-UEBERSICHT		FOGLIO 002
	CAD : AUTOCAD 10	LAVORAZIONE : ALBERO MOTORE	COMMESSA :			
	N. FILE : 24A2	DENOMINAZIONE : TRASFERTA	ESECUTORE :	INDICE	UNITA: 24A	SEGUE
	POS. ARCH. :	DATA : 30.04.93	AGG. : a b			

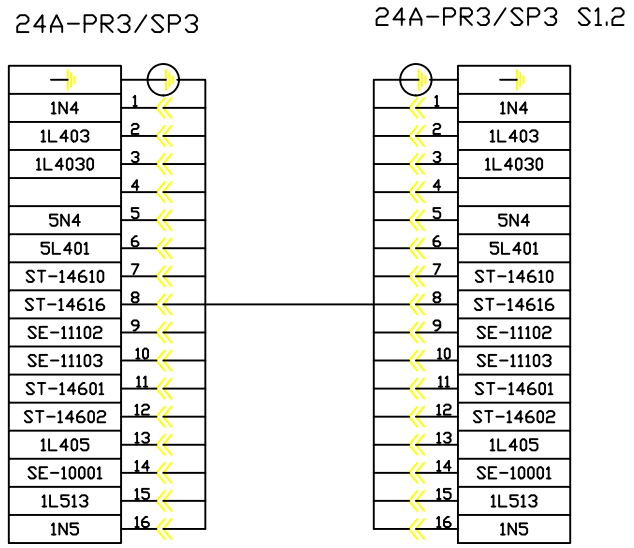

FMA	DIS. N. 31239.14867	MACCHINA/IMPIANTO : FMA 453		ORDINE : 30.007629	SCHEMA DI MORS.E CONN.		FOGLIO 2
	CAD : Autocad 10	LAVORAZIONE : ALBERO MOTORE		COMMESSA :	KLEMMEN/ STECKERPLAN	UNITA 24A	SEGUE
	N. FILE : 24A2K	DENOMINAZIONE : TRASFERTA		ESECUTORE : HET	ARMADIO 1.2		
	POS. ARCH. :	DATA : 16.12.92	AGG. : a b				

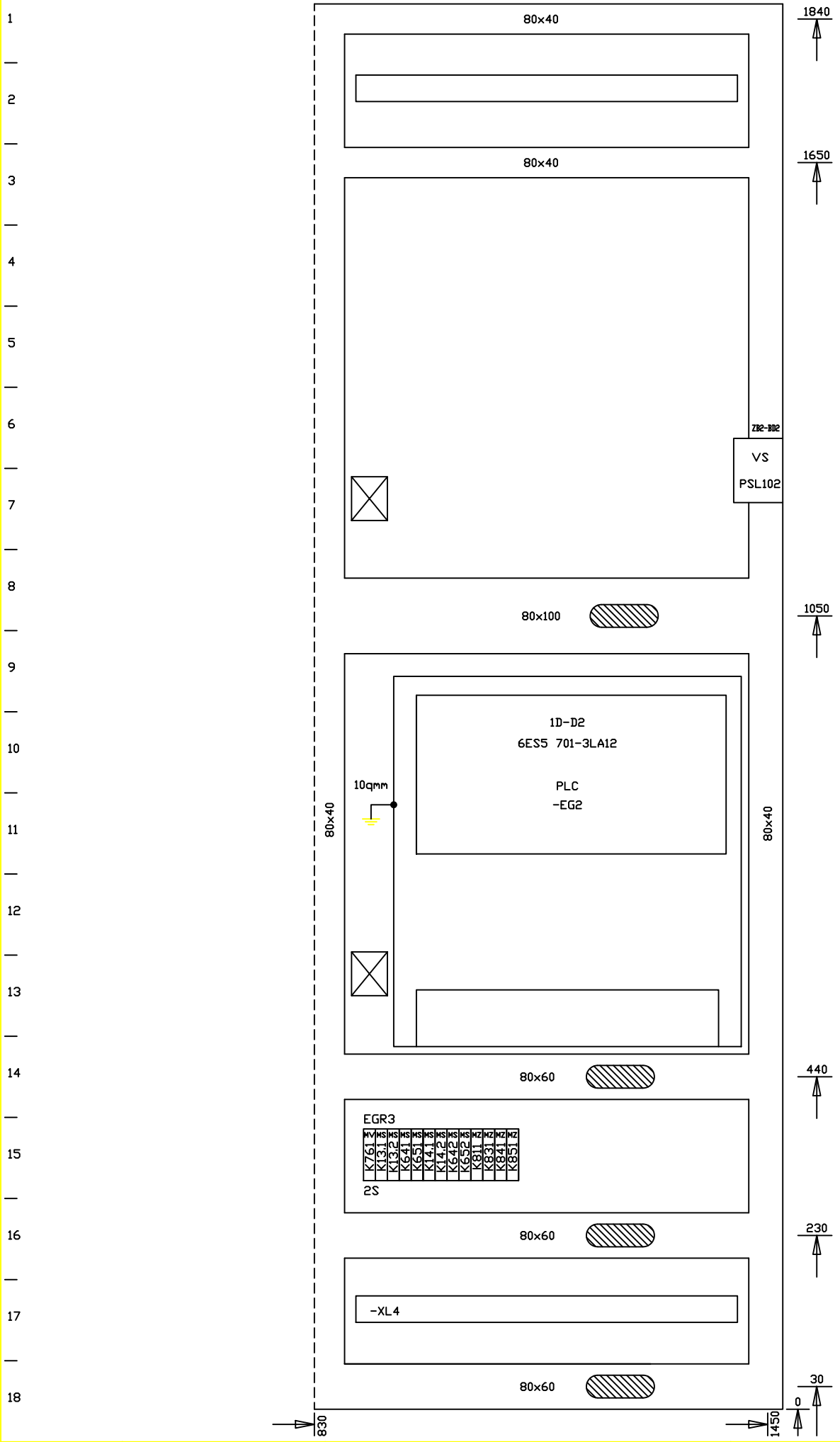

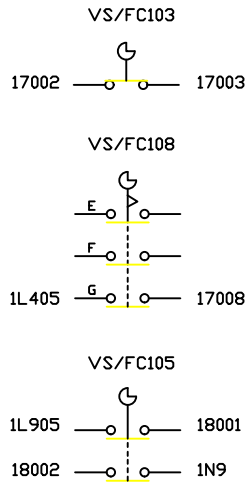

FMA	DIS. N. 31239.14834	MACCHINA/IMPIANTO : FMA 453		ORDINE : 30.007629	PIANO COSTRUT. AUFBAUPLAN		FOGLIO 2
	CAD : Autocad 10	LAVORAZIONE : ALBERO MOTORE		COMMESSA :			
	N. FILE : 24A2S	DENOMINAZIONE : TRASFERTA		ESECUTORE : HET		UNITA 24A	SEGUE
	POS. ARCH. :	DATA : 16.12.92	AGG. : a b		ARMADIO 1.1		

BENENNUNG / DENOMINAZIONE							PLC-STEUERUNG	BEMERKUNG
GRUPPE / GRUPPO	FUNKTIONS-INHALT / CONTENUTO-FUNZIONE		ZEICHNUNGS-NR / NUMERO DISEGNO	BLATT-NR / NUM.FOGL	BLATTANZ. / INDIC.FOGL.			
	GERAETE-AUFBAUPLAN	SCHALTSCHRANK	31239.14818	1-6			24B	
	PIANO COSTRUTTIVO	ARMADIO EL.						
	APPARECCHI	BEDIENPULT		7				
		CONSOLLE DI COMANDO						
	KLEMMEN/STECKERPLAN		31239.14867	1-11				
	SCHEMA DI MORSETTI E CONNETTORI							

FMA	DIS. N. : 31239.14818	MACCHINA/IMPIANTO : FMA 453	ORDINE : 30.007629	INHALTS-UEBERSICHT		FOGLIO 003
	CAD : AUTOCAD 10	LAVORAZIONE : ALBERO MOTORE	COMMESSA :	INDICE		
	N. FILE : 24A3	DENOMINAZIONE : TRASFERTA	ESECUTORE :		UNITA: 24A	SEGUE
	POS. ARCH. :	DATA : 30.04.93	AGG. : a b			

-XL4 ARMADIO 1.1

-XL4 S1.1

CONSOLLE PR8/SP8

PR8/SP8 PULT

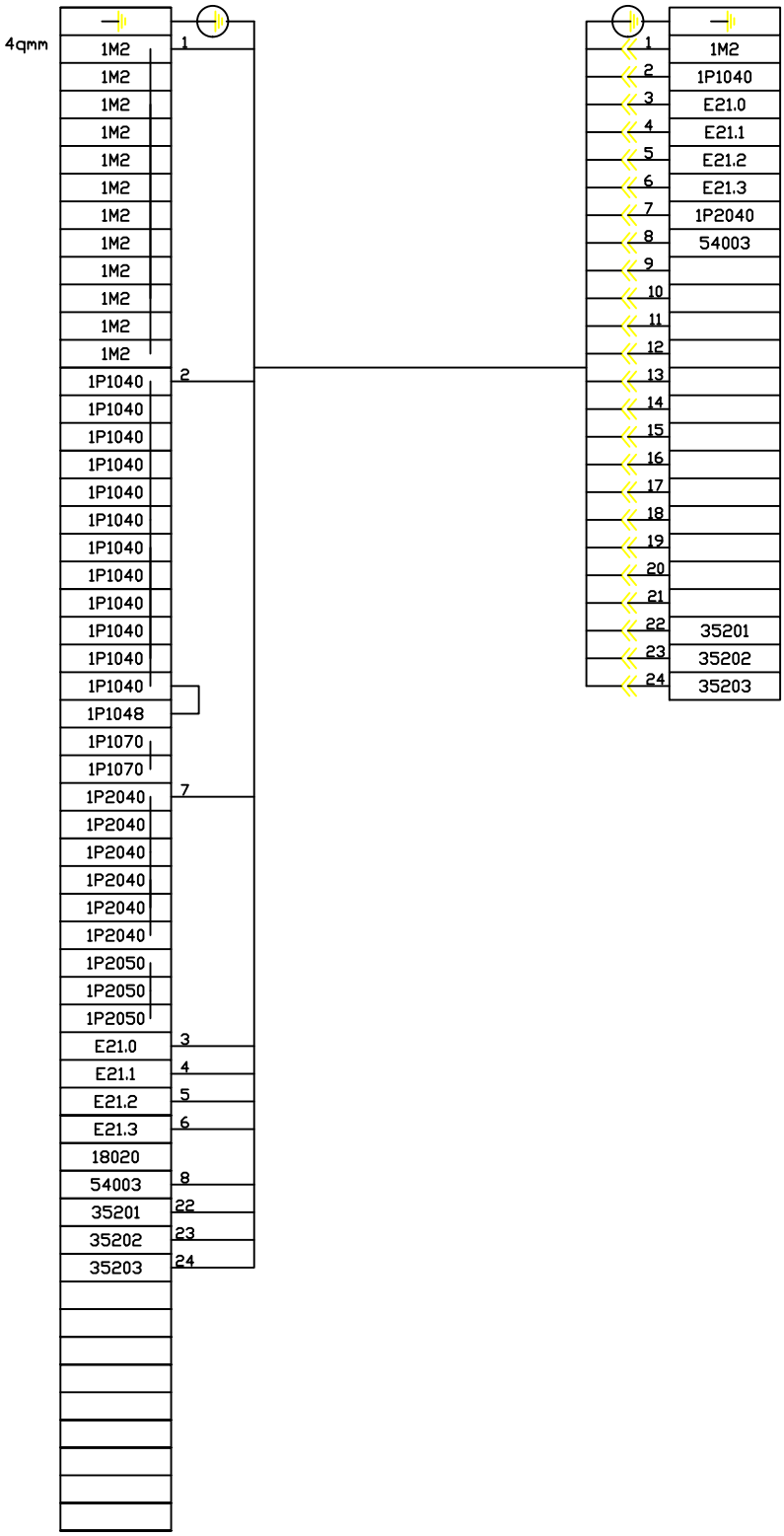

FMA	DIS. N. 31239.14867	MACCHINA/IMPIANTO : FMA 453		ORDINE : 30.007629	SCHEMA DI MORS.E CONN.		FOGLIO 3
	CAD : Autocad 10	LAVORAZIONE : ALBERO MOTORE		COMMESSA :			
	N. FILE : 24A3K	DENOMINAZIONE : TRASFERTA		ESECUTORE : HET	KLEMMEN/ STECKERPLAN	UNITA 24A	SEGUE
	POS. ARCH. :	DATA : 16.12.92	AGG. : a b		ARMADIO 1.1		

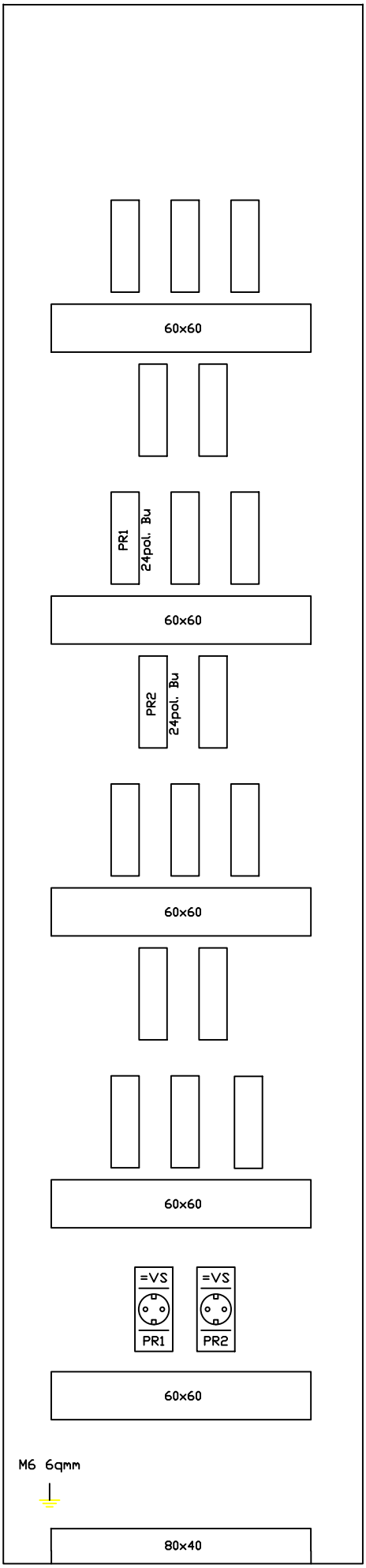

FMA	DIS. N. 31239.14834	MACCHINA/IMPIANTO : FMA 453	ORDINE : 30.007629	PIANO COSTRUT. AUFBAUPLAN		FOGLIO 3
	CAD : Autocad 10	LAVORAZIONE : ALBERO MOTORE	COMMESSA :			
	N. FILE : 24A3S	DENOMINAZIONE : TRASFERTA	ESECUTORE : HET		UNITA 24A	SEGUE
	POS. ARCH. :	DATA : 16.12.92 AGG. : a b		ARMADIO 1.1		

-XLM ARMADIO 1.2
-XLM S1.2

4qmm	N11L1
	N11L1
	N11L2
	N11L2
	N11L3
	N11L3
	T
	180L1
	180L1
	180L2
	180L2
	180L3
	180L3
	190L1
	190L1
	190L1
	190L2
	190L2
	190L2
	190L3
	190L3
	190L3
4qmm	U101
	V101
	W101
	T
4qmm	49002
	49001
	7
	8
	S101
	1L5030
4qmm	1N5
	T
	U102
	V102
4qmm	W102
	T
	50202
	50201
	7
	8
10qmm	S102
	1L5030
	1N5
	T
4qmm	U4
	V4
	W4
	T
	1P1048
	E21.7
	7
	8
	S4

FMA	DIS. N. 31239.14867	MACCHINA/IMPIANTO : FMA 453	ORDINE : 30.007629	SCHEMA DI MORS.E CONN.		FOGLIO 4
	CAD : Autocad 10	LAVORAZIONE : ALBERO MOTORE	COMMESSA :	KLEMMEN/ STECKERPLAN	UNITA 24A	SEGUE
	N. FILE : 24A4K	DENOMINAZIONE : TRASFERTA	ESECUTORE : HET	ARMADIO 1.2		
	POS. ARCH. :	DATA : 16.12.92	AGG. : a b			

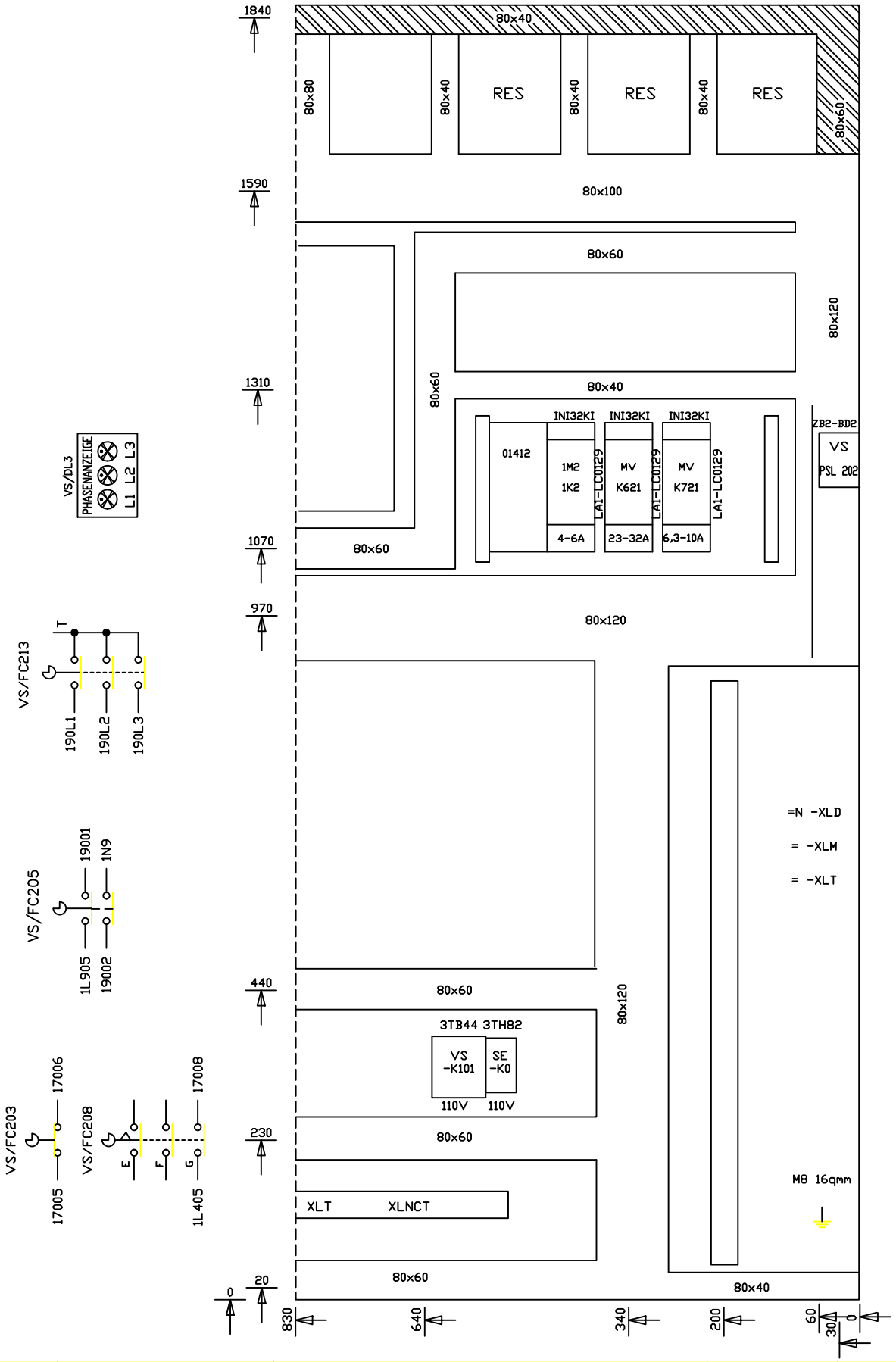

FMA	DIS. N. 31239.14834	MACCHINA/IMPIANTO : FMA 453	ORDINE : 30.007629	PIANO COSTRUT. AUFBAUPLAN		FOGLIO 4
	CAD : Autocad 10	LAVORAZIONE : ALBERO MOTORE	COMMESSA :			
	N. FILE : 24A4S	DENOMINAZIONE : TRASFERTA	ESECUTORE : HET		UNITA 24A	SEGUE
	POS. ARCH. :	DATA : 16.12.92 AGG. : a b		ARMADIO 1.2		

-XL2 ARMADIO 1.1
-XL5 S1.1

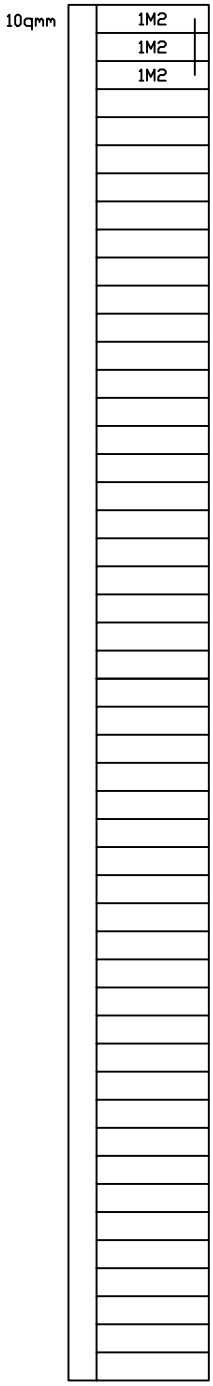

FMA	DIS. N. 31239.14867	MACCHINA/IMPIANTO : FMA 453		ORDINE : 30.007629	SCHEMA DI MORS.E CONN.		FOGLIO 5
	CAD : Autocad 10	LAVORAZIONE : ALBERO MOTORE		COMMESSA :	KLEMMEN/ STECKERPLAN	UNITA 24A	SEGUE
	N. FILE : 24A5K	DENOMINAZIONE : TRASFERTA		ESECUTORE : HET	ARMADIO 1.1		
	POS. ARCH. :	DATA : 16.12.92	AGG. : a b				

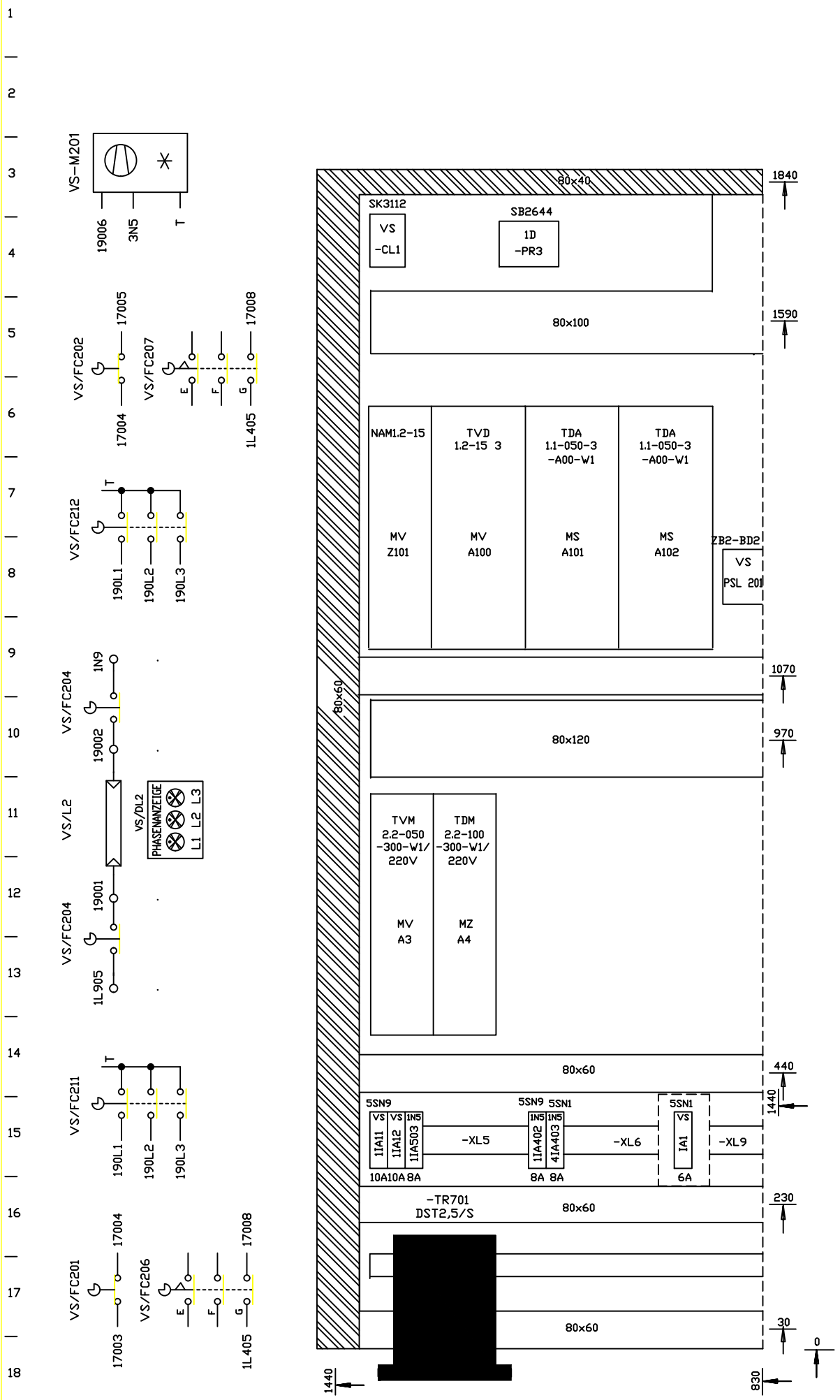

FMA	DIS. N. 31239.14834	MACCHINA/IMPIANTO : FMA 453		ORDINE : 30.007629	PIANO COSTRUT. AUFBAUPLAN		FOGLIO 5
	CAD : Autocad 10	LAVORAZIONE : ALBERO MOTORE		COMMESSA :			
	N. FILE : 24A5S	DENOMINAZIONE : TRASFERTA		ESECUTORE : HET		UNITA 24A	SEGUE
	POS. ARCH. :	DATA : 16.12.92	AGG. : a b		ARMADIO 1.2		

-XLT ARMADIO 1.1
-XLT S1.1

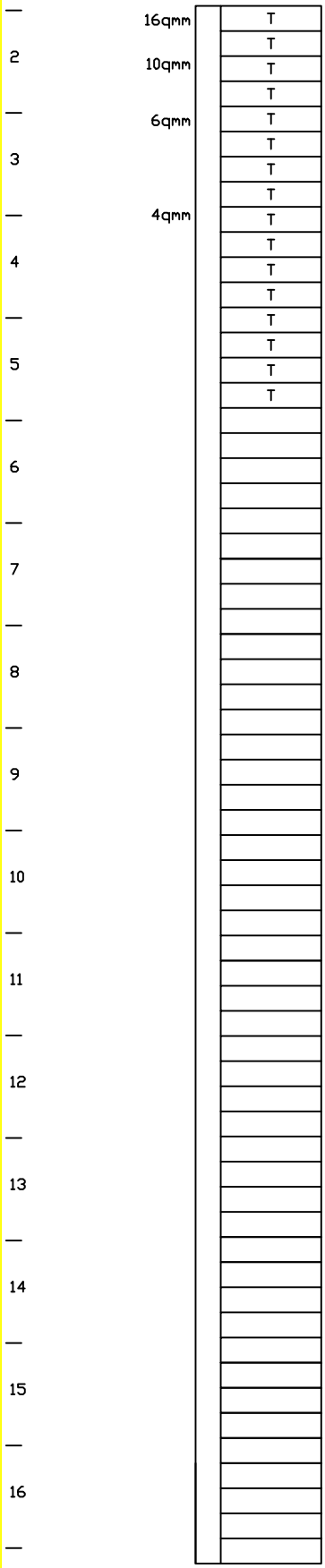

FMA	DIS. N. 31239.14867	MACCHINA/IMPIANTO : FMA 453	ORDINE : 30.007629	SCHEMA DI MORS.E CONN.		FOGLIO 6
	CAD : Autocad 10	LAVORAZIONE : ALBERO MOTORE	COMMESSA :	KLEMMEN/ STECKERPLAN	UNITA 24A	SEGUE
	N. FILE : 24A6K	DENOMINAZIONE : TRASFERTA	ESECUTORE : HET	ARMADIO 1.1		
	POS. ARCH. :	DATA : 16.12.92	AGG. : a b			

|1) 16-POLIG
1) 16-POLIG

|2) 24-POLIG
2) 24-POLIG

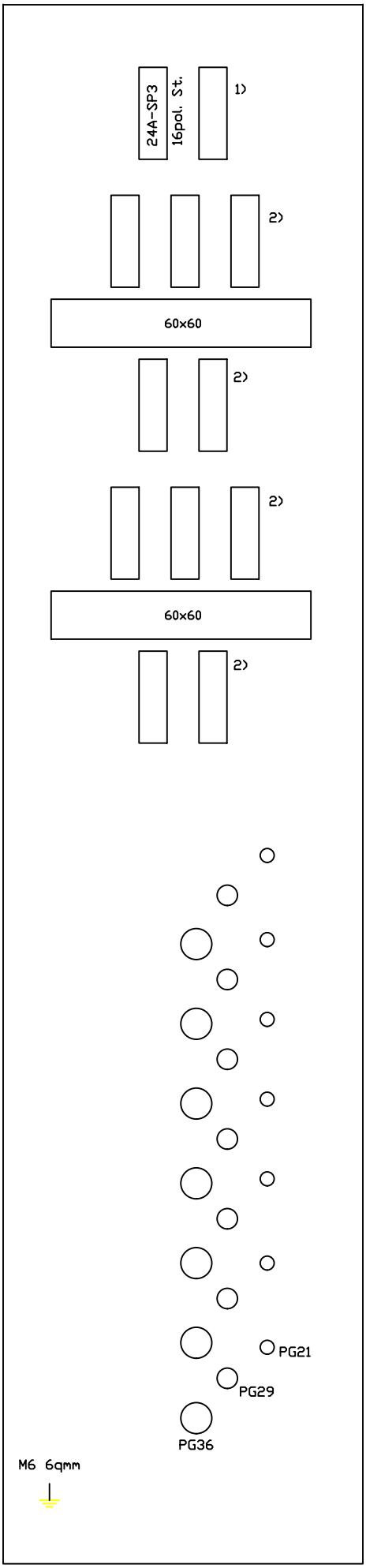

FMA	DIS. N. 31239.14834	MACCHINA/IMPIANTO : FMA 453		ORDINE : 30.007629	PIANO COSTRUT. AUFBAUPLAN		FOGLIO 6
	CAD : Autocad 10	LAVORAZIONE : ALBERO MOTORE		COMMESSA :			
	N. FILE : 24A6S	DENOMINAZIONE : TRASFERTA		ESECUTORE : HET		UNITA 24A	SEGUE
	POS. ARCH. :	DATA : 16.12.92	AGG. : a b		ARMADIO 1.2		

-XLT ARMADIO 1.2

-XLT S1.2

16qmm	T
	T
	T
6qmm	T
	T
	T
	T
4qmm	T
	T
	T
	T
	T
	T
	T
	T

-XLNCT ARMADIO 1.2

-XLNCT S1.2

16qmm	NCT
	NCT
	NCT
	NCT
4qmm	NCT
	NCT
	NCT
	NCT

FMA	DIS. N. 31239.14867	MACCHINA/IMPIANTO : FMA 453		ORDINE : 30.007629	SCHEMA DI MORS.E CONN.		FOGLIO 7
	CAD : Autocad 10	LAVORAZIONE : ALBERO MOTORE		COMMESSA :			
	N. FILE : 24A7K	DENOMINAZIONE : TRASFERTA		ESECUTORE : HET	KLEMMEN/ STECKERPLAN	UNITA 24A	SEGUE
	POS. ARCH. :	DATA : 16.12.92	AGG. : a b		ARMADIO 1.2		

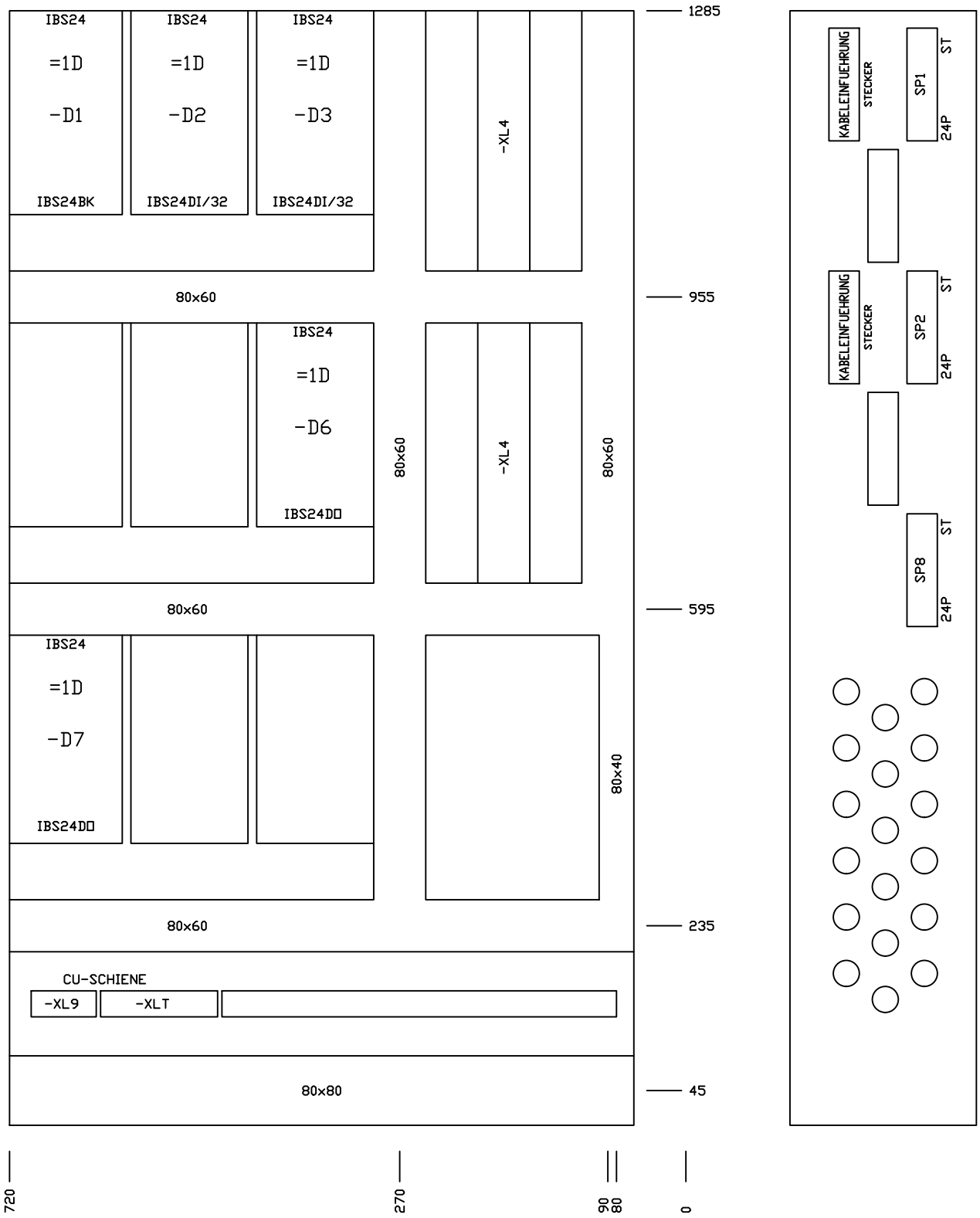

FMA	DIS. N. 31239.14834	MACCHINA/IMPIANTO : FMA 453		ORDINE : 30.007629	PIANO COSTRUT. AUFBAUPLAN		FOGLIO 7
	CAD : Autocad 10	LAVORAZIONE : ALBERO MOTORE		COMMESSA :			
	N. FILE : 24A7S	DENOMINAZIONE : TRASFERTA		ESECUTORE : HET		UNITA 24A	SEGUE
	POS. ARCH. :	DATA : 16.12.92	AGG. : a b		BP		

-XL5 ARMADIO 1.2
-XL5 S1.2

4qmm

1N5
1N5
1N5
1N5
1L5030
1L5030
1L5030
1L5030
3N5
3N5
3L508
3L508
18006
19006

FMA	DIS. N. 31239.14867	MACCHINA/IMPIANTO : FMA 453		ORDINE : 30.007629	SCHEMA DI MORS.E CONN.	FOGLIO 8
	CAD : Autocad 10	LAVORAZIONE : ALBERO MOTORE		COMMESSA :	KLEMMEN/ STECKERPLAN	
	N. FILE : 24A8K	DENOMINAZIONE : TRASFERTA		ESECUTORE : HET		UNITA 24A / SEGUE
	POS. ARCH. :	DATA : 16.12.92	AGG. : a b		ARMADIO 1.2	

-XL6 ARMADIO 1.2
-XL6 S1.2

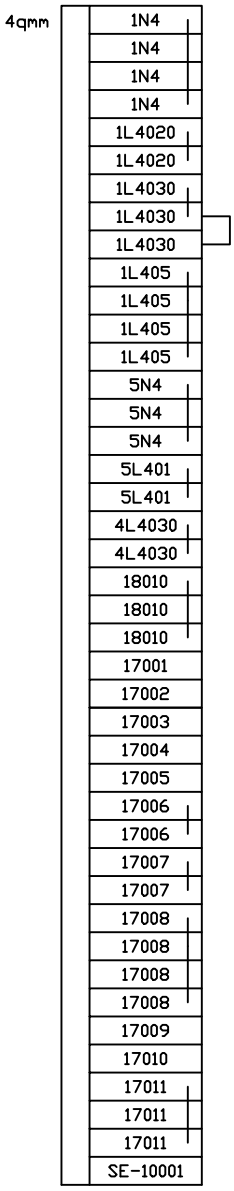

FMA	DIS. N. 31239.14867	MACCHINA/IMPIANTO : FMA 453		ORDINE : 30.007629	SCHEMA DI MORS.E CONN.	FOGLIO 9
	CAD : Autocad 10	LAVORAZIONE : ALBERO MOTORE		COMMESSA :	KLEMMEN/ STECKERPLAN	
	N. FILE : 24A9K	DENOMINAZIONE : TRASFERTA		ESECUTORE : HET	ARMADIO 1.2	UNITA 24A / SEGUE
	POS. ARCH. :	DATA : 16.12.92	AGG. : a b			

CIRC. DI COMANDO CENTRALE
ZENTRALER STEUERUNGSTEIL
DISEGNO-N. / ZEICHNUNGS-NR.:
31239.80017

TARGHETTA ANTINFORTUNISTICA
WARNSCHILD:

ATTENZIONE
APPARECCHIATURE IN TENSIONE
CON INTERRUTTORE GENERALE APERTO

TENSIONE ESTERNA 220V
AC POSA DI CAVI SEPARATA
COPRIRE APPARECCHI

FREMDSPANNUNG 220V AC
GETRENNTE LEITUNGSVERLEGUNG
GERAETE ABDECKEN

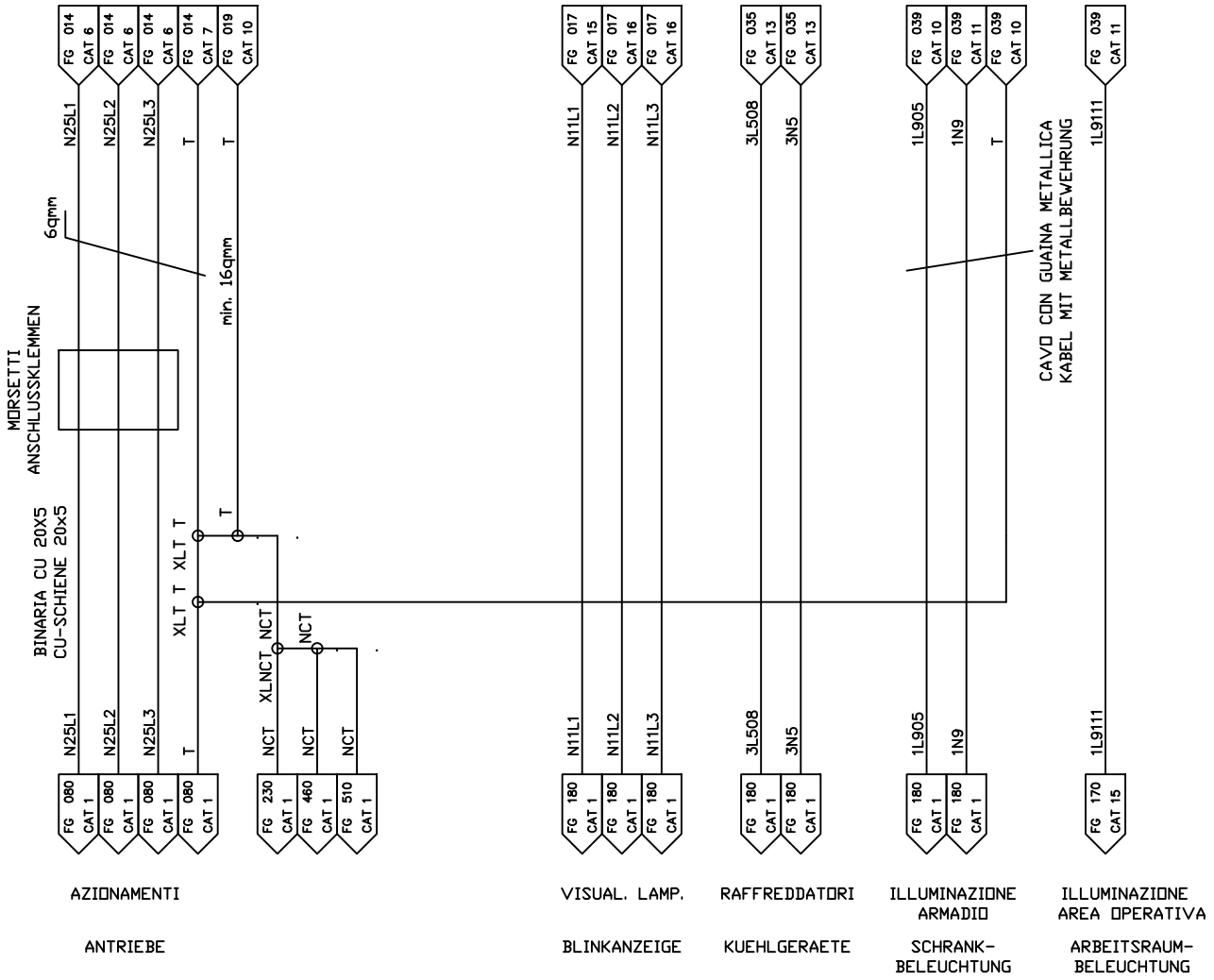

AZIONAMENTI	VISUAL. LAMP.	RAFFREDDATORI	ILLUMINAZIONE ARMADIO	ILLUMINAZIONE AREA OPERATIVA
ANTRIEBE	BLINKANZEIGE	KUEHLGERAETE	SCHRANK-BELEUCHTUNG	ARBEITSRAUM-BELEUCHTUNG

TENSIONE DI SERVIZIO	BETRIEBSSPANNUNG	3x380V/50Hz			
CARICO NEL CONDUTTORE	LEITUNGSBELASTUNG NACH:	VDE 0113 TAB. BII			
POTENZA NOMINALE	NENNLEISTUNG	12,5 KVA			
CORRENTE NOMINALE	NENNSTROM	18 A			
CONDUTTURA IN ARRIVO	ZULEITUNG	6 QMM		MINDESTQUERSCHNITT SCHRANK	MASCHINE
CORRENTE NOMINALE DI FUSIBILE	SICHERUNG IN DER ZULEITUNG	25 A			
DENOMINAZIONE	BENENNUNG	COLORE IL CONDUTT. DRAHTFARBE		SEZIONE DEI CONDUTTORI MIN. ARMADIO	MACCHINA
IL CIRCUITO PRINCIPALE AC/DC	HAUPTSTROMKREIS-WECHSEL ODER GLEICHSTROM	NERO	SCHWARZ	1.5 QMM	1.5 QMM
CONDUTTORI DI PROTEZIONE	SCHUTZLEITER	VERDE/GIALLO	GR/GE	1.5 QMM	1.0 QMM
TENSIONE DI COMANDO 110V AC	STEUERSTROMKREISE WECHSELSTROM 110V AC	ROSSO	ROT	1.0 QMM	1.0 QMM
TENSIONE DI COMANDO PUNTO DI UNIONE	STEUERSTROMKREISE WECHSELSTROM FUSSPUNKT	ROSSO	ROT	1.0 QMM	1.0 QMM
TENSIONE DI COMANDO DC	STEUERSTROMKREISE GLEICHSTROM				
TENSIONE DI COMANDO 24V DC	STEUERSPANNUNG 24V DC	AZZURRO	BLAU	1.0 QMM	1.0 QMM
32-CARTA D'INGRESSO/USCITA 24V DC	32 EIN-AUSGANGSKARTEN	AZZURRO	BLAU	0.5 QMM	
TENSIONE DI LAMPADE 24V DC	LAMPENSPANNUNG 24V DC	AZZURRO	BLAU	1.0 QMM	1.0 QMM
TENSIONE DI SOTTO CARICO 24V DC	LASTSPANNUNG 24V DC	AZZURRO	BLAU	1.0 QMM	1.0 QMM
VALVOLE ELETTROMAGNETICHE, FRENI	MAGNETVENTILE, BREMSEN				
TENSIONE DI COMANDE DC PUNTO DI UNIONE	STEUERSTROMKREISE GLEICHSTROM FUSSPUNKT	AZZURRO	BLAU	1.0 QMM	1.0 QMM
TENSIONE ESTERNA: CAVO IN TUBO FL. METAL.,ILLUM. 220V AC	FREMDSPANNUNG: KABEL IN METALLSCHLAUCH			1.0 QMM	1.0 QMM
TENSIONE CONCATENAMENTO	VERKETTUNGSSPANNUNG	RANCIATA	ORANGE	1.0 QMM	1.0 QMM
ALIMENTAZIONE DI TENSIONE PER PLC 110V AC	SPS-EINSPEISUNG 110V AC	ROSSO	ROT	1.5 QMM	
ALIMENTAZIONE DI TENSIONE PER PRESE 110V AC	STECKDOSEN 110V AC	ROSSO	ROT	1.5 QMM	1.5 QMM
ALIMENTAZIONE DI TENSIONE PER REFRIG. 220V AC	KUEHLGERAETE 220V AC	ROSSO	ROT	1.5 QMM	

FMA	DIS. N. 31239.14818	MACCHINA/IMPIANTO : FMA 453	ORDINE : 30.007629	ALIMENTAZIONE EINSPEISUNG	N	FOGLIO 010
	CAD : Autocad 10	LAVORAZIONE : ALBERO MOTORE	COMMESSA :			
	N. FILE : 24A10	DENOMINAZIONE : TRASFERTA	ESECUTORE : HET		UNITA 24A	SEGUE
	POS. ARCH. :	DATA : 30.04.93 AGG. : a b		ARMADIO 1.2		

-XL9 ARMADIO 1.2
-XL9 S1.2

4qmm

ABDECKEN	1N9
	1N9
	1N9
	1L905
	1L905
	1L905
COPRIRE	18001
	18001
	18002
	18002
	19001
	19001
	19002
	19002
	1L911
	1L911

FMA	DIS. N. 31239.14867	MACCHINA/IMPIANTO : FMA 453	ORDINE : 30.007629	SCHEMA DI MORS.E CONN.		FOGLIO 10
	CAD : Autocad 10	LAVORAZIONE : ALBERO MOTORE	COMMESSA :	KLEMMEN/ STECKERPLAN	UNITA 24A	SEGUE
	N. FILE : 10A10K	DENOMINAZIONE : TRASFERTA	ESECUTORE : HET	ARMADIO 1.2		
	POS. ARCH. :	DATA : 16.12.92	AGG. : a b			

CONSOLLE
PULT

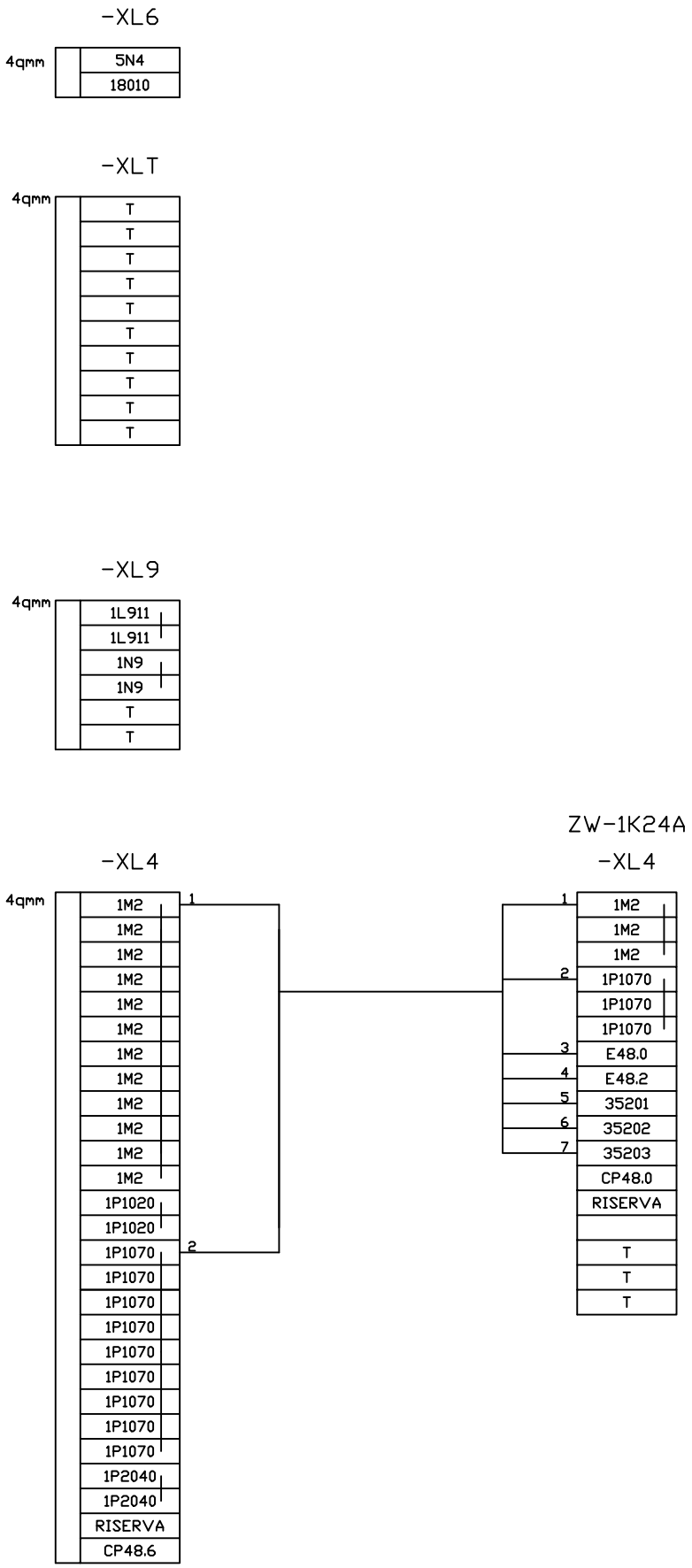

FMA	DIS. N. 31239.14867	MACCHINA/IMPIANTO : FMA 453		ORDINE : 30.007629	SCHEMA DI MORS.E CONN.	FOGLIO 11
	CAD : Autocad 10	LAVORAZIONE : ALBERO MOTORE		COMMESSA :	KLEMMEN/ STECKERPLAN	
	N. FILE : 24A11K	DENOMINAZIONE : TRASFERTA		ESECUTORE : HET		UNITA 24A / SEGUE
	POS. ARCH. :	DATA : 27.10.00	AGG. : a b		BP	

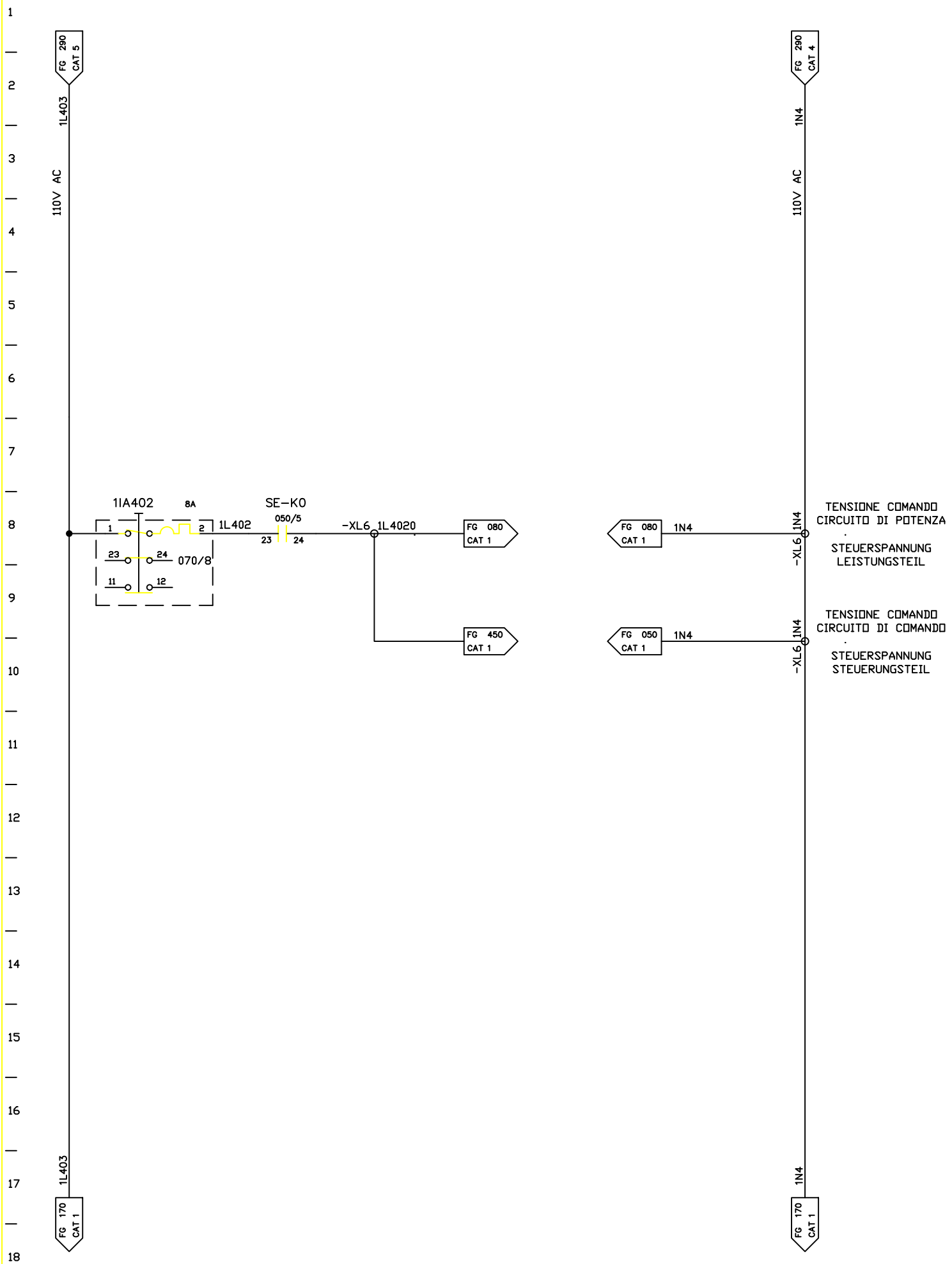

FMA	DIS. N. 31239.14818	MACCHINA/IMPIANTO : FMA 453		ORDINE : 30.007629	TENS. DI COMANDO 110V AC STEUERSPANNUNG 110V AC	1N5	FOGLIO 020
	CAD : Autocad 10	LAVORAZIONE : ALBERO MOTORE		COMMESSA :			
	N. FILE : 24A20	DENOMINAZIONE : TRASFERTA		ESECUTORE : HET		UNITA 24A	SEGUE
	POS. ARCH. :	DATA : 16.12.92	AGG. : a b		ARMADIO 1.2		

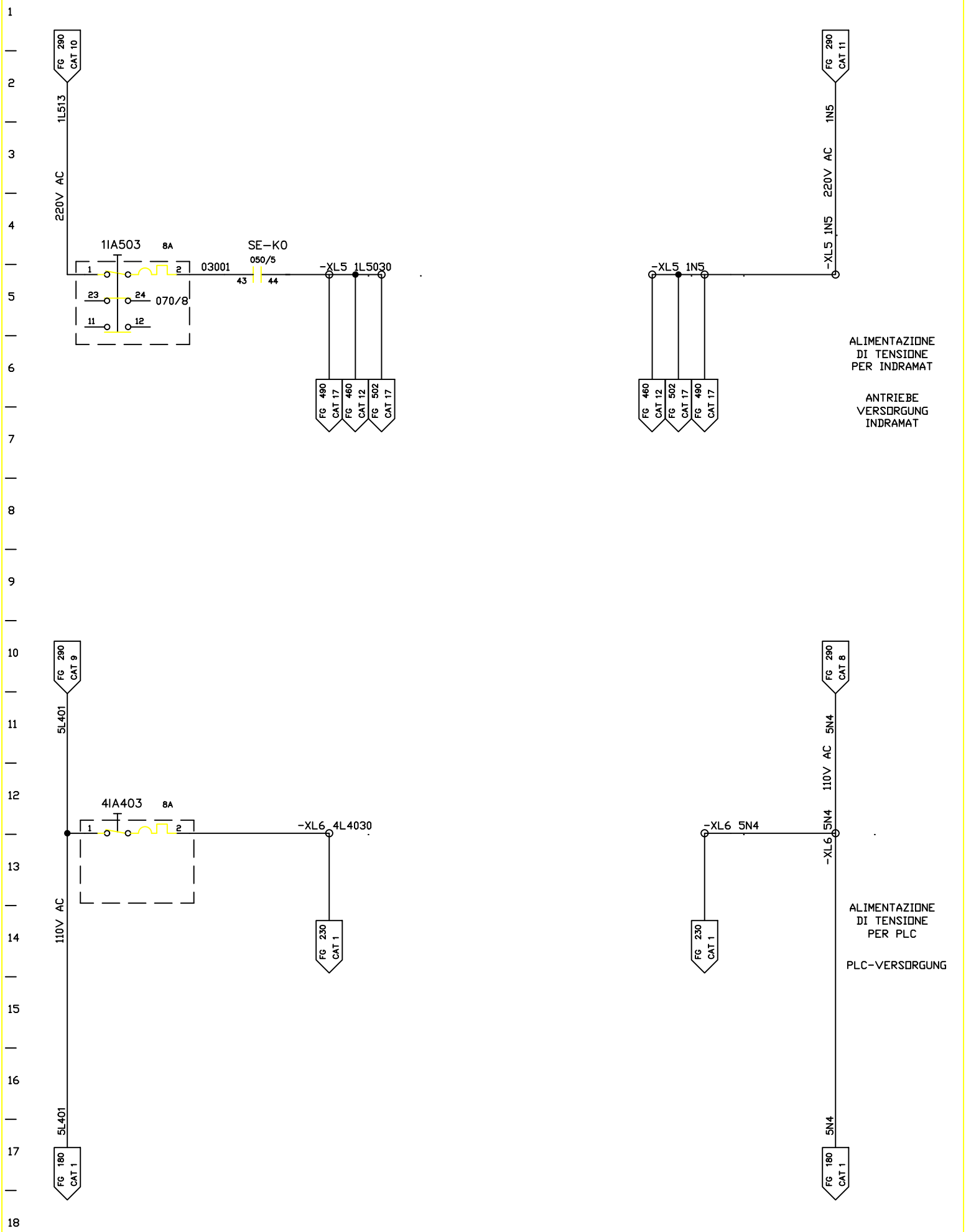

FMA	DIS. N. 31239.14818	MACCHINA/IMPIANTO : FMA 453		ORDINE : 30.007629	TENS. DI COMANDO 220V AC/110V AC	1N5	FOGLIO 030
	CAD : Autocad 10	LAVORAZIONE : ALBERO MOTORE		COMMESSA :	STEUERSPANNUNG 220V AC/110V AC		
	N. FILE : 24A30	DENOMINAZIONE : TRASFERTA		ESECUTORE : HET		UNITA 24A	SEGUE
	POS. ARCH. :	DATA : 16.12.92	AGG. : a b		ARMADIO 1.2		

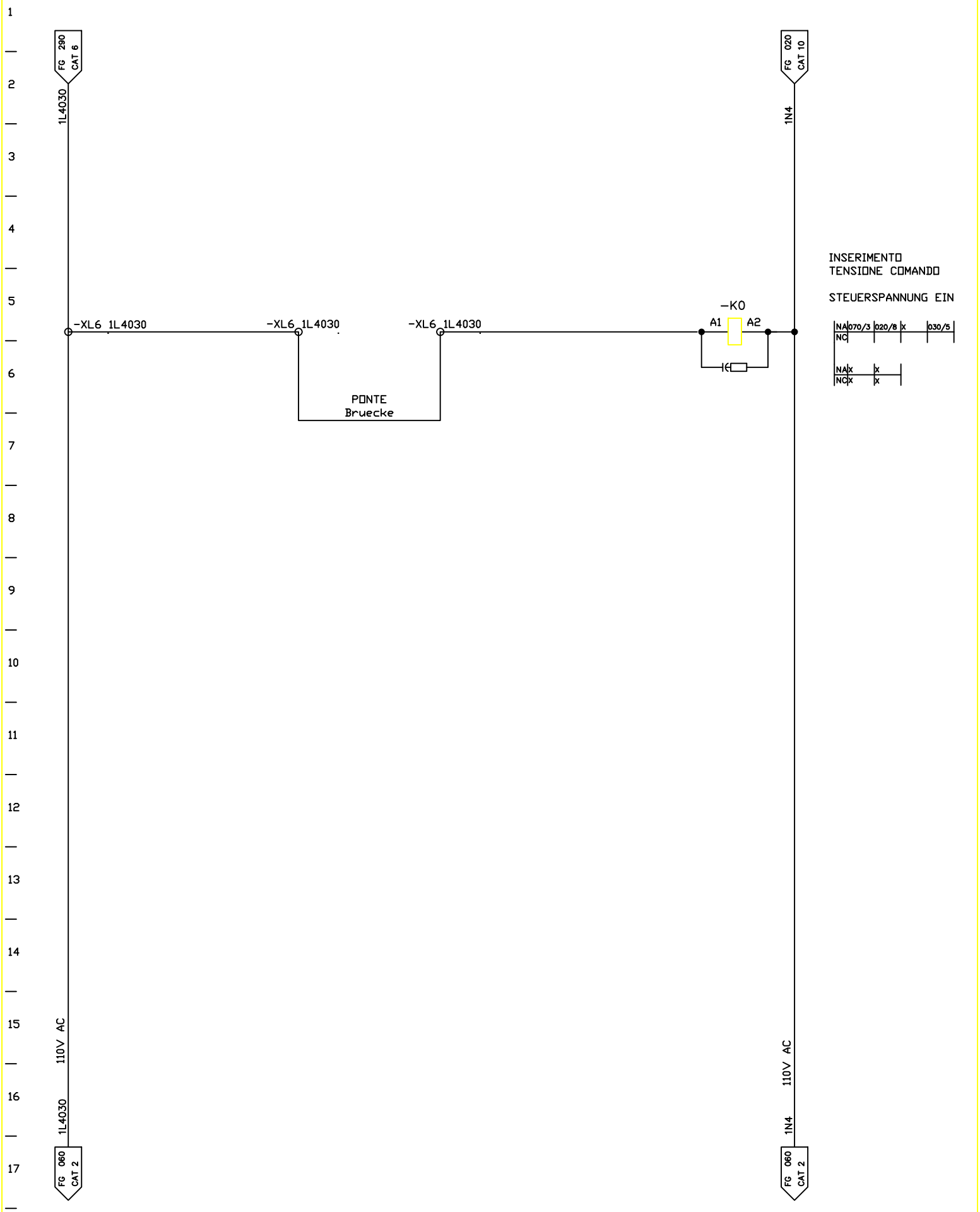

FMA	DIS. N. 31239.14818	MACCHINA/IMPIANTO : FMA 453		ORDINE : 30.007629	INS.TENSIONE COMANDO	SE	FOGLIO 050
	CAD : Autocad 10	LAVORAZIONE : ALBERO MOTORE		COMMESSA :	STEUERSPANNUNG EIN	UNITA 24A	SEGUE
	N. FILE : 24A50	DENOMINAZIONE : TRASFERTA		ESECUTORE : HET	ARMADIO 1.1		
	POS. ARCH. :	DATA : 16.12.92	AGG. : a b				

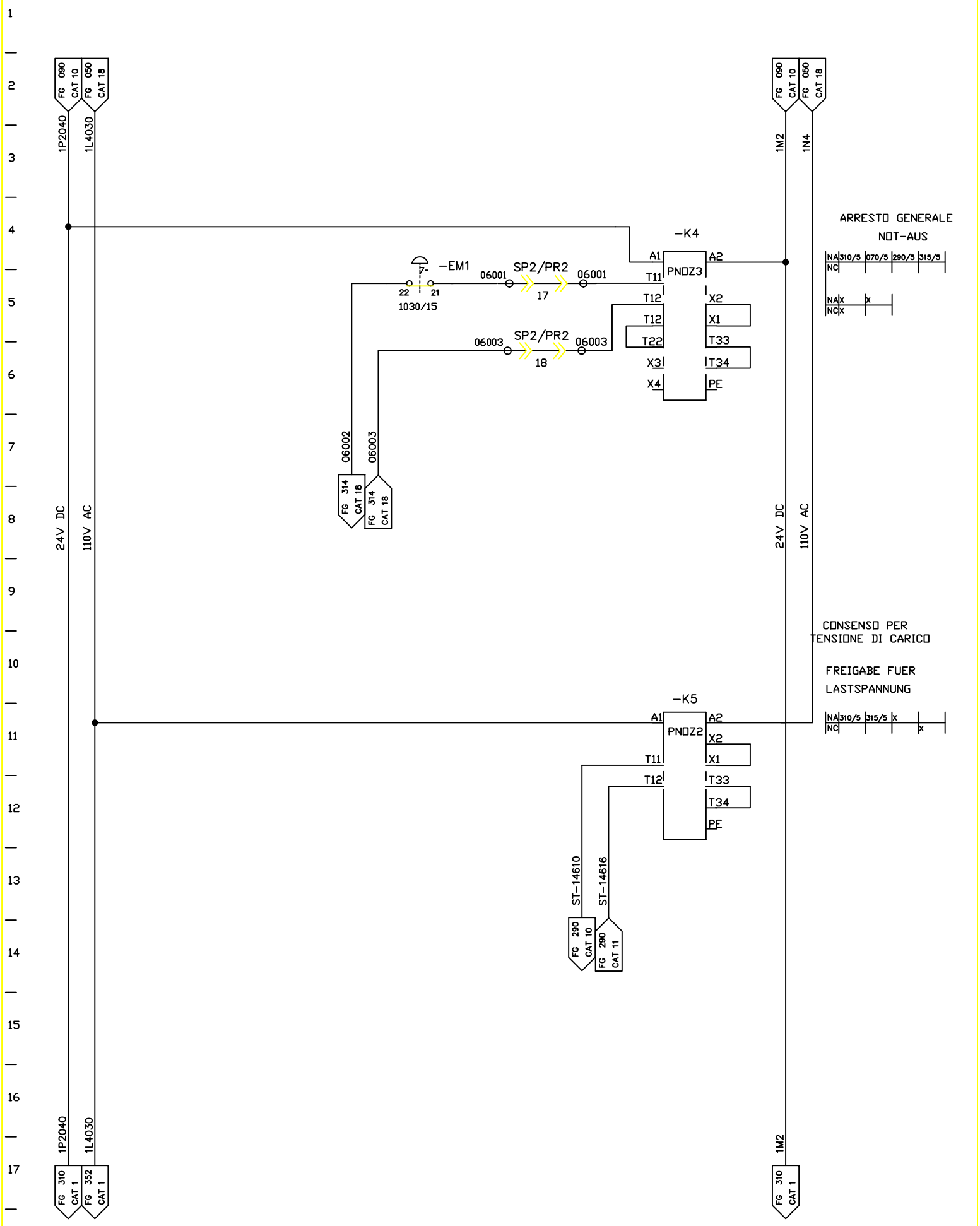

FMA	DIS. N. 31239.14818	MACCHINA/IMPIANTO : FMA 453		ORDINE : 30.007629	ARR.EMERG INS.TENS.DI CARICO	SE	FOGLIO 060
	CAD : Autocad 10	LAVORAZIONE : ALBERO MOTORE		COMMESSA :	NOT-AUS LASTSPANNUNG EIN		
	N. FILE : 24A60	DENOMINAZIONE : TRASFERTA				UNITA 24A	SEGUE
	POS. ARCH. :	DATA : 16.12.92	AGG. : a b	ESECUTORE : HET	ARMADIO 1.1		

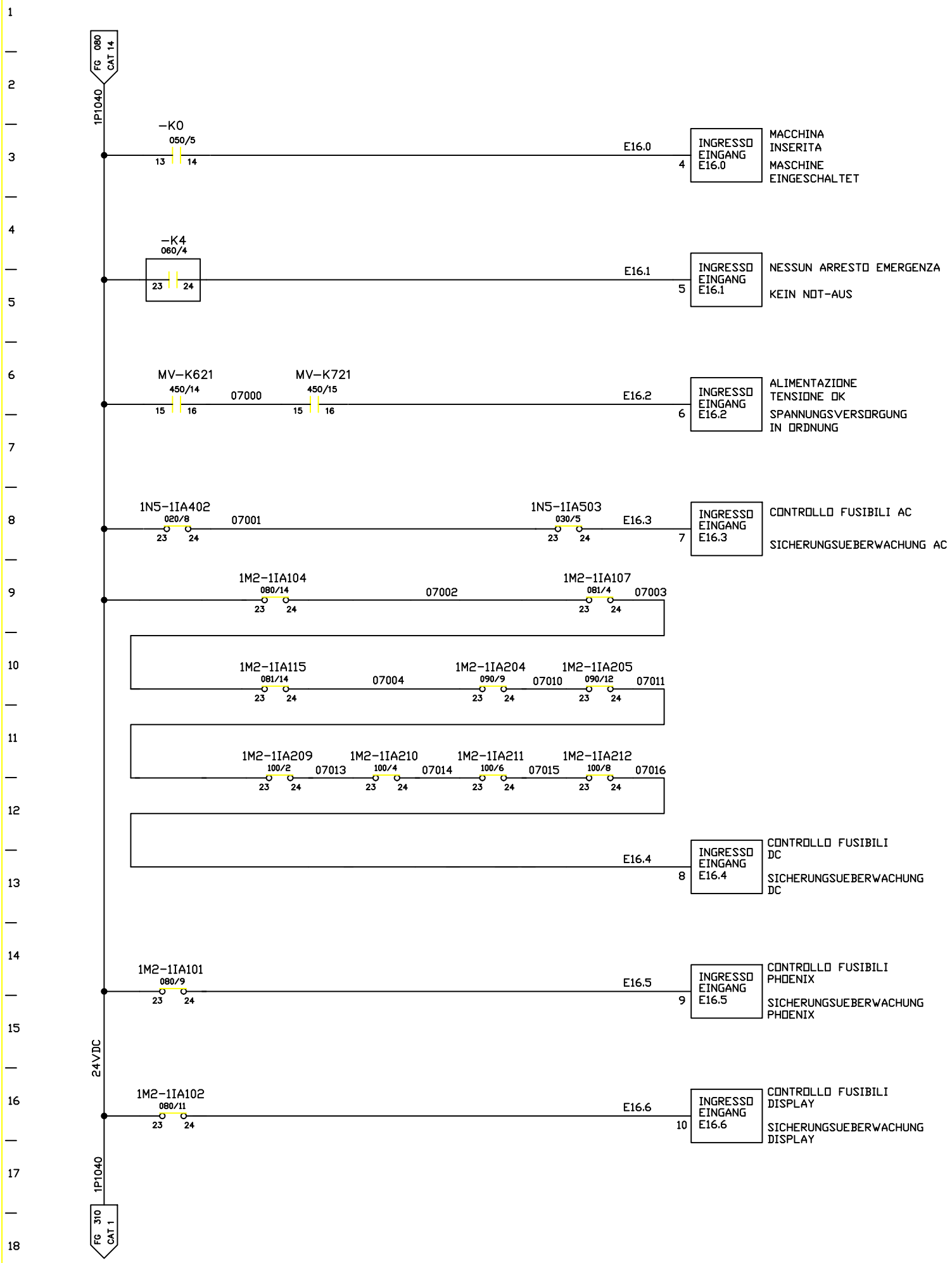

FMA	DIS. N. 31239.14818	MACCHINA/IMPIANTO : FMA 453	ORDINE : 30.007629	CONTROLLO INTERR. AUTOM. SI-AUTOMATEN UEBERWACHUNG	SE	FOGLIO 070
	CAD : Autocad 10	LAVORAZIONE : ALBERO MOTORE	COMMESSA :			
	N. FILE : 24A70	DENOMINAZIONE : TRASFERTA	ESECUTORE : HET	ARMADIO 1.1	UNITA 24A	SEGUE
	POS. ARCH. :	DATA : 16.12.92	AGG. : a b			

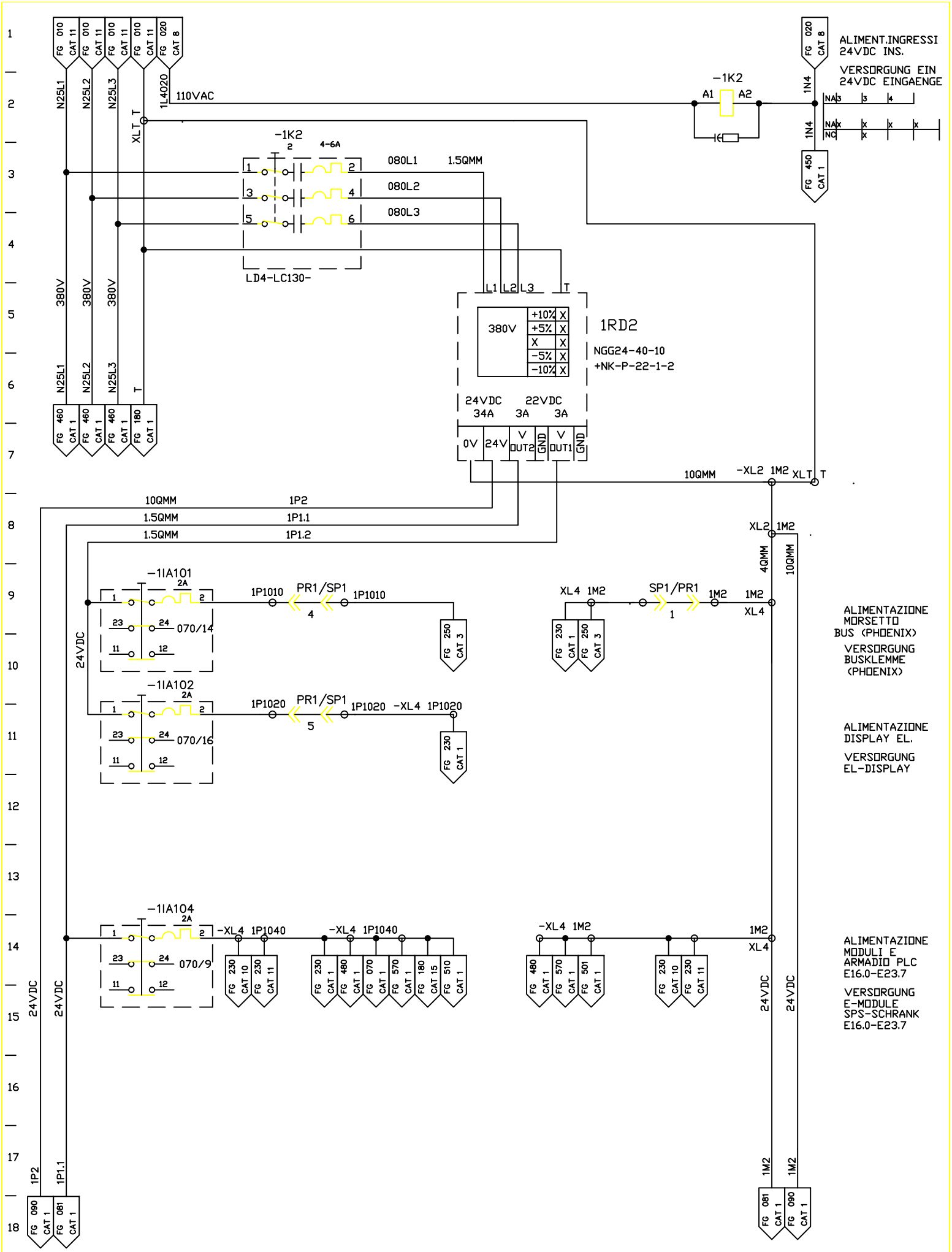

FMA	DIS. N. 31239.14818	MACCHINA/IMPIANTO : FMA 453		ORDINE : 30.007629	TENS. DI COMANDO 24V DC	1M2	FOGLIO 080
	CAD : Autocad 10	LAVORAZIONE : ALBERO MOTORE		COMMESSA :	STEUERSPANNUNG 24V DC		
	N. FILE : 24A80	DENOMINAZIONE : TRASFERTA		ESECUTORE : HET		UNITA 24A	SEGUE
	POS. ARCH. :	DATA : 16.12.92	AGG. : a b		ARMADIO 1.1		

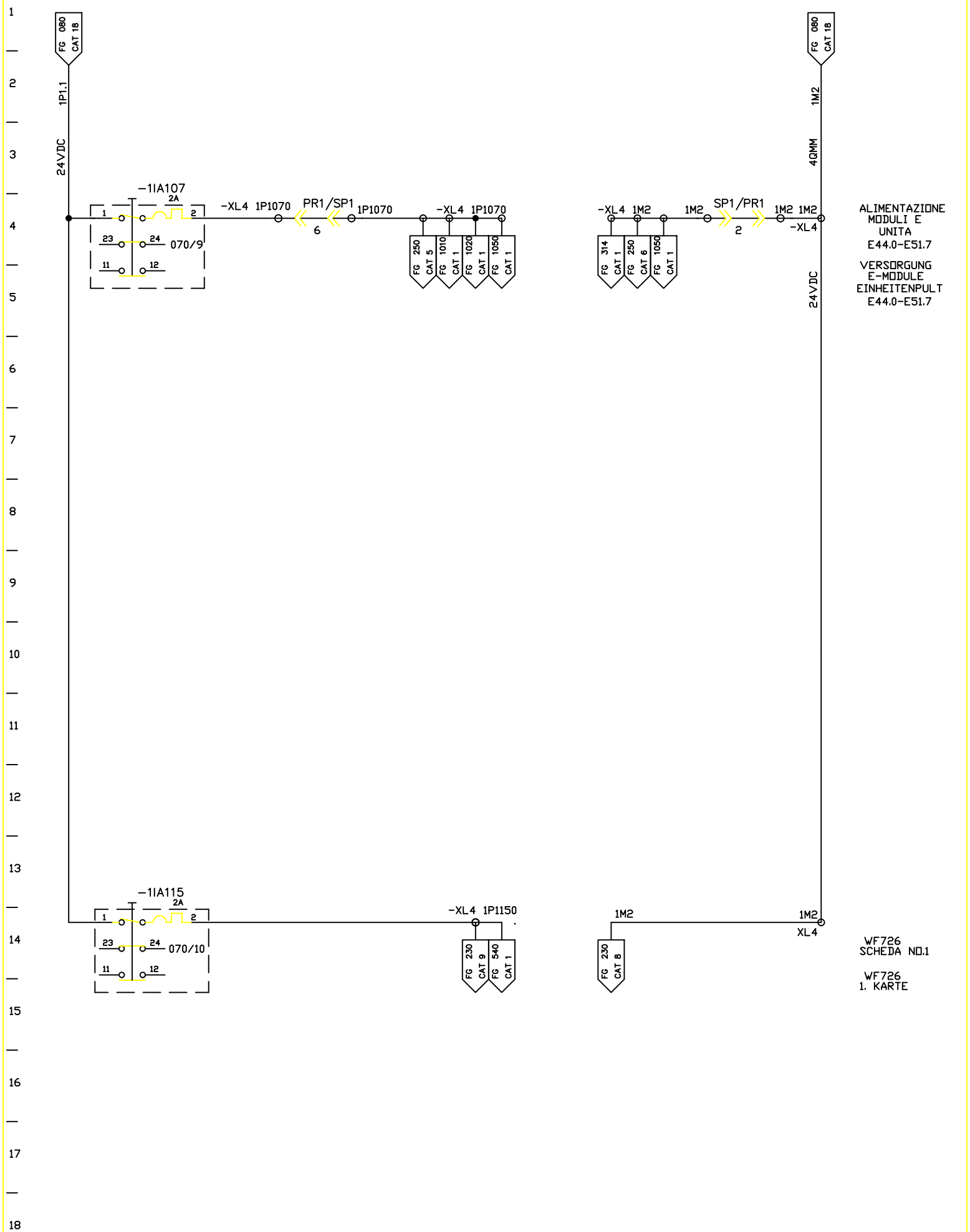

FMA	DIS. N. 31239.14818	MACCHINA/IMPIANTO : FMA 453		ORDINE : 30.007629	TENS. DI COMANDO 24V DC	1M2	FOGLIO 081
	CAD : Autocad 10	LAVORAZIONE : ALBERO MOTORE		COMMESSA :	STEUERSPANNUNG 24V DC		
	N. FILE : 24A81	DENOMINAZIONE : TRASFERTA		ESECUTORE : HET		UNITA 24A	SEGUE
	POS. ARCH. :	DATA : 16.12.92	AGG. : a b		ARMADIO 1.1		

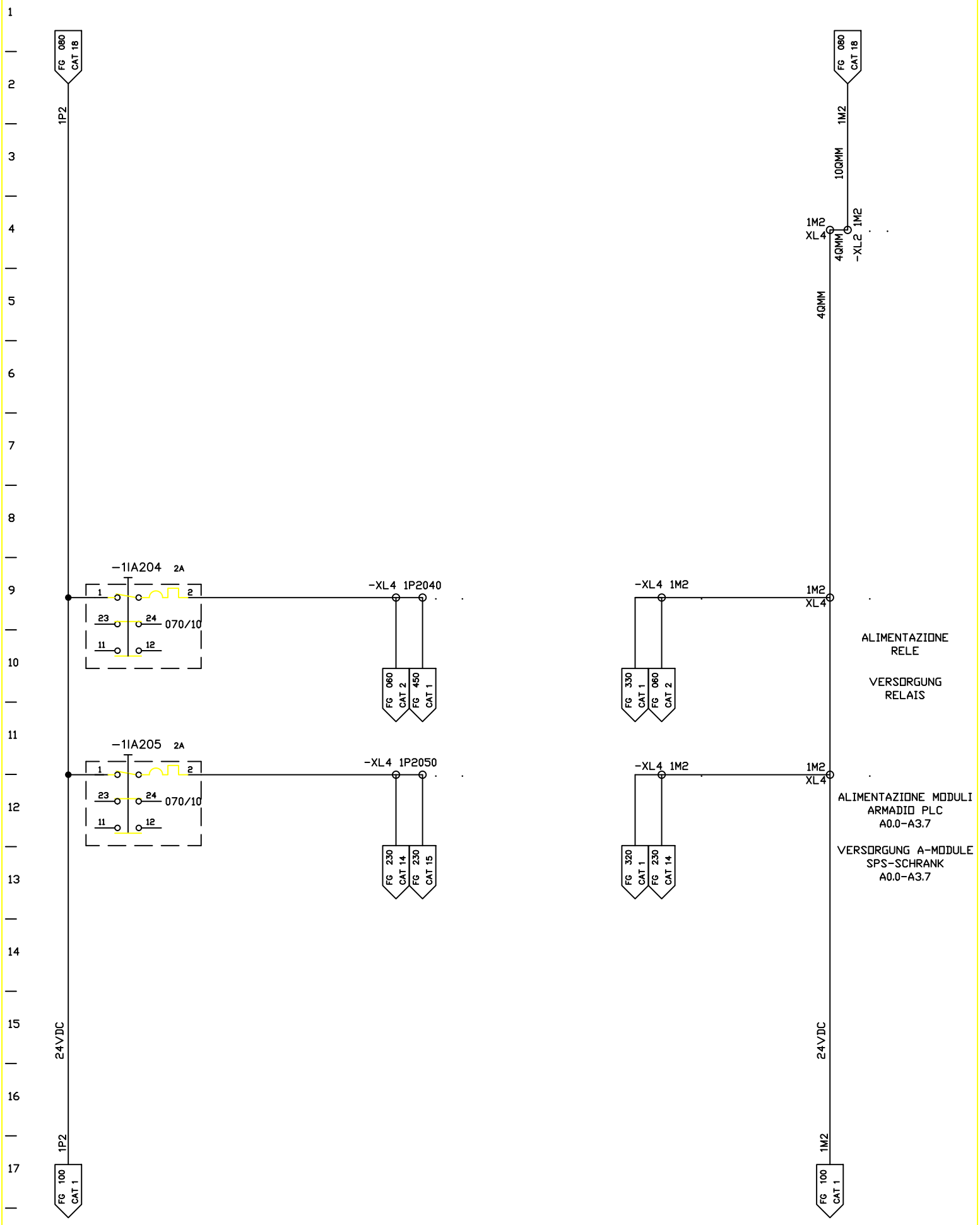

FMA	DIS. N. 31239.14818	MACCHINA/IMPIANTO : FMA 453		ORDINE : 30.007629	TENS. DI COMANDO 24V DC	1M2	FOGLIO 090
	CAD : Autocad 10	LAVORAZIONE : ALBERO MOTORE		COMMESSA :	STEUERSPANNUNG 24V DC		
	N. FILE : 24A90	DENOMINAZIONE : TRASFERTA				UNITA 24A	SEGUE
	POS. ARCH. :	DATA : 16.12.92	AGG. : a b	ESECUTORE : HET	ARMADIO 1.1		

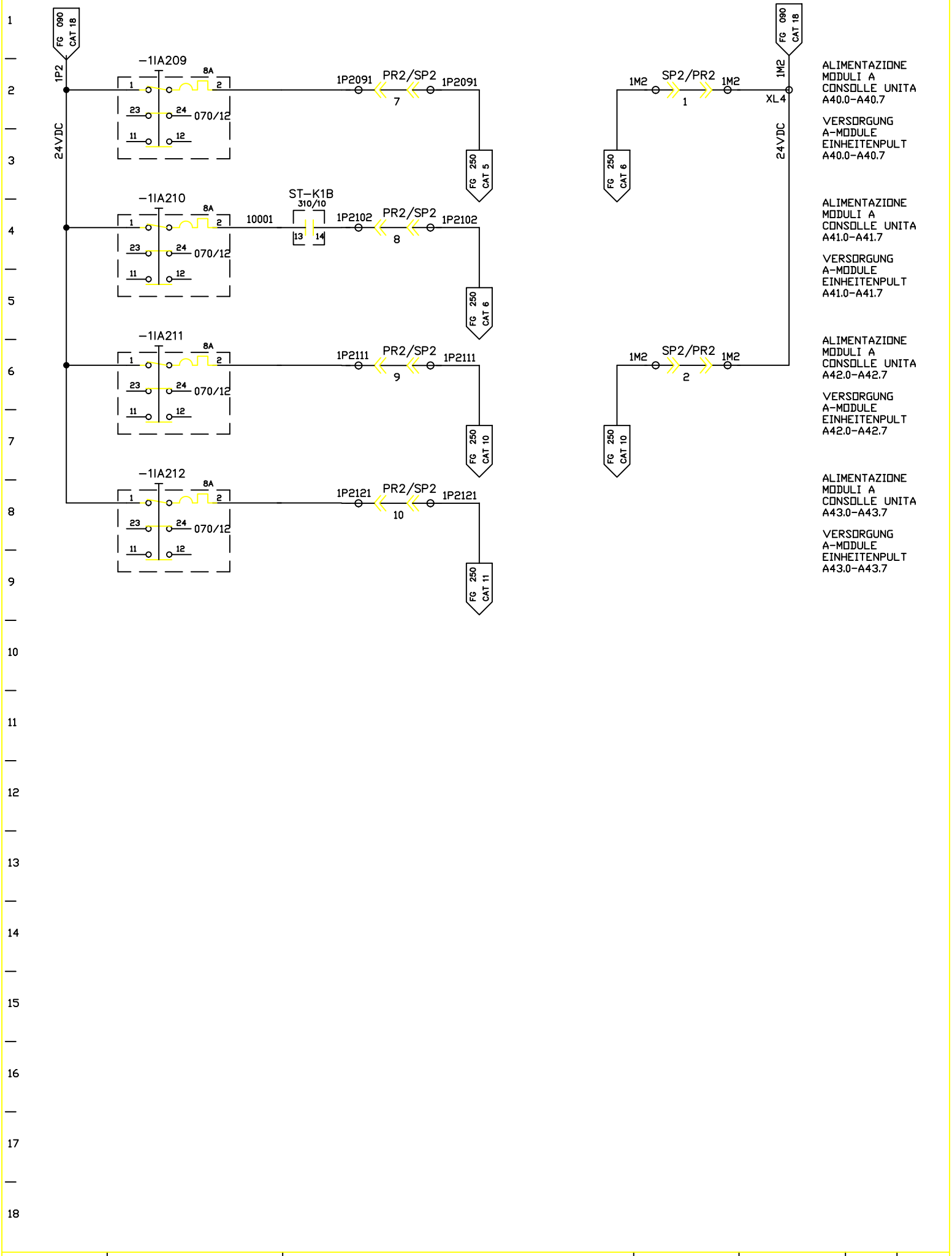

FMA	DIS. N. 31239.14818	MACCHINA/IMPIANTO : FMA 453		ORDINE : 30.007629	TENS. DI COMANDO 24V DC	1M2	FOGLIO 100
	CAD : Autocad 10	LAVORAZIONE : ALBERO MOTORE		COMMESSA :	STEUERSPANNUNG 24V DC		
	N. FILE : 24A100	DENOMINAZIONE : TRASFERTA		ESECUTORE : HET		UNITA 24A	SEGUE
	POS. ARCH. :	DATA : 16.12.92	AGG. : a b		ARMADIO 1.1		

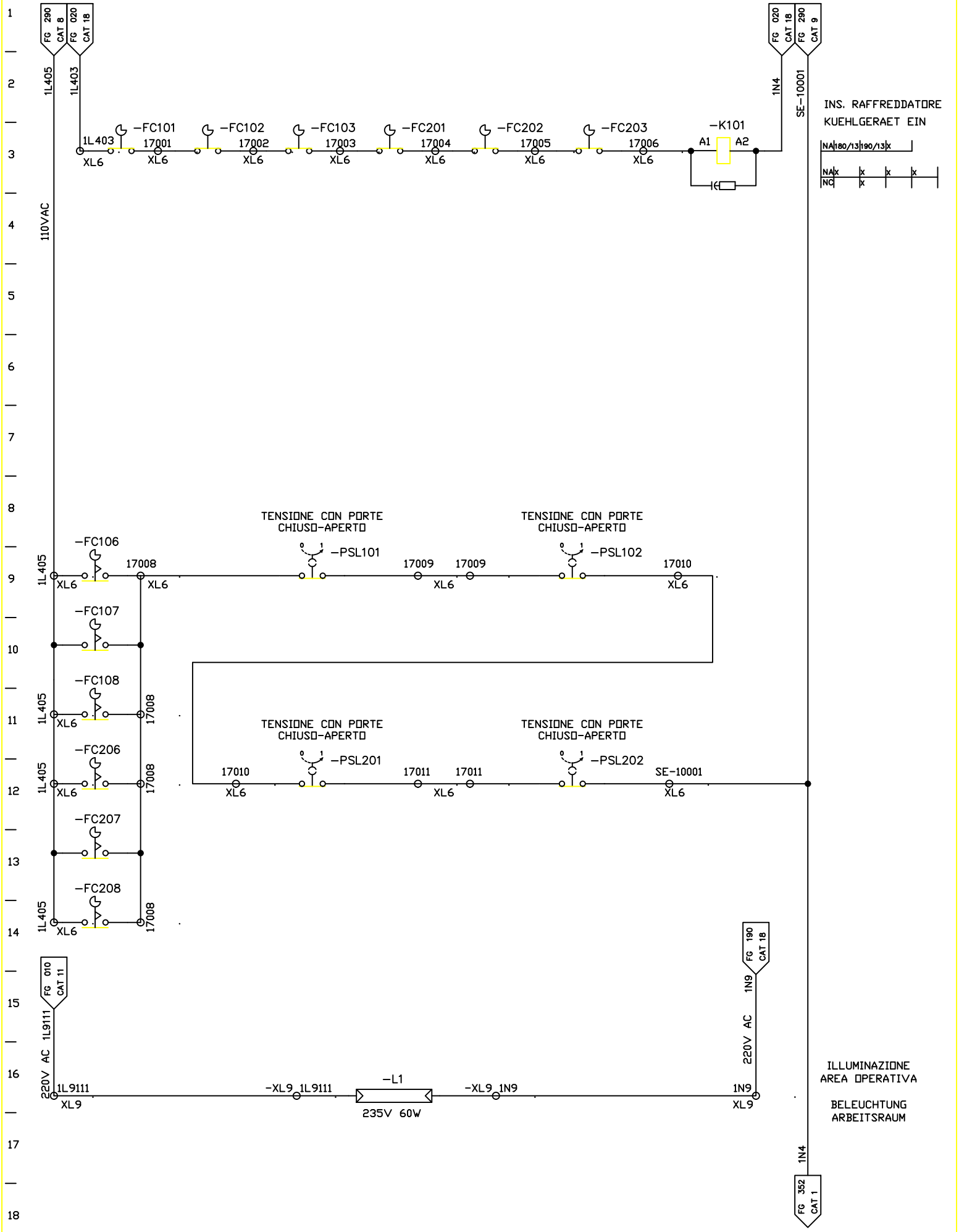

FMA	DIS. N. 31239.14818	MACCHINA/IMPIANTO : FMA 453		ORDINE : 30.007629	INTERBLOCCO DI SIC. PORTA ARMAD.	VS	FOGLIO 170
	CAD Autocad 10	LAVORAZIONE : ALBERO MOTORE		COMMESSA :	SCHALTSCHRANK-TUERABSICHERUNG	UNITA 24A	SEGUE
	N. FILE : 24A170	DENOMINAZIONE : TRASFERTA		ESECUTORE : HET	ARMADIO 1.2		
	POS. ARCH. :	DATA : 16.12.92	AGG. : a b				

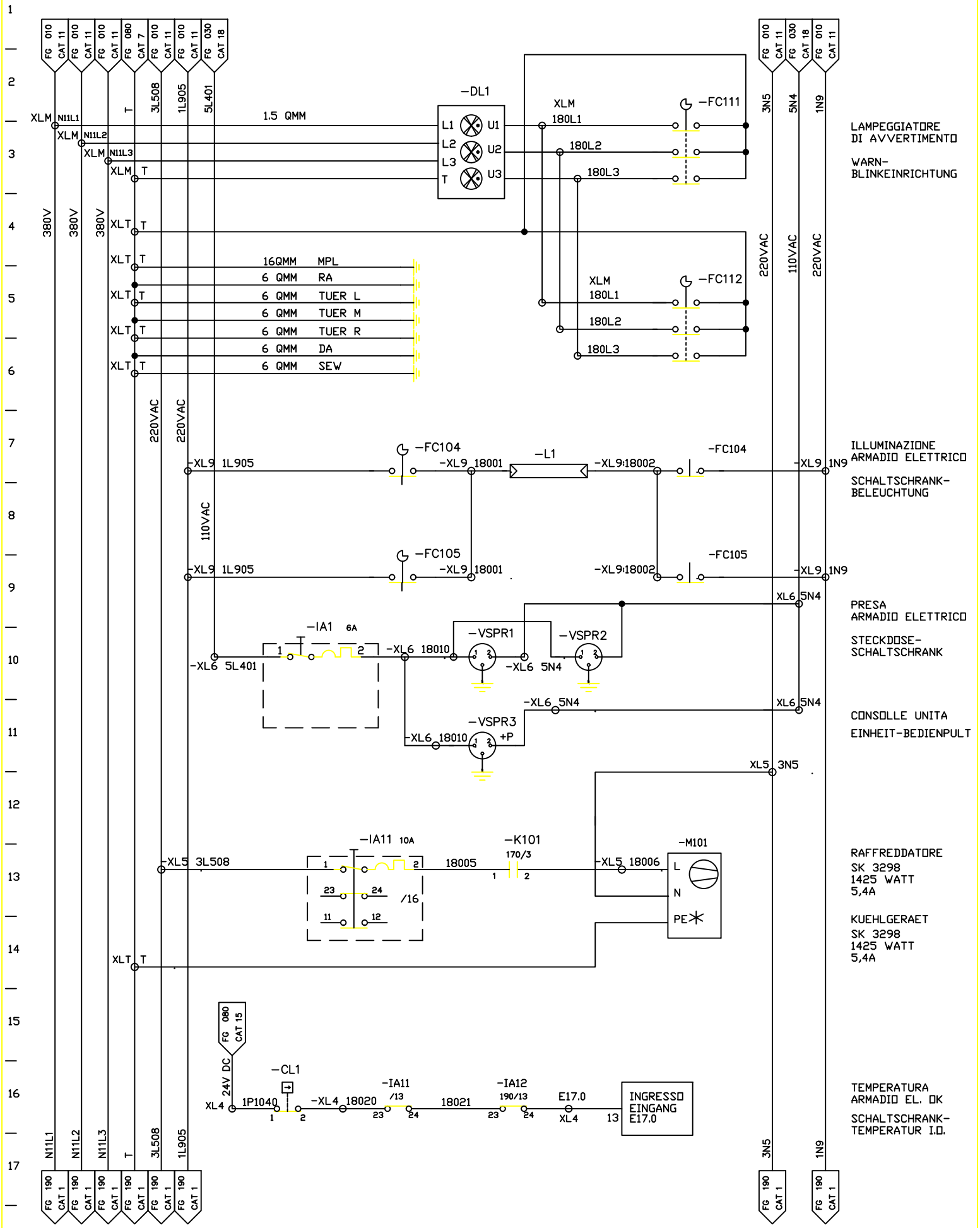

FMA	DIS. N. 31239.14818	MACCHINA/IMPIANTO : FMA 453	ORDINE : 30.007629	ILLUMINAZIONE ARMADIO EL. / REFFRIGERAZ.	VS	FOGLIO 180
	CAD Autocad 10	LAVORAZIONE : ALBERO MOTORE	COMMESSA :	SCHALTSCHRANK-BELEUCHTUNG/ KUEHLUNG ARMADIO 1.1	UNITA 24A	SEGUE
	N. FILE : 24A180	DENOMINAZIONE : TRASFERTA	ESECUTORE : HET			
	POS. ARCH. :	DATA : 16.12.92 AGG. : a b				

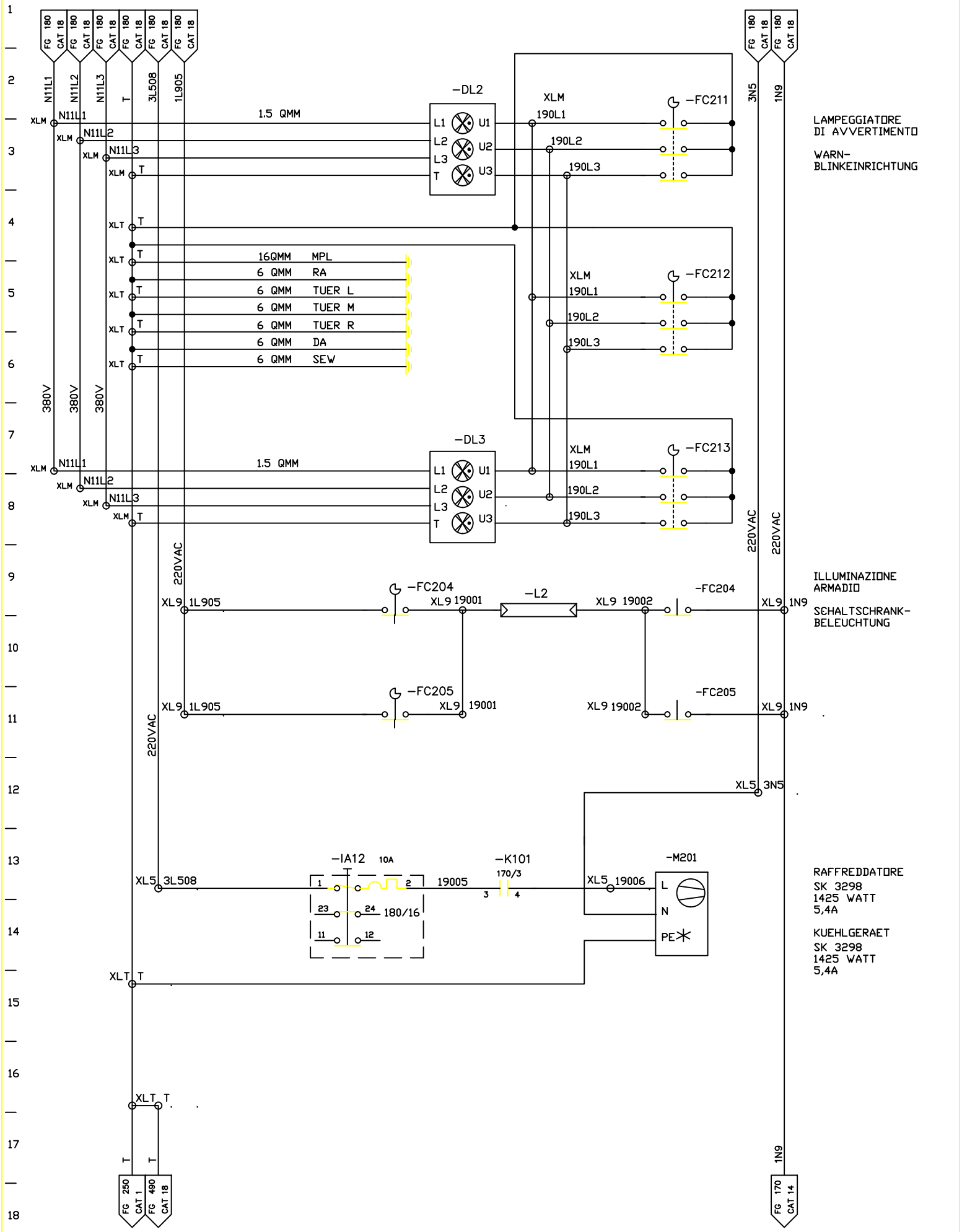

FMA	DIS. N. 31239.14818	MACCHINA/IMPIANTO : FMA 453	ORDINE : 30.007629	ILLUMINAZIONE ARMADIO EL. / REFFRIGERAZ.	VS	FOGLIO 190
	CAD Autocad 10	LAVORAZIONE : ALBERO MOTORE	COMMESSA :	SCHALTSCHRANK-BELEUCHTUNG/ KUEHLUNG ARMADIO 1.2	UNITA 24A	SEGUE
	N. FILE : 24A190	DENOMINAZIONE : TRASFERTA	ESECUTORE : HET			
	POS. ARCH. :	DATA : 16.12.92	AGG. : a b			

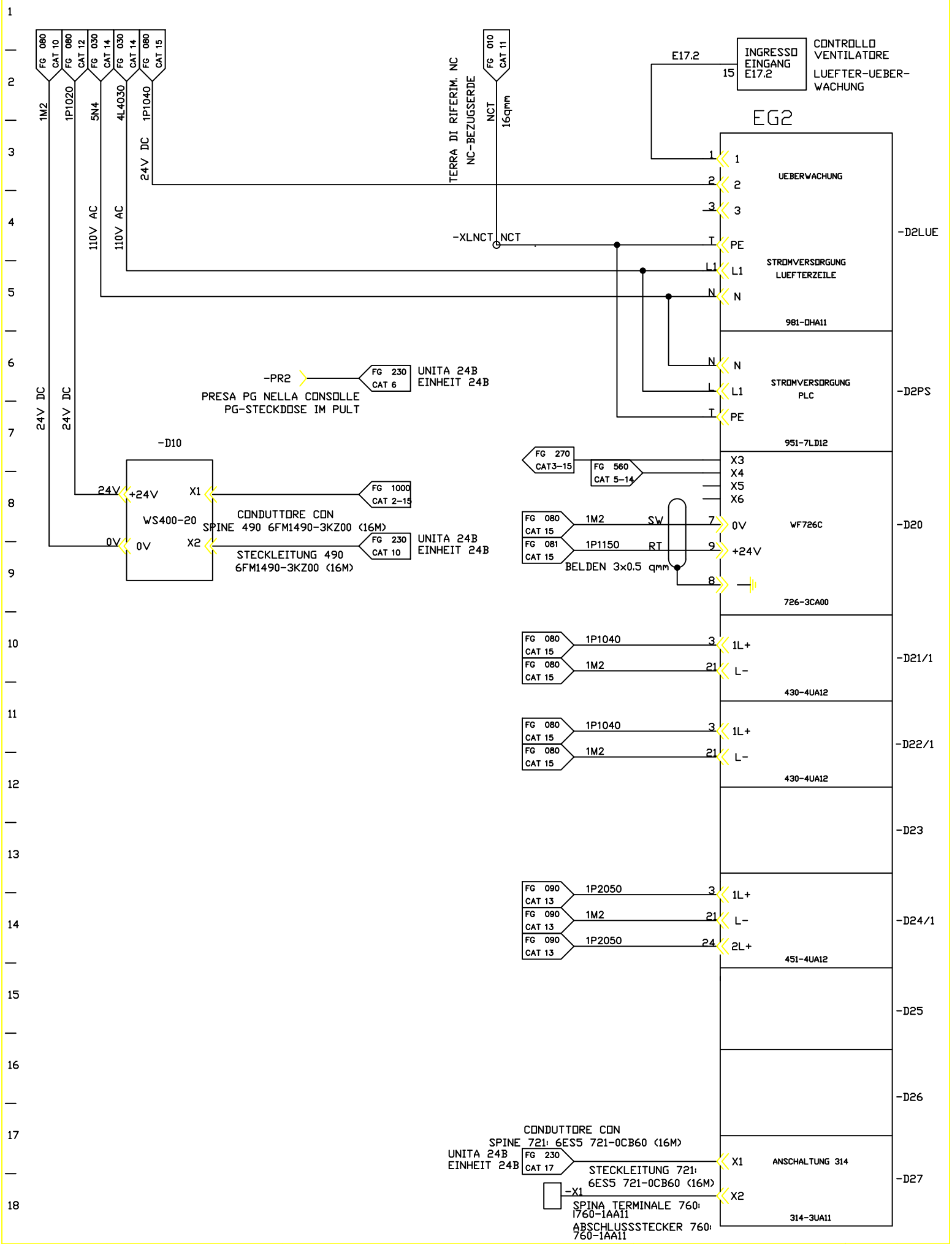

FMA	DIS. N. 31239.14818	MACCHINA/IMPIANTO : FMA 453		ORDINE : 30.007629	APPARECC. COMPL. EG2 PER PLC	1D	FOGLIO 230
	CAD : Autocad 10	LAVORAZIONE : ALBERO MOTORE		COMMESSA :	PLC ERWEITERUNGS-GERAET EG2	UNITA 24A	SEGUE
	N. FILE : 24A230	DENOMINAZIONE : TRASFERTA		ESECUTORE : HET	ARMADIO 1.1		
	POS. ARCH. :	DATA : 16.12.92	AGG. : a b				

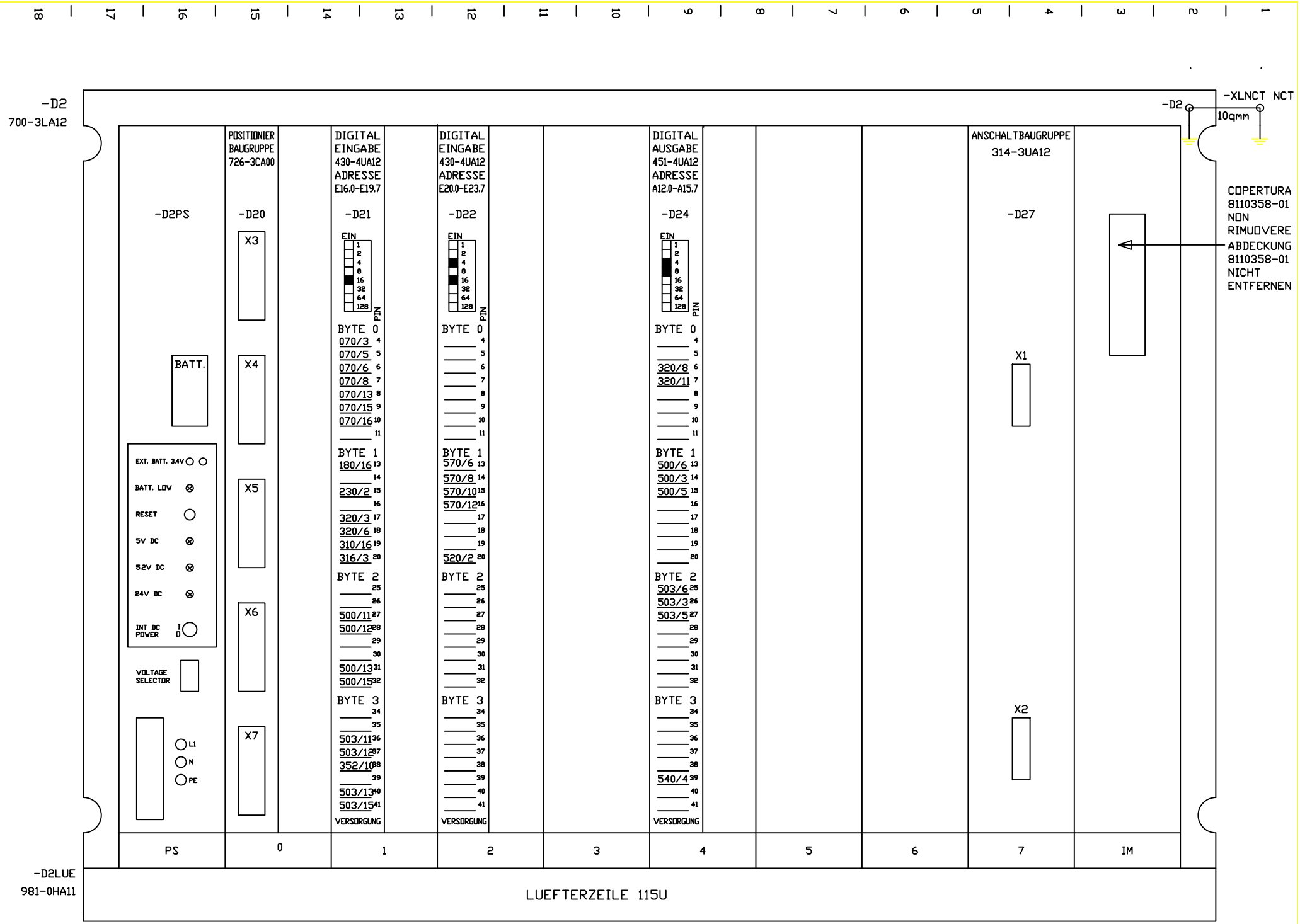

FMA			
DIS. N. 31239.14818	MACCHINA/IMPIANTO : FMA 453	ORDINE : 30.007629	APPARECC. COMPL. EG2 PER PLC
CAD : Autocad 10	LAVORAZIONE : ALBERO MOTORE	COMMESSA :	PLC-ERWEITERUNGS-GERAET EG2
N. FILE : 24A240	DENOMINAZIONE : TRASFERTA	ESECUTORE : HET	ARMADIO 1.1
POS. ARCH. :	DATA : 16.12.92	AGG. : a b	UNITA 24A
			FOGLIO 1D 240
			SEGUE

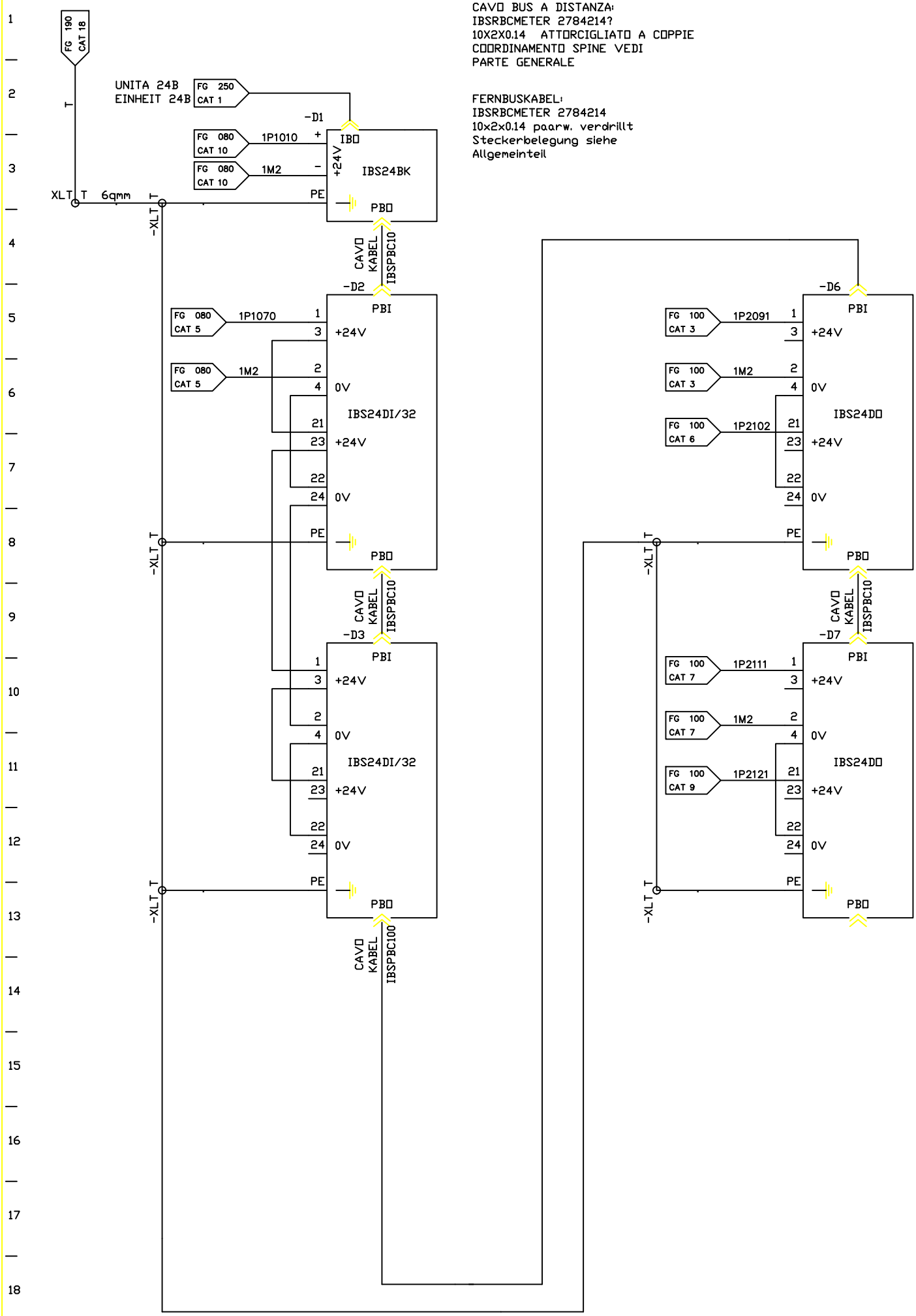

FMA	DIS. N. 31239.14818	MACCHINA/IMPIANTO : FMA 453	ORDINE : 30.007629	ALIMENTAZIONI INTERBUS S	1D	FOGLIO 250
	CAD : Autocad 10	LAVORAZIONE : ALBERO MOTORE	COMMESSA :			
	N. FILE : 24A250	DENOMINAZIONE : TRASFERTA	ESECUTORE : HET	INTERBUS-S EINSPEISUNGEN	UNITA 24A	SEGUE
	POS. ARCH. :	DATA : 16.12.92 AGG. : a b		BP		

PROSPETTO DI COORDINAMENTO D
UEBERSICHT E/A-BELEGUNG DER INTERBUS-S MODULE

-D2

IMMISSIONE DIGITALE
DIGITALEINGABE
IBS24DI/32

INDIRIZZO
ADRESSE
E44.0-E47.7

ALIMENTAZIONE
VERSORGUNG
250/5

MODUL-NR.:

1	3	5	7	9	11	13	15	17	19	21	23	25	27	29	31	33	35	37	39
US+		.7	.6	.5	.4	.3	.2	.1	.0	US+		.7	.6	.5	.4	.3	.2	.1	.0
BYTE0		1000/2	1000/14	1000/13	1000/11	1000/9	1000/7	1000/6	1000/4	BYTE1			1010/14	1010/13	1010/11	1010/9	1010/7	1010/6	1010/4
BYTE2			1020/14		1020/11	314/4	314/2	1020/6	1020/4	BYTE3									
US-		.7	.6	.5	.4	.3	.2	.1	.0	US-		.7	.6	.5	.4	.3	.2	.1	.0
2	4	6	8	10	12	14	16	18	20	22	24	26	28	30	32	34	36	38	40

-D3

IMMISSIONE DIGITALE
DIGITALEINGABE
IBS24DI/32

INDIRIZZO
ADRESSE
E48.0-E51.7

ALIMENTAZIONE
VERSORGUNG
250/10

MODUL-NR.:

1	3	5	7	9	11	13	15	17	19	21	23	25	27	29	31	33	35	37	39
US+		.7	.6	.5	.4	.3	.2	.1	.0	US+		.7	.6	.5	.4	.3	.2	.1	.0
BYTE0			1050/14				1050/8		1050/4	BYTE1									
BYTE2										BYTE3									
US-		.7	.6	.5	.4	.3	.2	.1	.0	US-		.7	.6	.5	.4	.3	.2	.1	.0
2	4	6	8	10	12	14	16	18	20	22	24	26	28	30	32	34	36	38	40

-D6

LONSEGNA DIGITALE
DIGITALAUSGABE
IBS24DO

INDIRIZZO
ADRESSE
A40.7-A41.7

ALIMENTAZIONE
VERSORGUNG
250/5

MODUL-NR.:

1	3	5	7	9	11	13	15	17	19	21	23	25	27	29	31	33	35	37	39
US+		.7	.6	.5	.4	.3	.2	.1	.0	US+		.7	.6	.5	.4	.3	.2	.1	.0
BYTE0									1041/4	BYTE1									
US-										US-									
2	4	6	8	10	12	14	16	18	20	22	24	26	28	30	32	34	36	38	40

-D7

LONSEGNA DIGITALE
DIGITALAUSGABE
IBS24DO

INDIRIZZO
ADRESSE
A42.0-A43.7

ALIMENTAZIONE
VERSORGUNG
250/10

MODUL-NR.:

1	3	5	7	9	11	13	15	17	19	21	23	25	27	29	31	33	35	37	39
US+		.7	.6	.5	.4	.3	.2	.1	.0	US+		.7	.6	.5	.4	.3	.2	.1	.0
BYTE0		314/14	314/13	314/12	314/11	314/10	314/9	314/9	314/8	BYTE1									314/15
US-										US-									
2	4	6	8	10	12	14	16	18	20	22	24	26	28	30	32	34	36	38	40

FMA	DIS. N. 31239.14818	MACCHINA/IMPIANTO : FMA 453	ORDINE : 30.007629	COORDINAMENTO I/O INTERBUS S	1D	FOGLIO 260
	CAD : Autocad 10	LAVORAZIONE : ALBERO MOTORE	COMMESSA :	INTERBUS-S E/A-BELEGUNG		
	N. FILE : 24A260	DENOMINAZIONE : TRASFERTA	ESECUTORE : HET		UNITA 24A	SEGUE
	POS. ARCH. :	DATA : 16.12.92 AGG. : a b		BP		

COLLEGAMENTO A MORSETTO AD INNESTO
MURRELEKTRONIK SB 2644

STECK-KLEMM-VERBINDUNG
MURRELEKTRONIK SB 2644

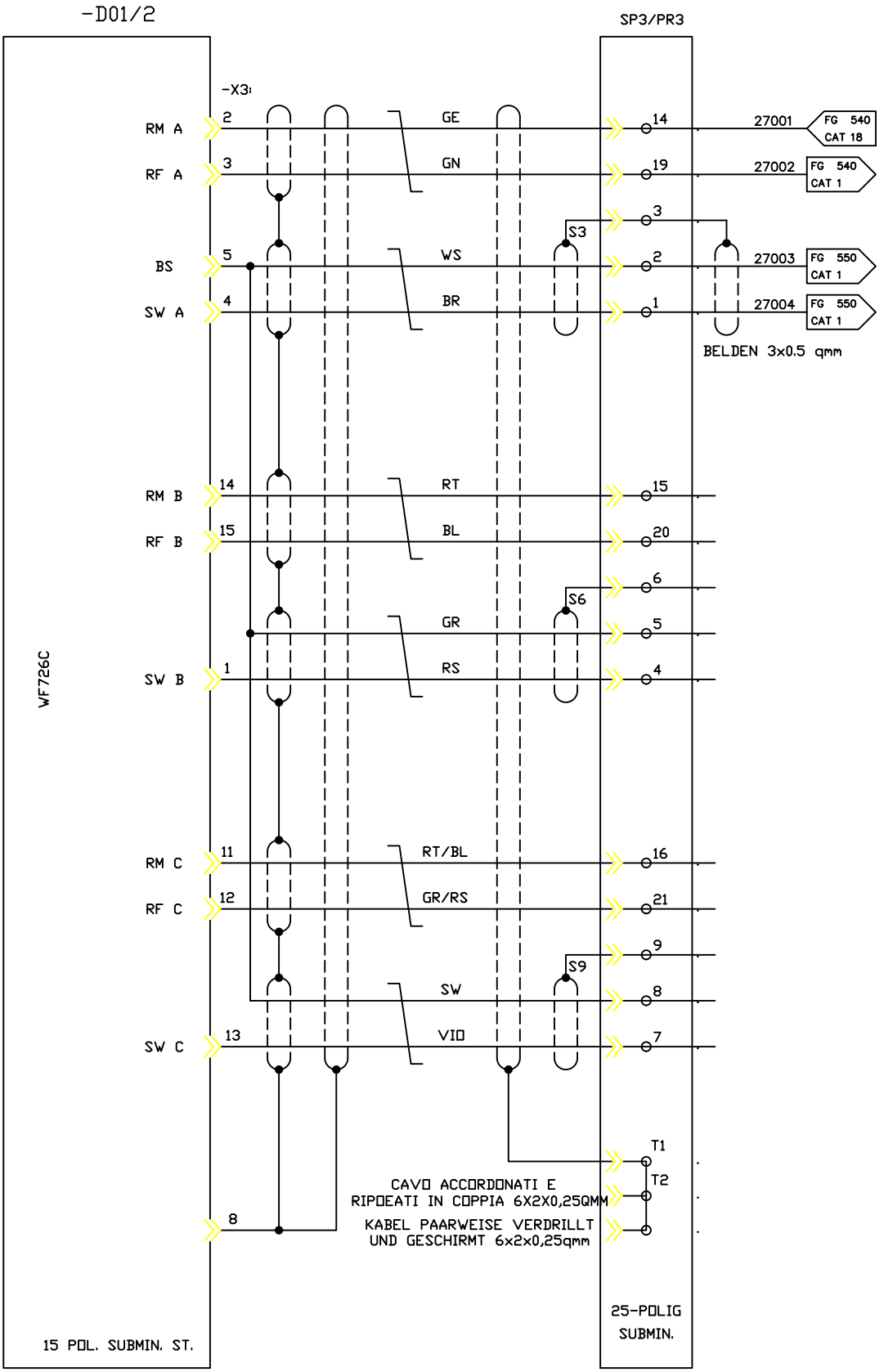

ASSE Z
Z-ACHSE

PRONTO PER FUNZION.
BETRIEBSBEREIT

CONSENSO REGOLAT.
REGLERFREIGABE

VALORE RICHIESTO -
SOLLWERT -

VALORE RICHIESTO +
SOLLWERT +

FMA	DIS. N. 31239.14818	MACCHINA/IMPIANTO : FMA 453		ORDINE : 30.007629	VALORE RICH ASSE Z	1D	FOGLIO 270
	CAD : Autocad 10	LAVORAZIONE : ALBERO MOTORE		COMMESSA :	SOLLWERT: Z-ACHSE		
	N. FILE : 24A270	DENOMINAZIONE : TRASFERTA		ESECUTORE : HET		UNITA 24A	SEGUE
	POS. ARCH.:	DATA : 16.12.92	AGG. : a b		ARMADIO 1.1		

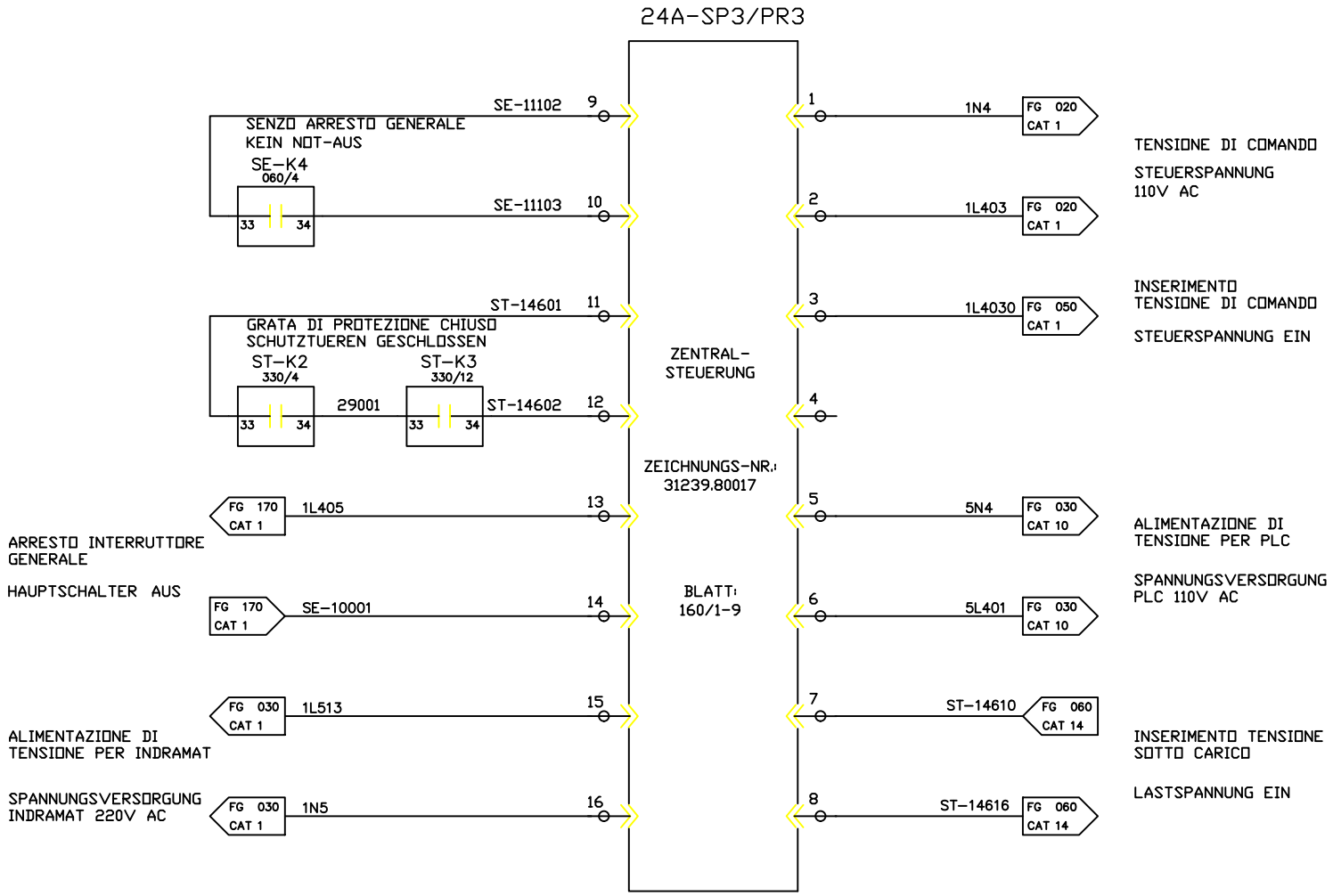

FMA	DIS. N. 31239.14818	MACCHINA/IMPIANTO : FMA 453		ORDINE : 30.007629	SEGNALI: UNITA PARTE CENTRALE	ST	FOGLIO 290
	CAD : Autocad 10	LAVORAZIONE : ALBERO MOTORE		COMMESSA :			
	N. FILE : 24A290	DENOMINAZIONE : TRASFERTA		ESECUTORE : HET	SIGNALE: ZENTRALTEIL-EINHEIT ARMADIO 1.2	UNITA 24A	SEGUE
	POS. ARCH. :	DATA : 16.12.92	AGG. : a b				

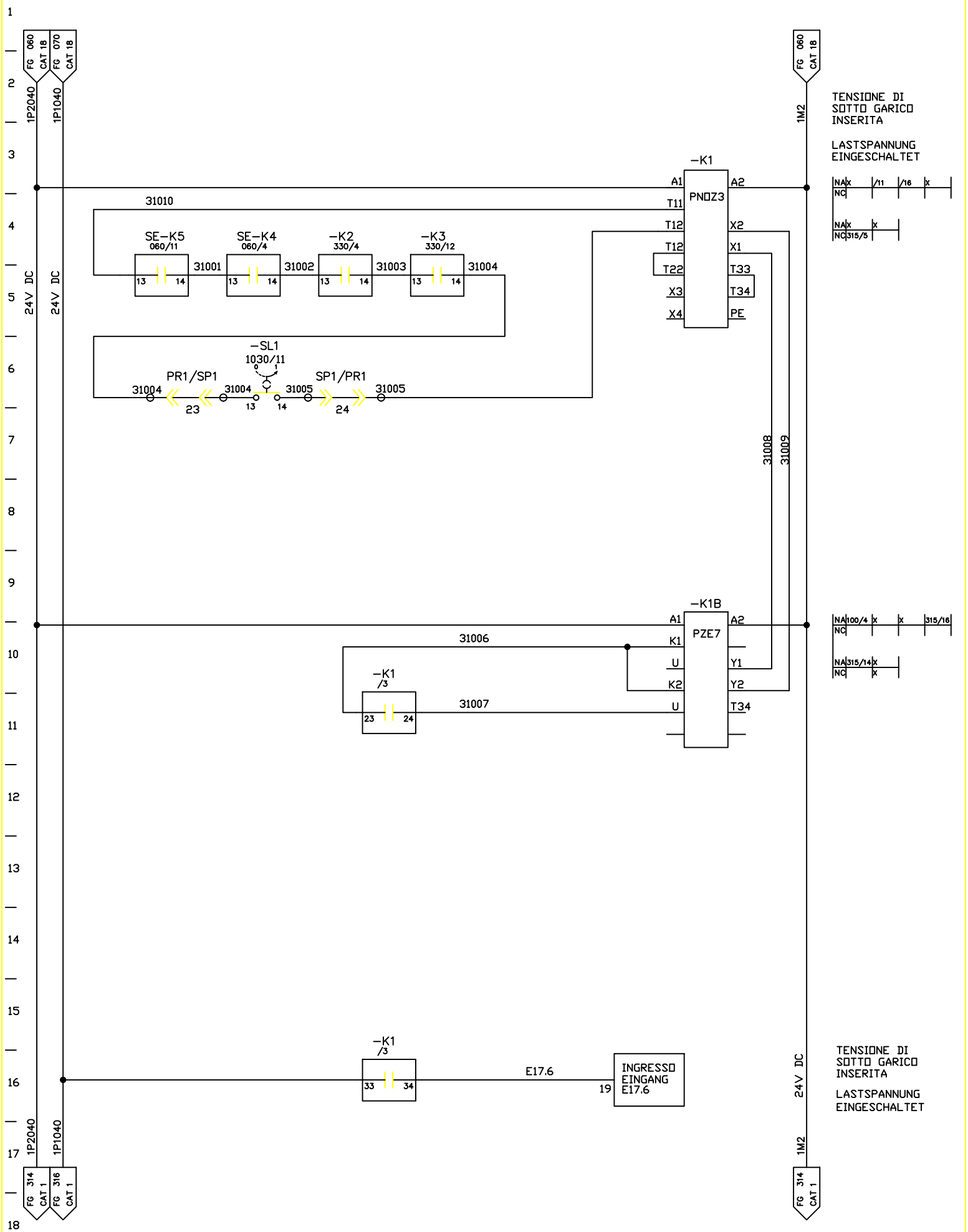

FMA	DIS. N. 31239.14818	MACCHINA/IMPIANTO : FMA 453	ORDINE : 30.007629	TENS. DI CARICO LASTSPANNUNG	ST	FOGLIO 310
	CAD : Autocad 10	LAVORAZIONE : ALBERO MOTORE	COMMESSA :			
	N. FILE : 24A310	DENOMINAZIONE : TRASFERTA	ESECUTORE : HET		UNITA 24A	SEGUE
	POS. ARCH. :	DATA : 16.12.92	AGG. : a b	ARMADIO 1.1		

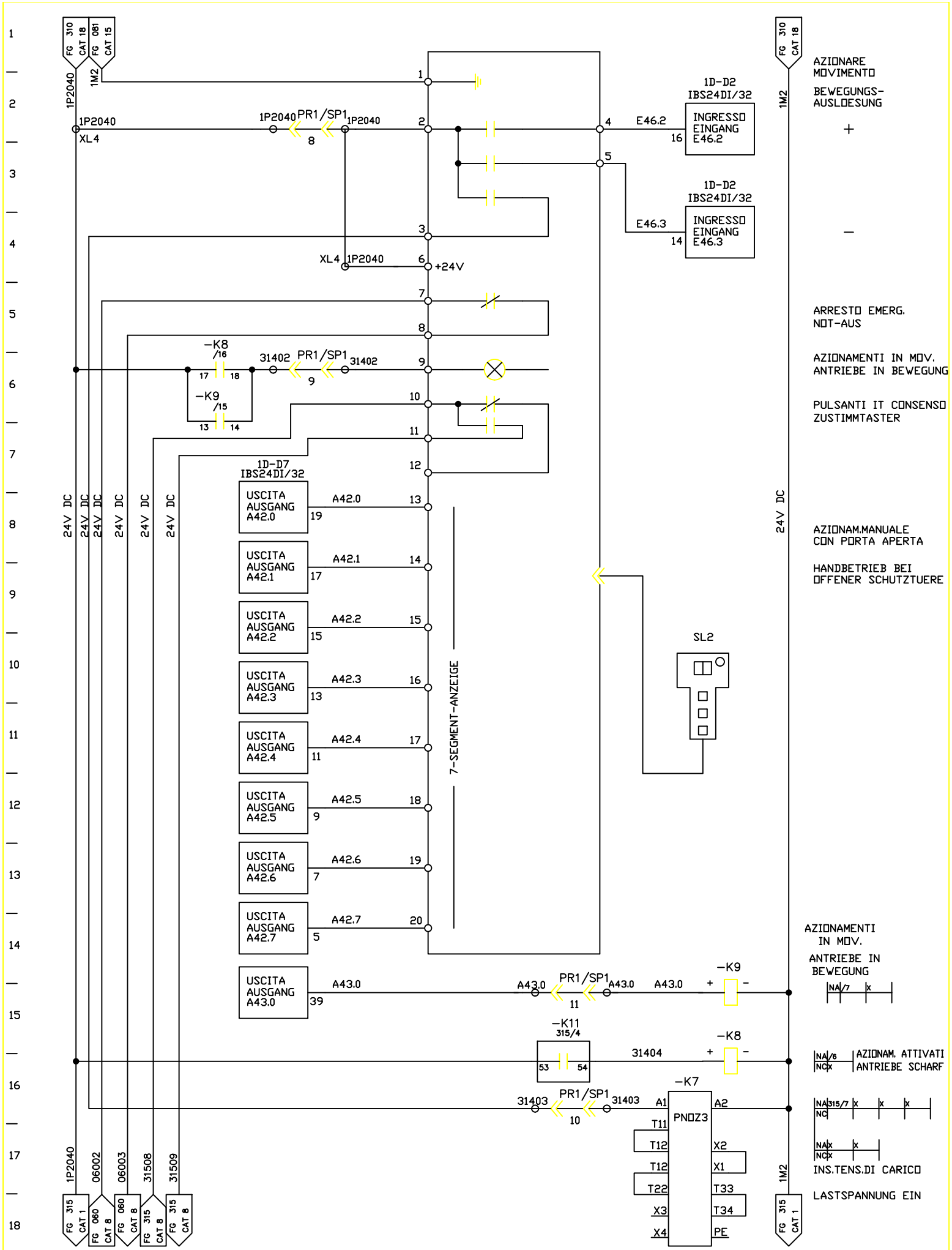

FMA	DIS. N. 31239.14818	MACCHINA/IMPIANTO : FMA 453	ORDINE : 30.007629	PULSANT.MANUALE	ST	FOGLIO
	CAD : Autocad 10	LAVORAZIONE : ALBERO MOTORE	COMMESSA :	HANDBEDIENPULT		314
	N. FILE : 24A314	DENOMINAZIONE : TRASFERTA	ESECUTORE : HET		UNITA 24A	SEGUE
	POS. ARCH. :	DATA : 16.12.92	AGG. : a b	ARMADIO 1.1		

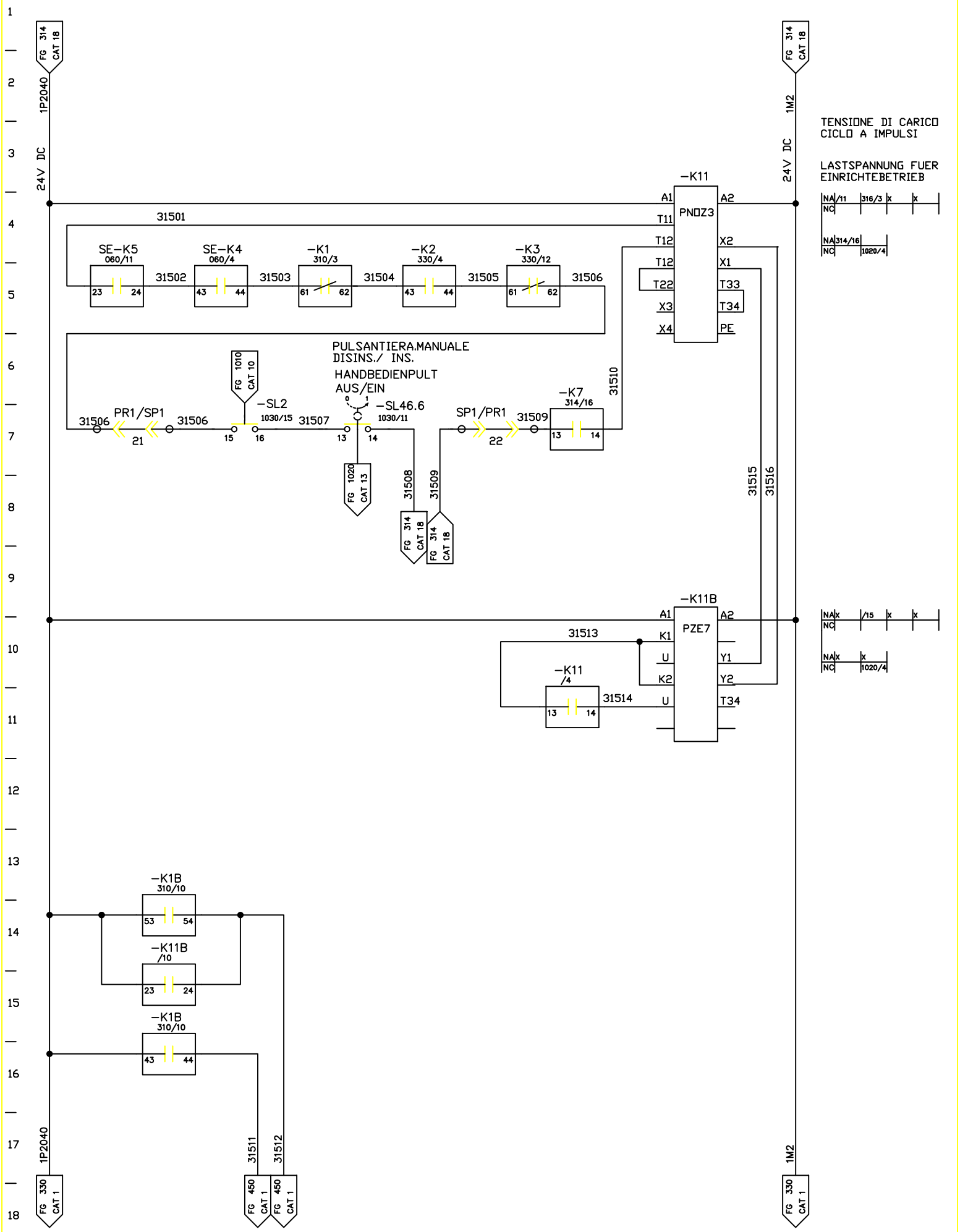

FMA	DIS. N. 31239.14818	MACCHINA/IMPIANTO : FMA 453	ORDINE : 30.007629	TENSIONE DI CARICO CICLO A IMPULSI	ST	FOGLIO 315
	CAD : Autocad 10	LAVORAZIONE : ALBERO MOTORE	COMMESSA :	LASTSPANNUNG FUER EINRICHTBETRIEB	UNITA 24A	SEGUE
	N. FILE : 24A315	DENOMINAZIONE : TRASFERTA	ESECUTORE : HET	ARMADIO 1.1		
	POS. ARCH. :	DATA : 16.12.92	AGG. : a b			

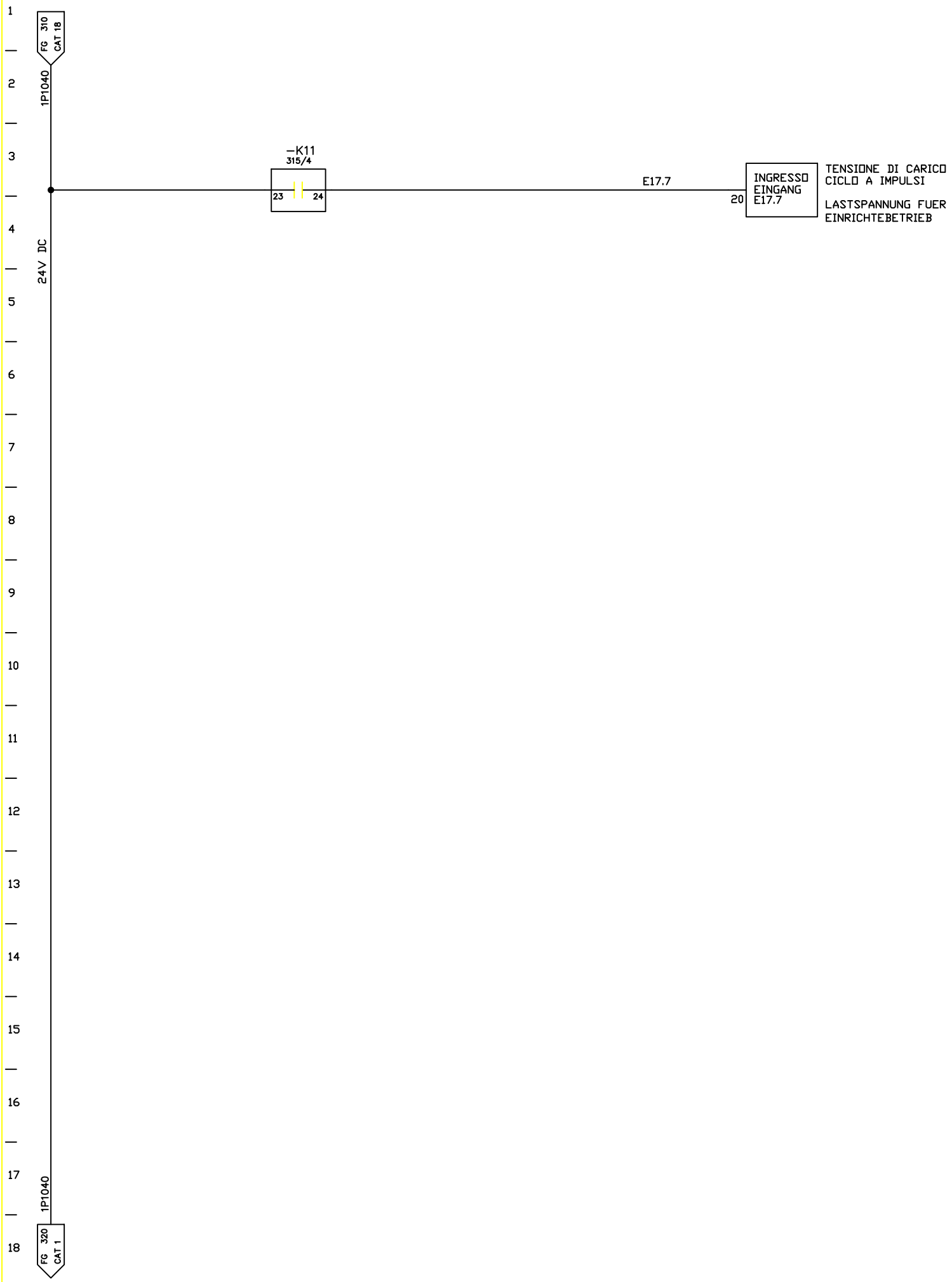

FMA	DIS. N. 31239.14818	MACCHINA/IMPIANTO : FMA 453		ORDINE : 30.007629	TENSIONE DI CARICO CICLO A IMPULSI	ST	FOGLIO 316
	CAD : Autocad 10	LAVORAZIONE : ALBERO MOTORE		COMMESSA :	LASTSPANNUNG FUER EINRICHTBETRIEB	UNITA 24A	SEGUE
	N. FILE : 24A316	DENOMINAZIONE : TRASFERTA		ESECUTORE : HET	ARMADIO 1.1		
	POS. ARCH. :	DATA : 16.12.92	AGG. : a b				

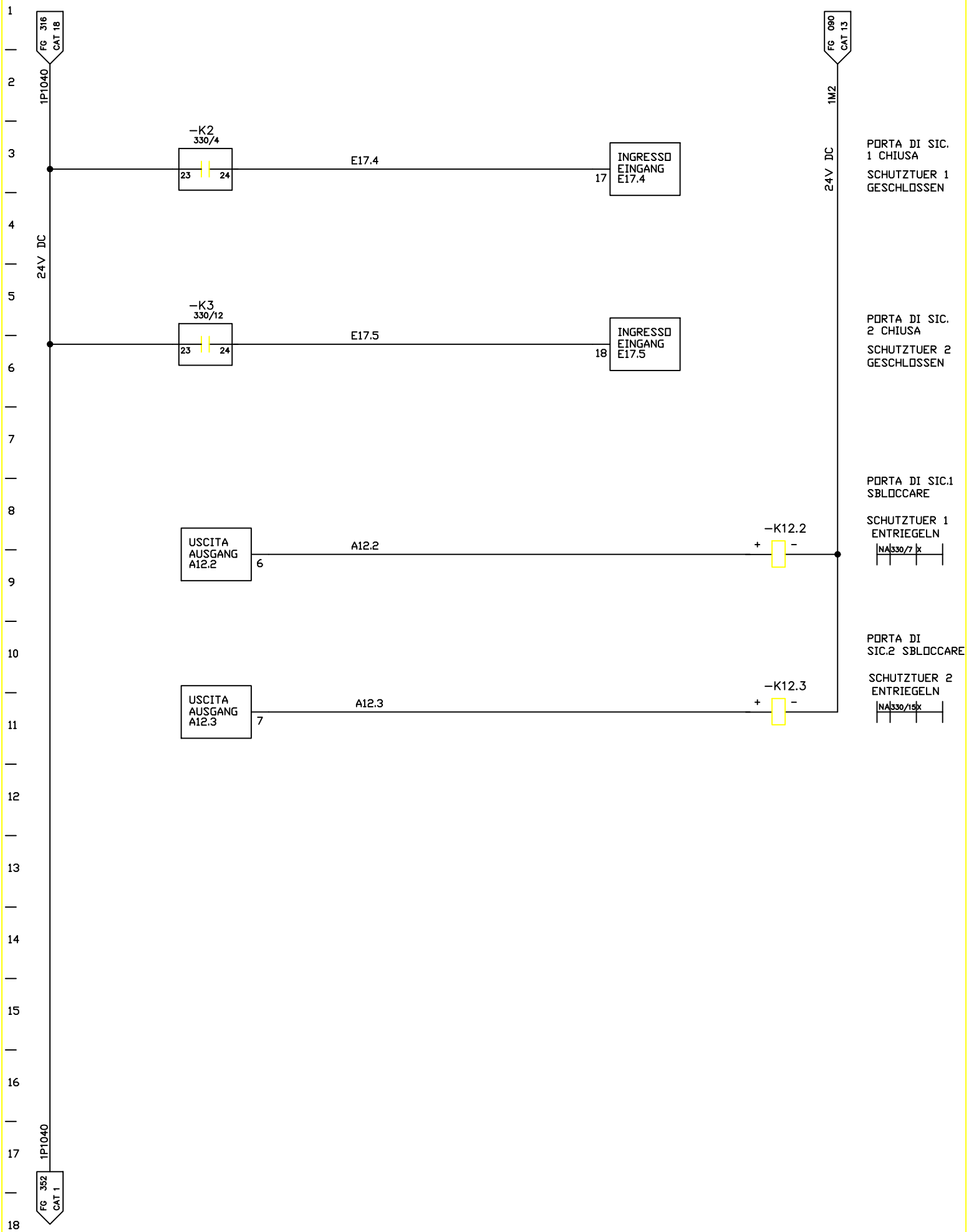

FMA	DIS. N. 31239.14818	MACCHINA/IMPIANTO : FMA 453		ORDINE : 30.007629	PORTE DI SIC.	ST	FOGLIO 320
	CAD : Autocad 10	LAVORAZIONE : ALBERO MOTORE		COMMESSA :	SCHUTZTUEREN		
	N. FILE : 24A320	DENOMINAZIONE : TRASFERTA		ESECUTORE : HET		UNITA 24A	SEGUE
	POS. ARCH. :	DATA : 16.12.92	AGG. : a b		ARMADIO 1.1		

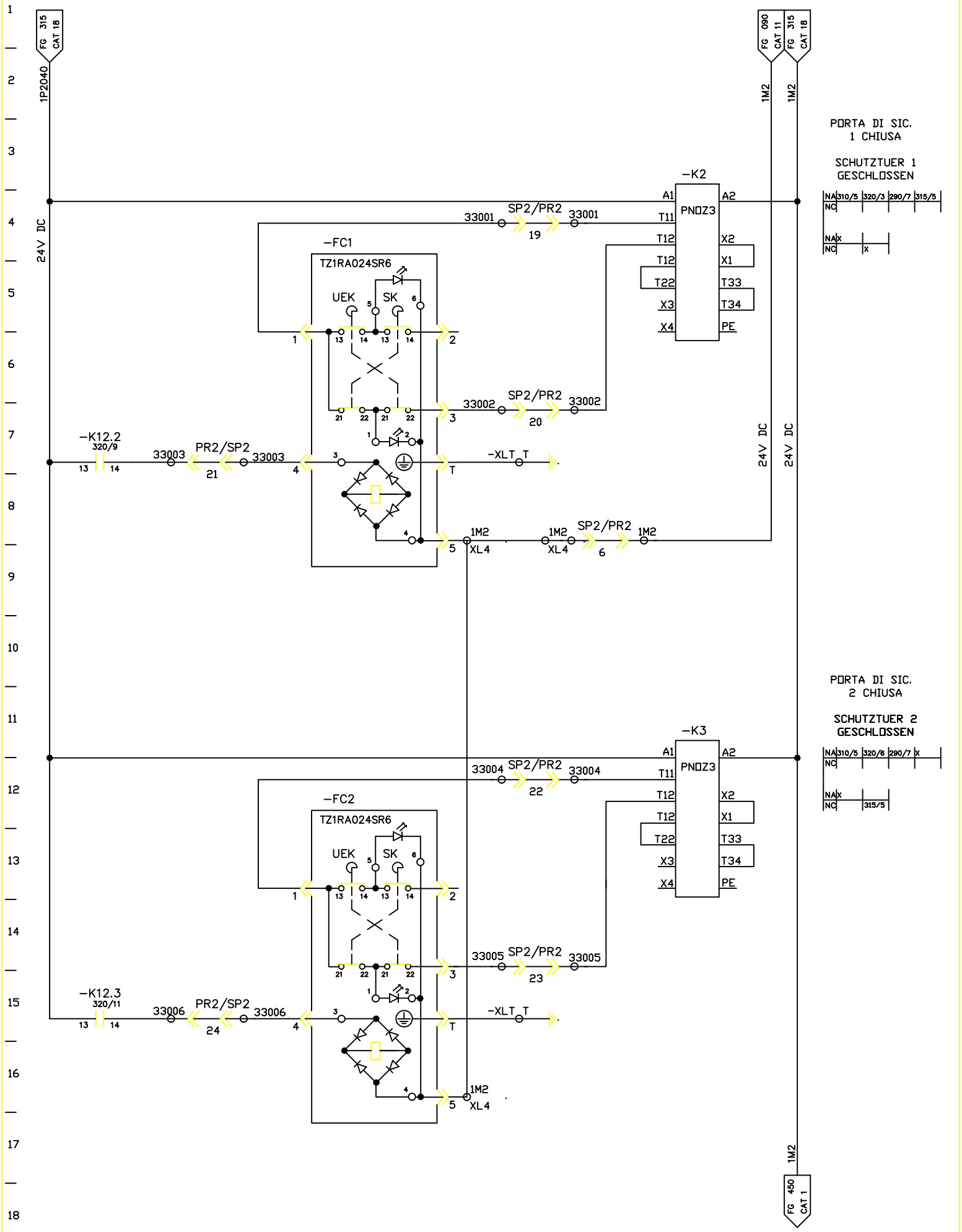

FMA	DIS. N. 31239.14818	MACCHINA/IMPIANTO : FMA 453		ORDINE : 30.007629	PORTE DI SIC. SCHUTZTUEREN	ST	FOGLIO 330
	CAD : Autocad 10	LAVORAZIONE : ALBERO MOTORE		COMMESSA :		UNITA 24A	SEGUE
	N. FILE : 24A330	DENOMINAZIONE : TRASFERTA		ESECUTORE : HET	ARMADIO 1.1		
	POS. ARCH. :	DATA : 16.12.92	AGG. : a b				

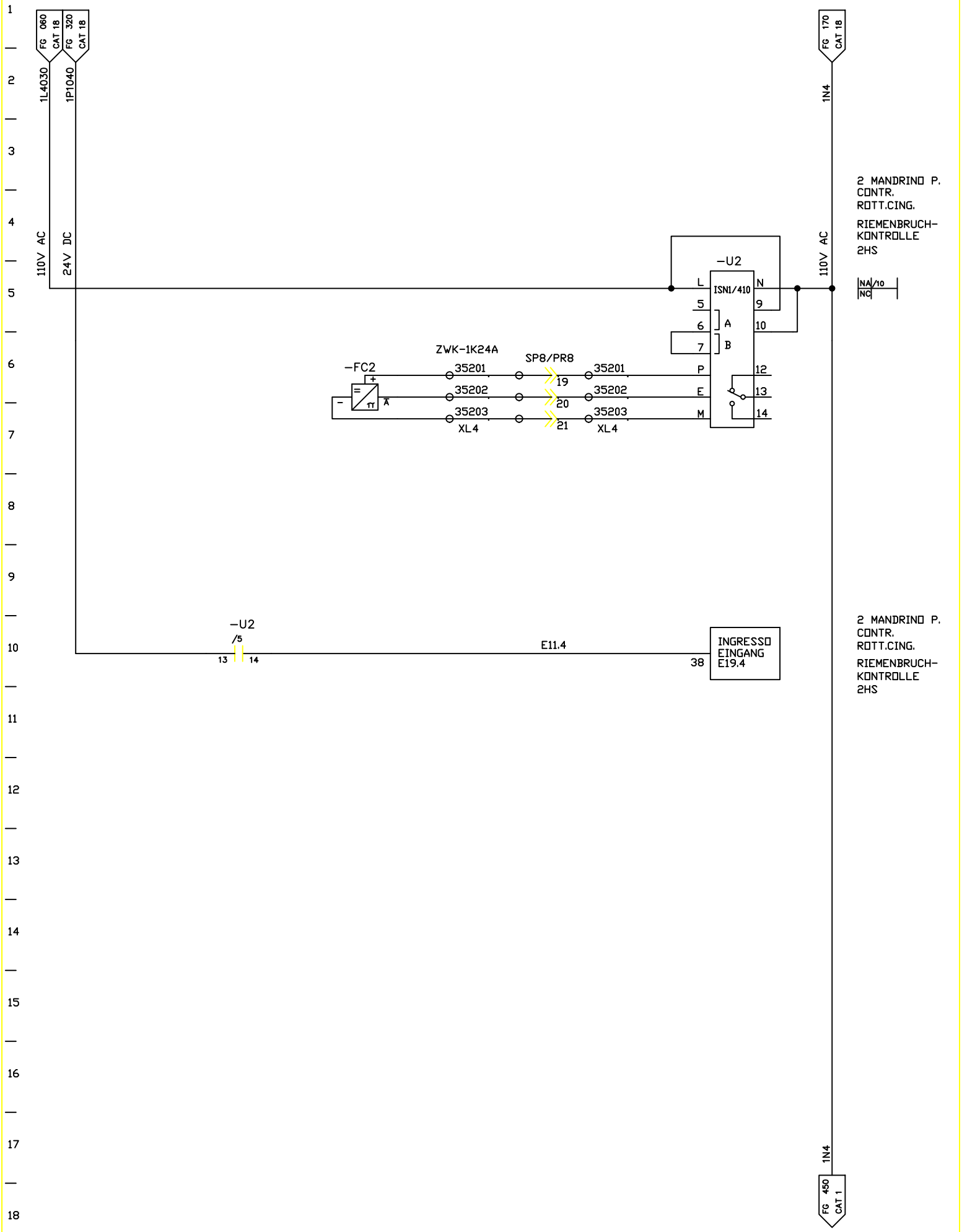

FMA	DIS. N. 31239.14818	MACCHINA/IMPIANTO : FMA 453		ORDINE : 30.007629	MANDRINO CONTR. INATTIVATO SPINDEL-STILLSTANDS-KONTROLLE ARMADIO 1.1	MS	FOGLIO 352
	CAD : Autocad 10	LAVORAZIONE : ALBERO MOTORE		COMMESSA :		UNITA 24A	SEGUE
	N. FILE : 24A352	DENOMINAZIONE : TRASFERTA		ESECUTORE : HET			
	POS. ARCH. :	DATA : 16.12.92	AGG. : a b				

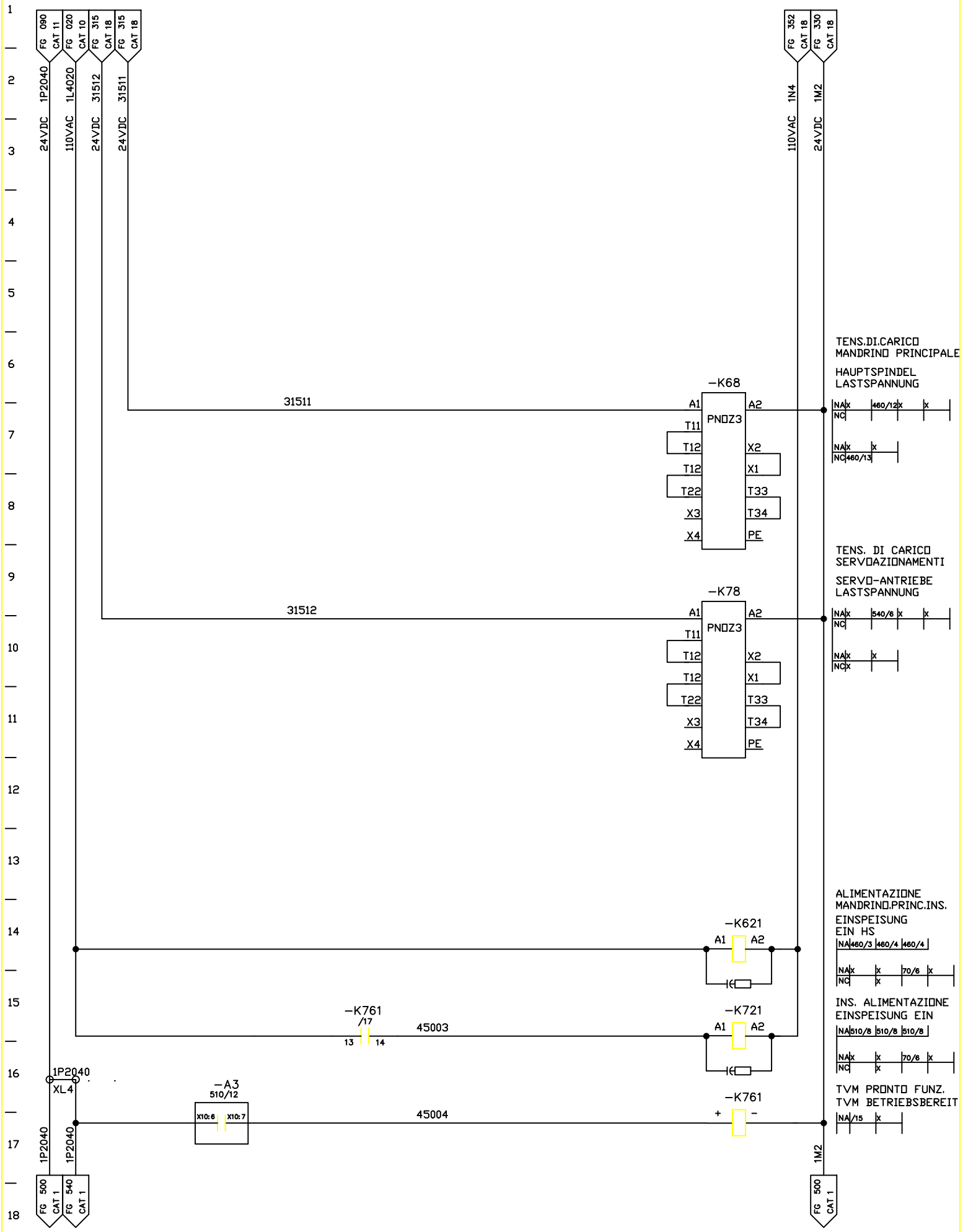

FMA	DIS. N. 31239.14818	MACCHINA/IMPIANTO : FMA 453	ORDINE : 30.007629	ALIMENTAZIONE AZIONAMENTI ANTRIEBE VERSORUNG	MV	FOGLIO 450
	CAD : Autocad 10	LAVORAZIONE : ALBERO MOTORE	COMMESSA :			
	N. FILE : 24A450	DENOMINAZIONE : TRASFERTA	ESECUTORE : HET		UNITA 24A	SEGUE
	POS. ARCH. :	DATA : 16.12.92 AGG. : a b		ARMADIO 1.2		

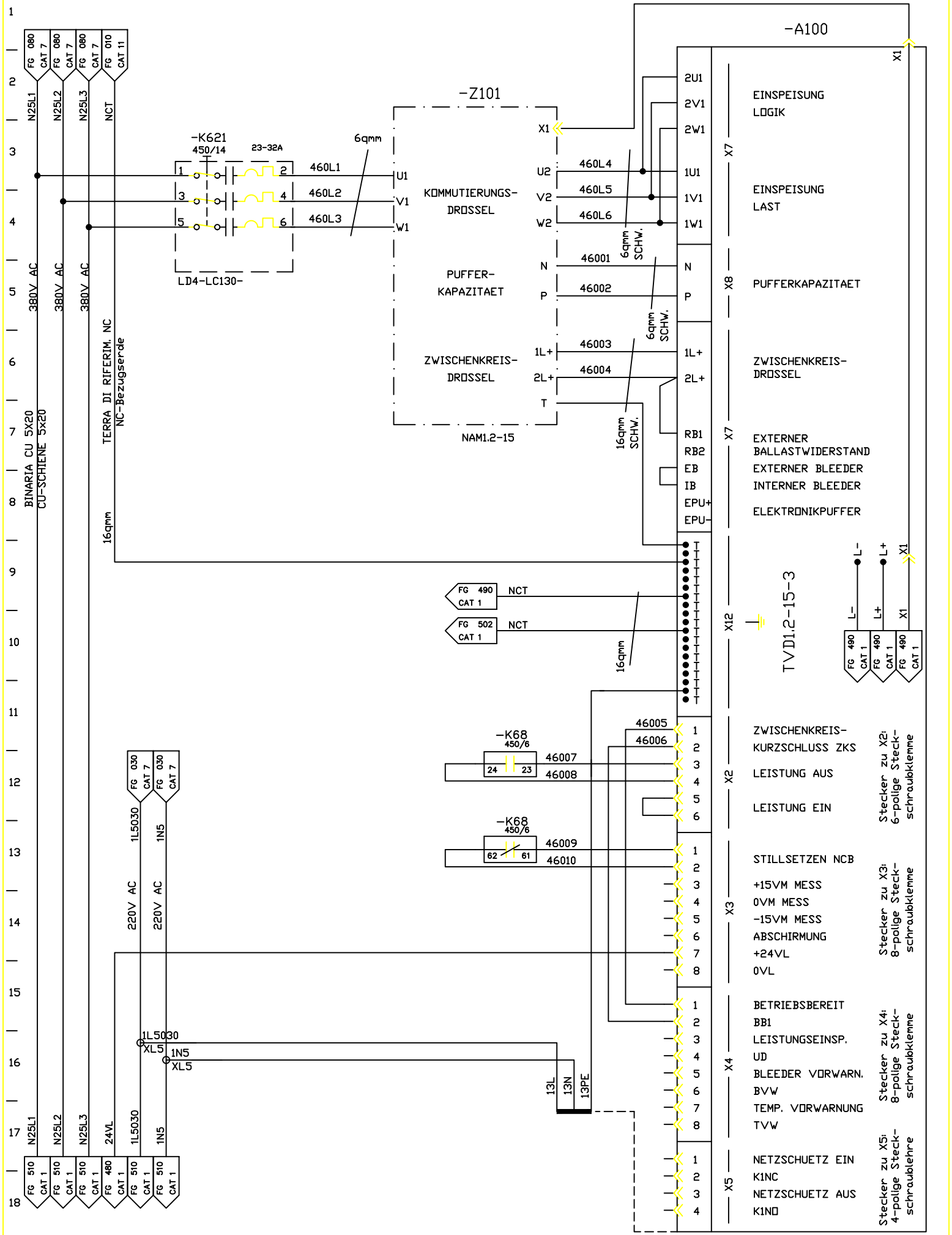

FMA	DIS. N. 31239.14818	MACCHINA/IMPIANTO : FMA 453	ORDINE : 30.007629	ALIMENTAZIONE MANDRINO	MV	FOGLIO 460
	CAD : Autocad 10	LAVORAZIONE : ALBERO MOTORE	COMMESSA :	SPINDEL-VERSORGUNG	UNITA 24A	SEGUE
	N. FILE : 24A460	DENOMINAZIONE : TRASFERTA	ESECUTORE : HET	ARMADIO 1.2		
	POS. ARCH. :	DATA : 16.12.92	AGG. : a b			

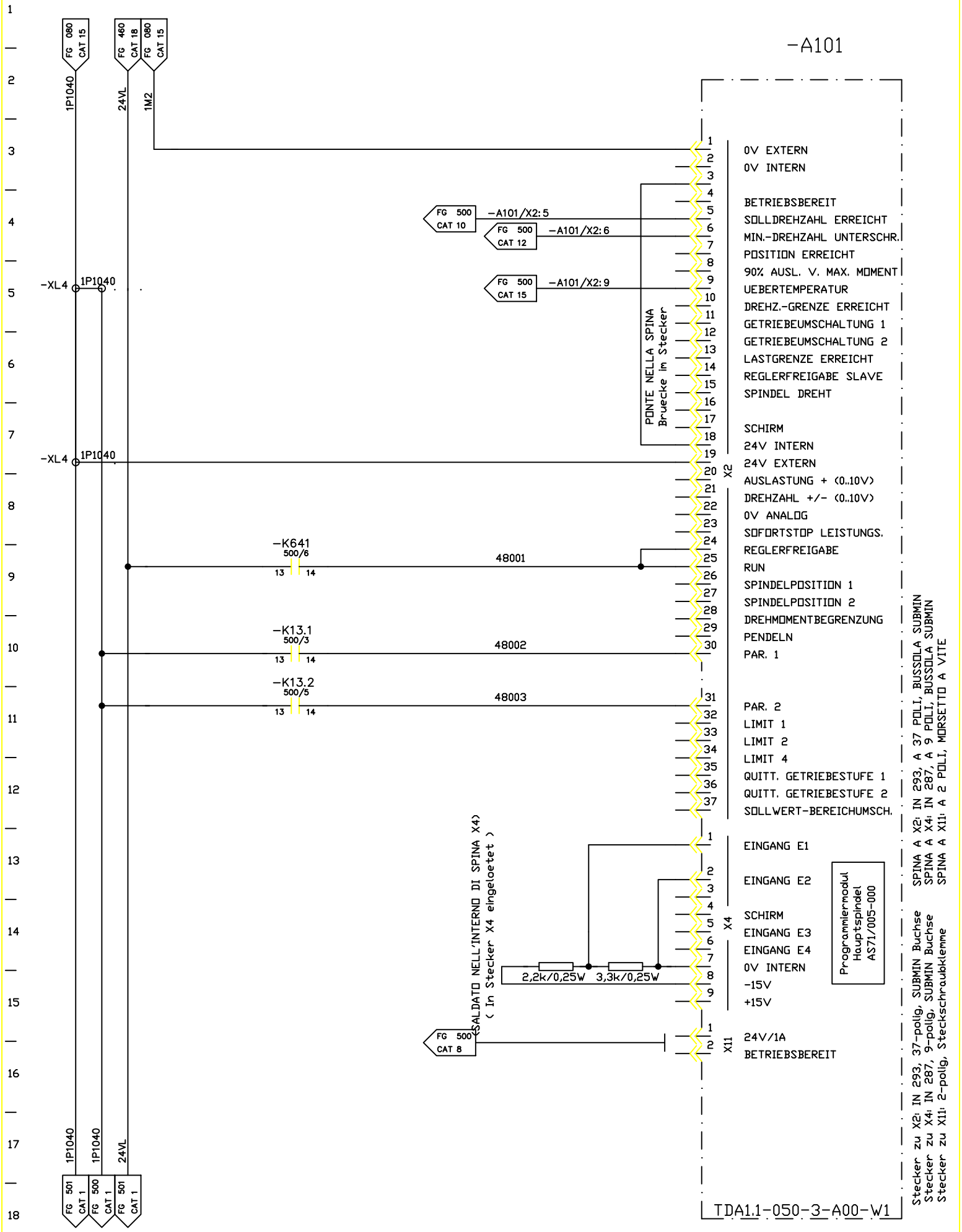

FMA	DIS. N. 31239.14818	MACCHINA/IMPIANTO : FMA 453		ORDINE : 30.007629	MANDRINO 1 SPINDEL 1	MS	FOGLIO 480
	CAD : Autocad 10	LAVORAZIONE : ALBERO MOTORE		COMMESSA :			
	N. FILE : 24A480	DENOMINAZIONE : TRASFERTA		ESECUTORE : HET		UNITA 24A	SEGUE
	POS. ARCH. :	DATA : 16.12.92	AGG. : a b		ARMADIO 1.2		

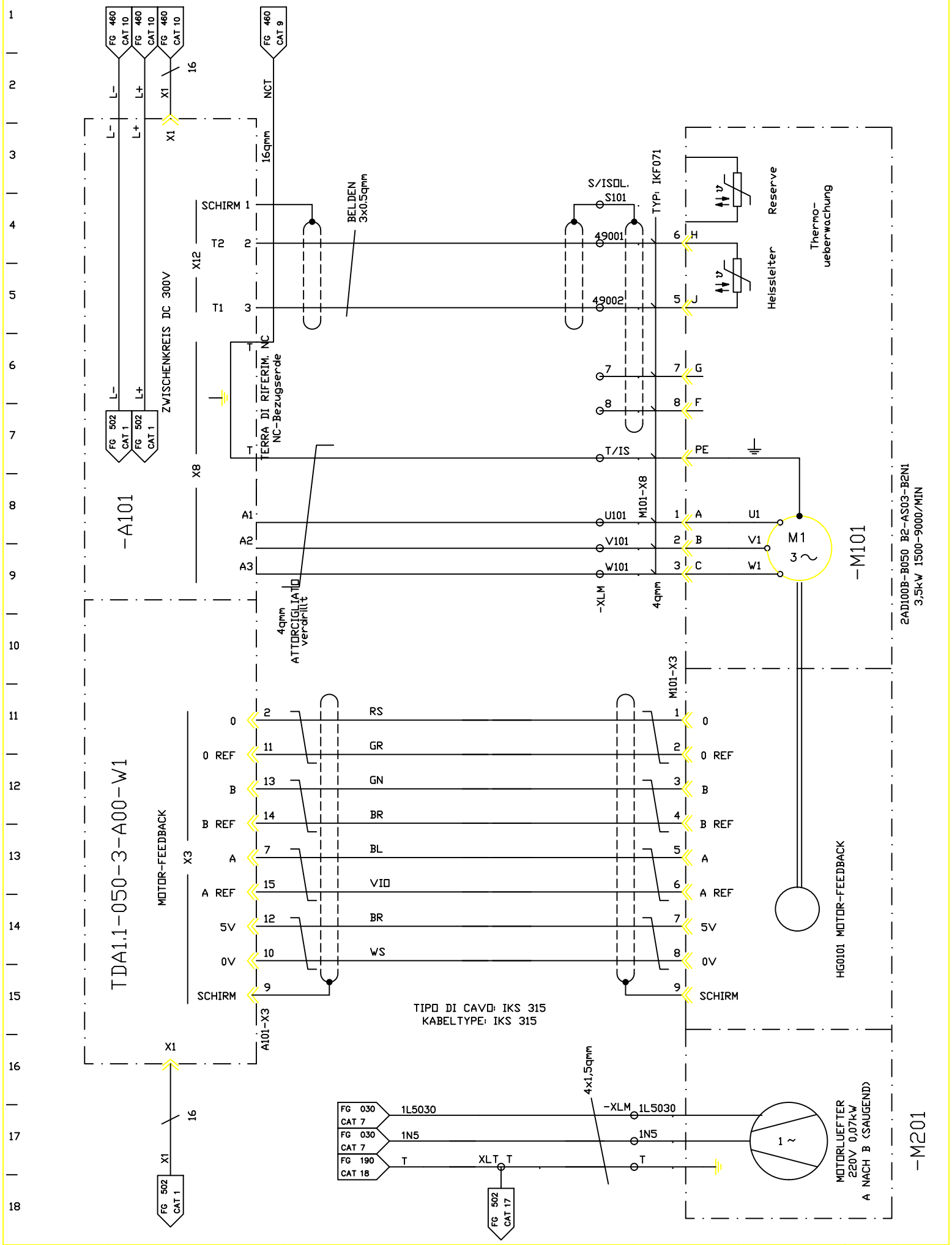

FMA	DIS. N. 31239.14818	MACCHINA/IMPIANTO : FMA 453	ORDINE : 30.007629	MANDRINO 1	MS	FOGLIO 490
	CAD : Autocad 10	LAVORAZIONE : ALBERO MOTORE	COMMESSA :	SPINDEL 1	UNITA 24A	SEGUE
	N. FILE : 24A490	DENOMINAZIONE : TRASFERTA	ESECUTORE : HET	ARMADIO 1.1		
	POS. ARCH. :	DATA : 16.12.92 AGG. : a b				

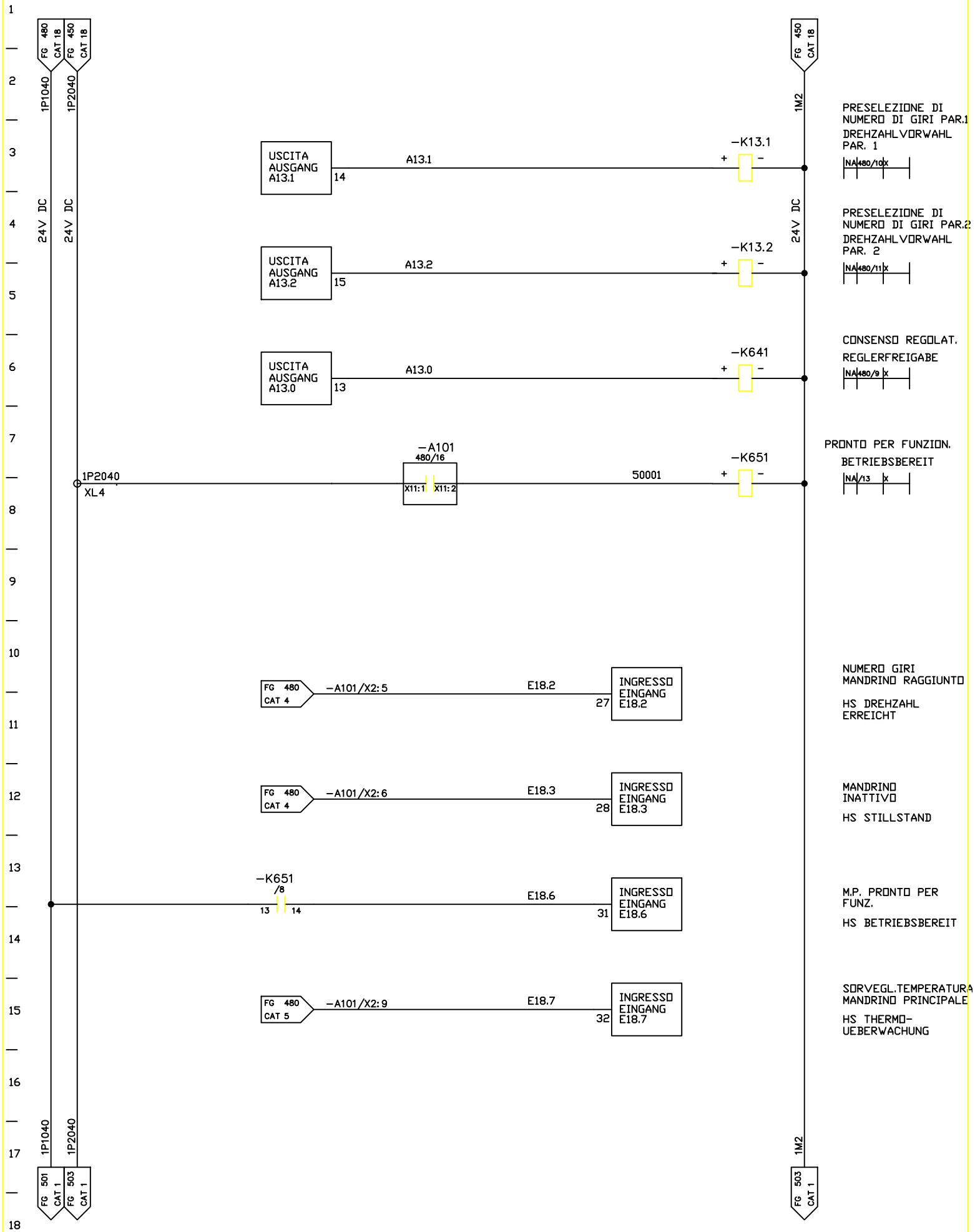

FMA	DIS. N. 31239.14818	MACCHINA/IMPIANTO : FMA 453		ORDINE : 30.007629	MANDRINO 1	MS	FOGLIO 500
	CAD : Autocad 10	LAVORAZIONE : ALBERO MOTORE		COMMESSA :	SPINDEL 1		
	N. FILE : 24A500	DENOMINAZIONE : TRASFERTA				UNITA 24A	SEGUE
	POS. ARCH. :	DATA : 16.12.92	AGG. : a b	ESECUTORE : HET	ARMADIO 1.1		

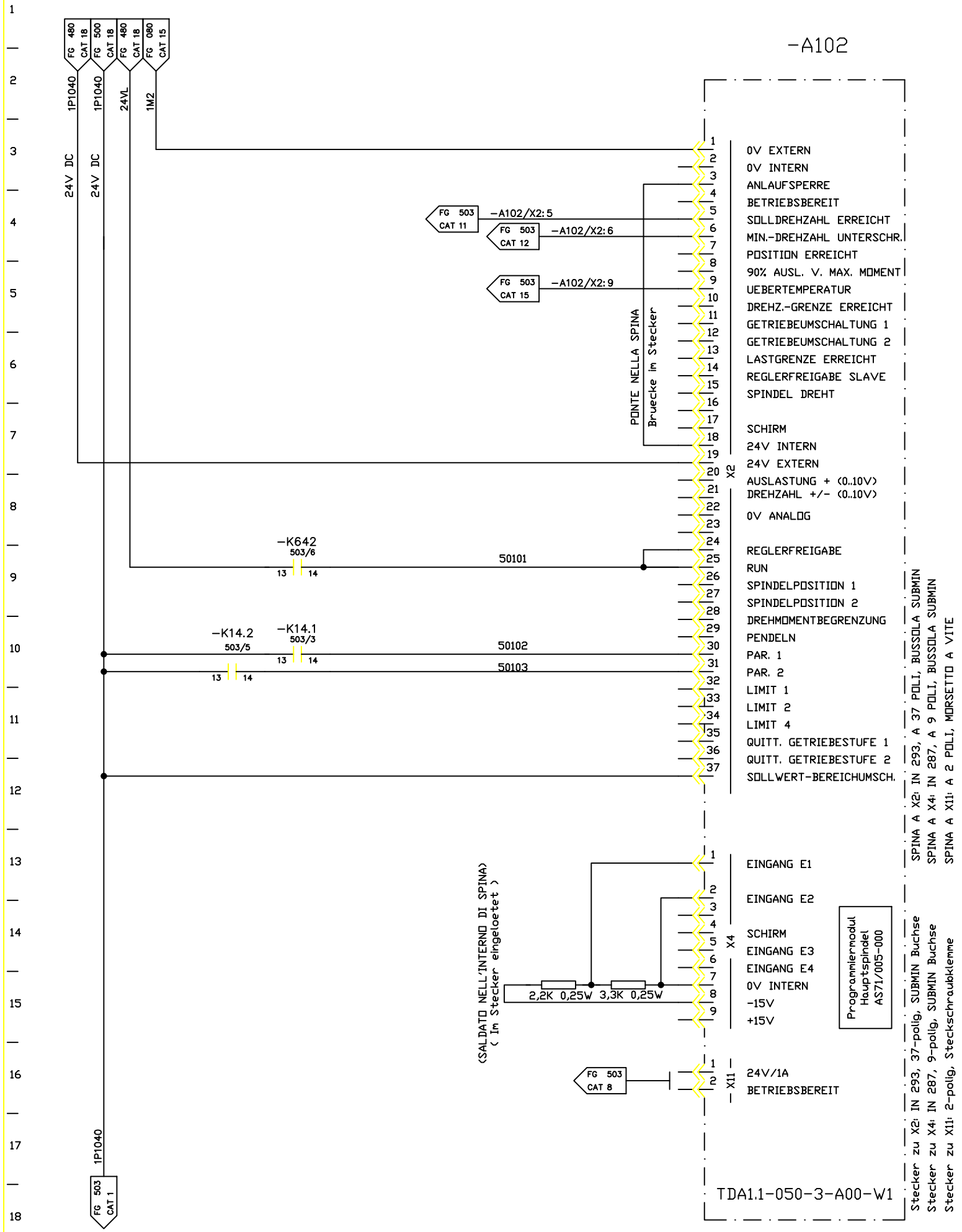

FMA	DIS. N. 31239.14818	MACCHINA/IMPIANTO : FMA 453	ORDINE : 30.007629	MANDRINO 2	MS	FOGLIO 501
	CAD : Autocad 10	LAVORAZIONE : ALBERO MOTORE	COMMESSA :	SPINDEL 2		
	N. FILE : 24A501	DENOMINAZIONE : TRASFERTA	ESECUTORE : HET		UNITA 24A	SEGUE
	POS. ARCH. :	DATA : 16.12.92 AGG. : a b		ARMADIO 1.2		

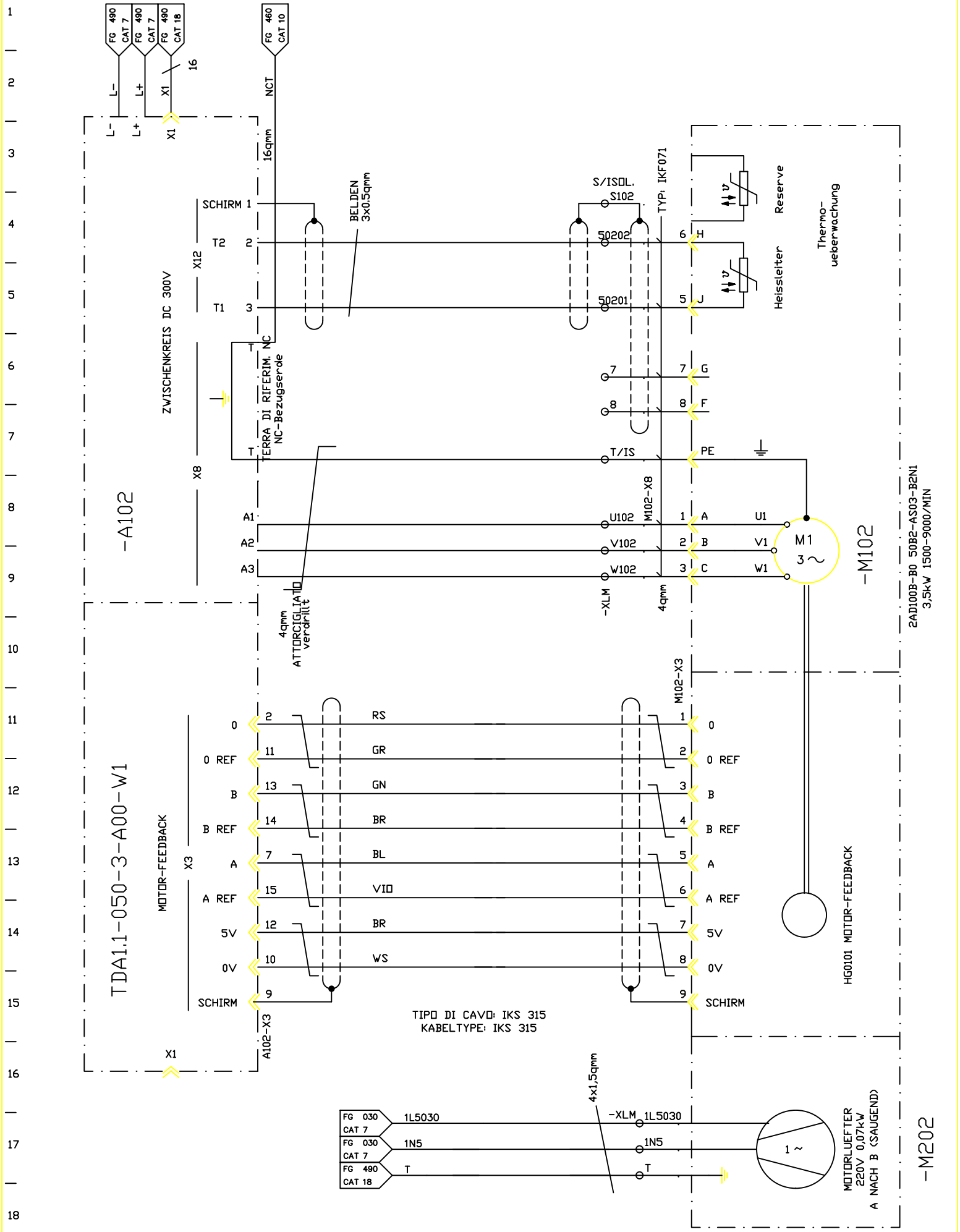

FMA	DIS. N. 31239.14818	MACCHINA/IMPIANTO : FMA 453		ORDINE : 30.007629	MANDRINO 2	MS	FOGLIO 502
	CAD : Autocad 10	LAVORAZIONE : ALBERO MOTORE		COMMESSA :	SPINDEL 2	UNITA 24A	SEGUE
	N. FILE : 24A502	DENOMINAZIONE : TRASFERTA		ESECUTORE : HET	ARMADIO 1.1		
	POS. ARCH. :	DATA : 16.12.92	AGG. : a b				

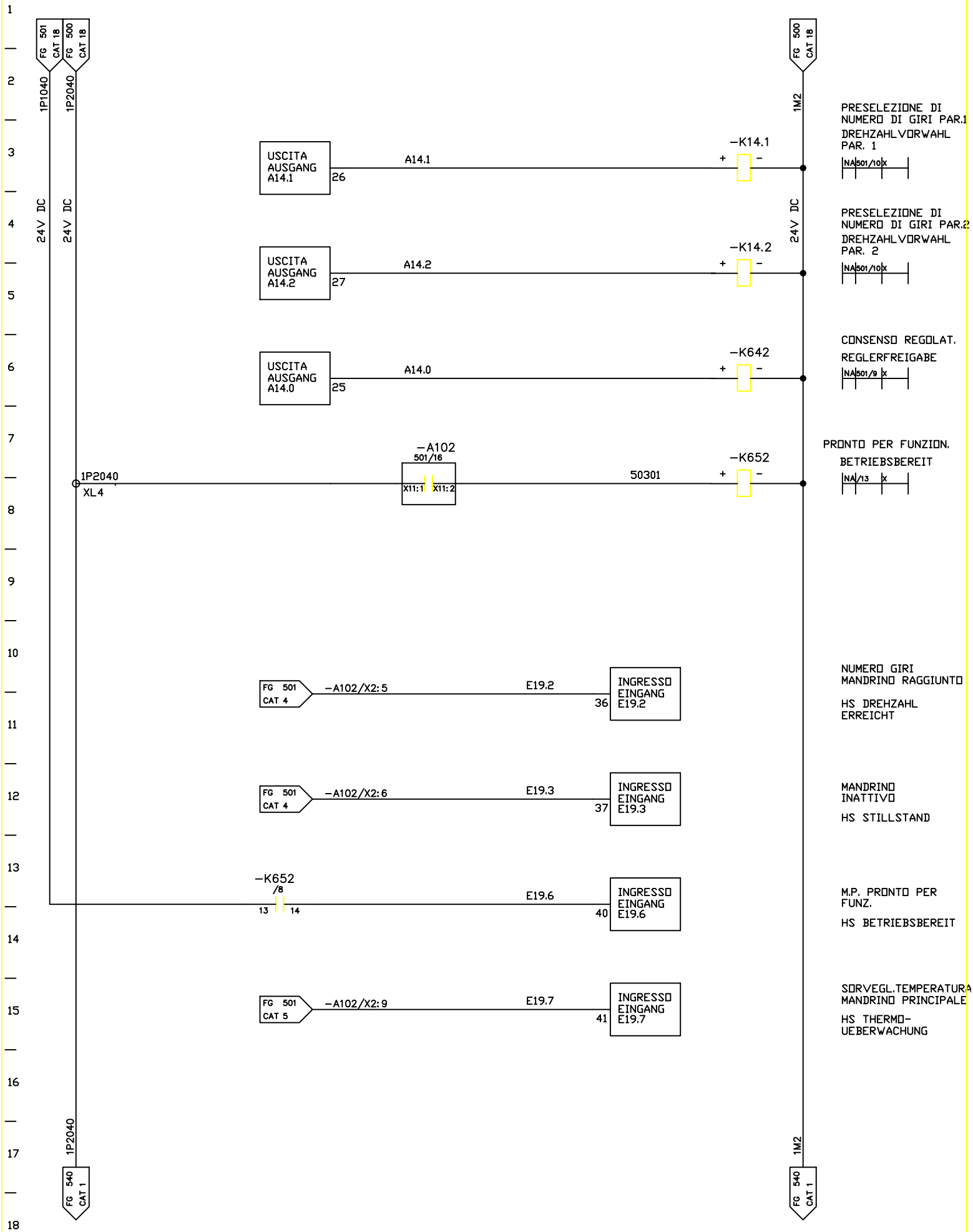

FMA	DIS. N. 31239.14818	MACCHINA/IMPIANTO : FMA 453		ORDINE : 30.007629	MANDRINO 2	MS	FOGLIO 503
	CAD : Autocad 10	LAVORAZIONE : ALBERO MOTORE		COMMESSA :	SPINDEL 2		
	N. FILE : 24A503	DENOMINAZIONE : TRASFERTA				UNITA 24A	SEGUE
	POS. ARCH. :	DATA : 16.12.92	AGG. : a b	ESECUTORE : HET	ARMADIO 1.1		

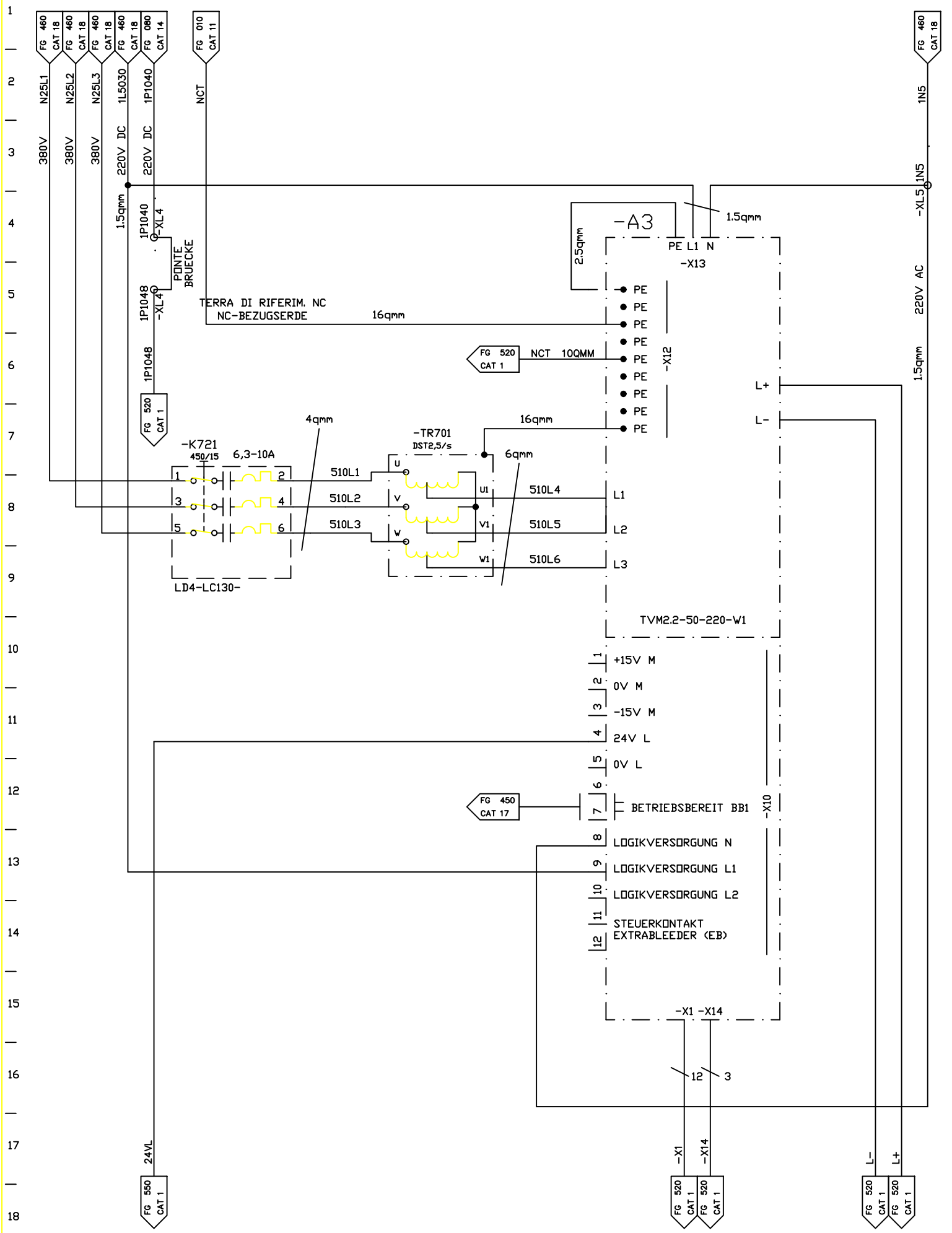

FMA	DIS. N. 31239.14818	MACCHINA/IMPIANTO : FMA 453	ORDINE : 30.007629	ALIMENTAZIONE AZIONAMENTI	MV	FOGLIO 510
	CAD : Autocad 10	LAVORAZIONE : ALBERO MOTORE	COMMESSA :	VERSORGUNG ANTRIEBE		
	N. FILE : 24A510	DENOMINAZIONE : TRASFERTA	ESECUTORE : HET	ARMADIO 1.2	UNITA 24A	SEGUE
	POS. ARCH. :	DATA : 16.12.92	AGG. : a b			

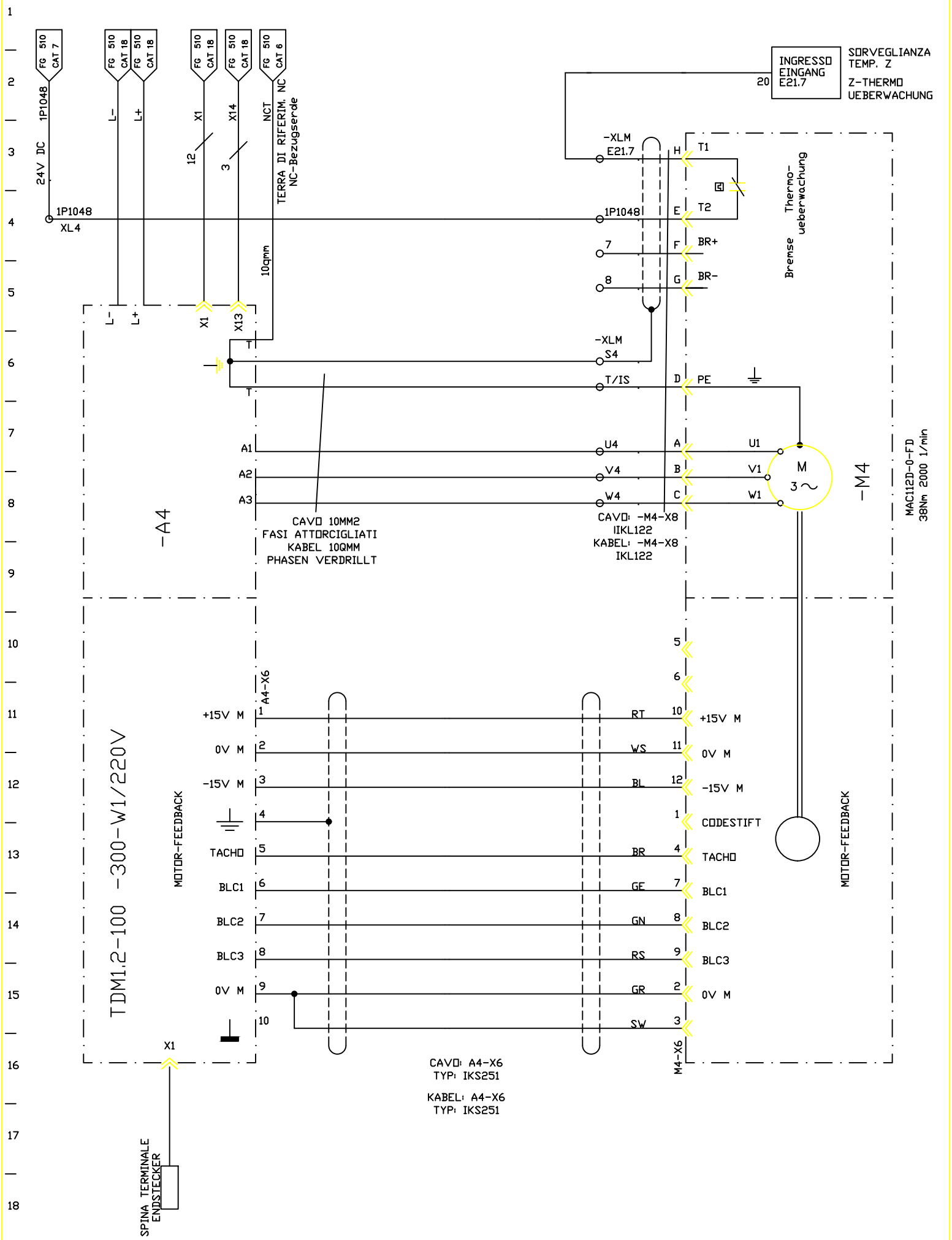

FMA	DIS. N. 31239.14818	MACCHINA/IMPIANTO : FMA 453	ORDINE : 30.007629	ASSE Z Z-ACHSE	MZ	FOGLIO 520
	CAD : Autocad 10	LAVORAZIONE : ALBERO MOTORE	COMMESSA :			
	N. FILE : 24A520	DENOMINAZIONE : TRASFERTA	ESECUTORE : HET	ARMADIO 1.2	UNITA 24A	SEGUE
	POS. ARCH. :	DATA : 16.12.92	AGG. : a b			

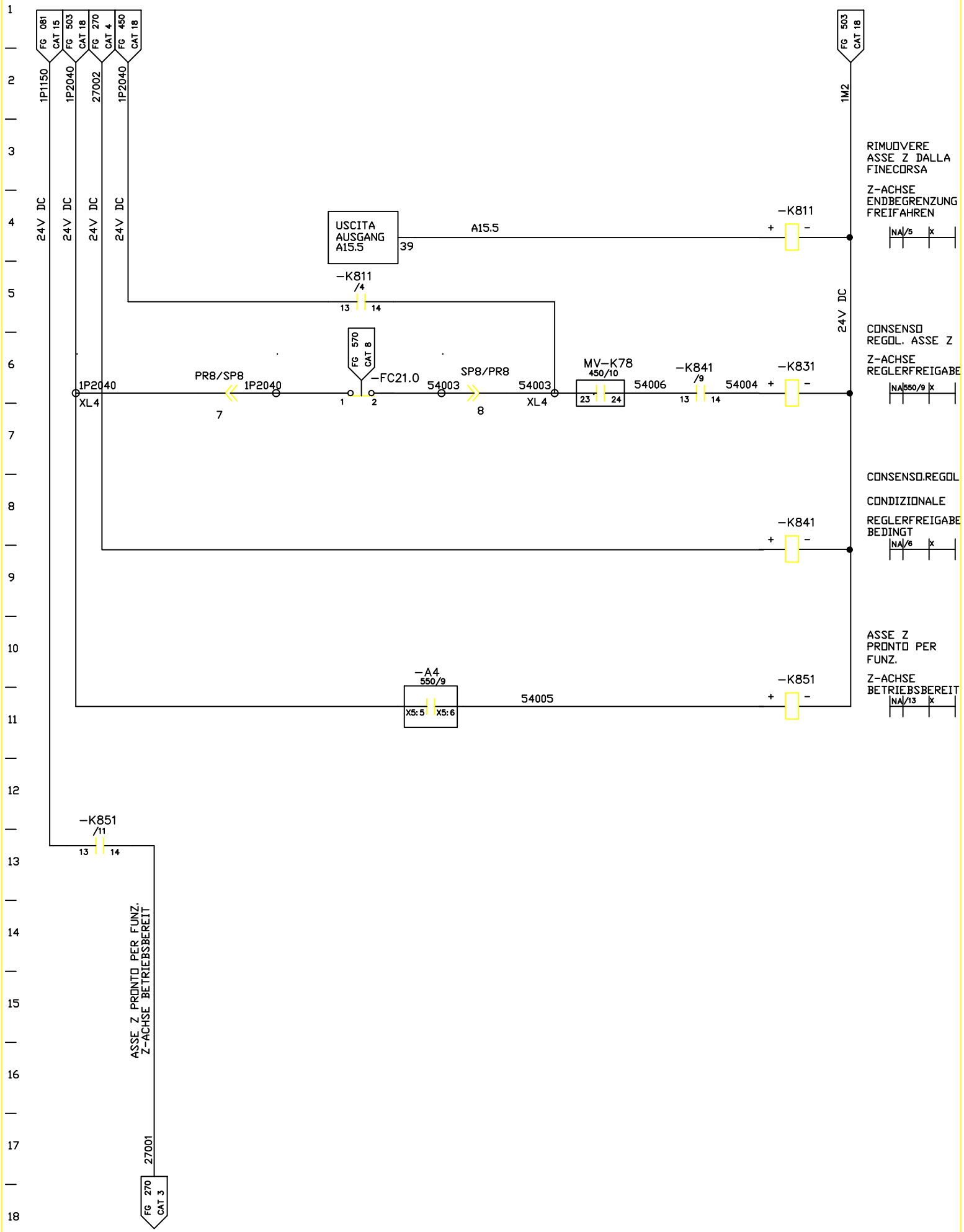

FMA	DIS. N. 31239.14818	MACCHINA/IMPIANTO : FMA 453	ORDINE : 30.007629	ASSE Z	MZ	FOGLIO 540
	CAD : Autocad 10	LAVORAZIONE : ALBERO MOTORE	COMMESSA :	Z-ACHSE		
	N. FILE : 24A540	DENOMINAZIONE : TRASFERTA	ESECUTORE : HET		UNITA 24A	SEGUE
	POS. ARCH. :	DATA : 16.12.92 AGG. : a b		ARMADIO 1.1		

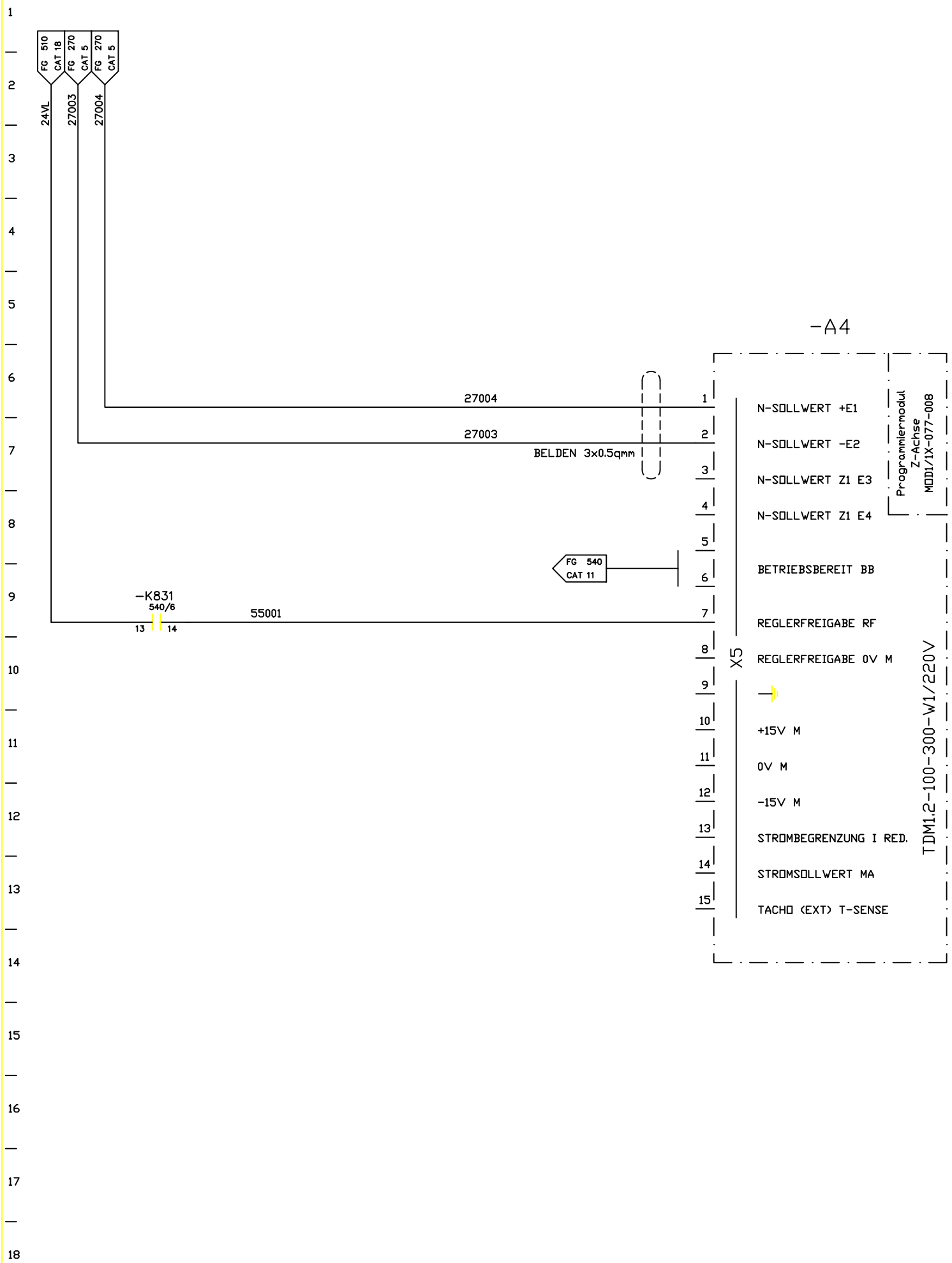

FMA	DIS. N. 31239.14818	MACCHINA/IMPIANTO : FMA 453		ORDINE : 30.007629	ASSE Z Z-ACHSE	MZ	FOGLIO 550
	CAD : Autocad 10	LAVORAZIONE : ALBERO MOTORE		COMMESSA :			
	N. FILE : 24A550	DENOMINAZIONE : TRASFERTA		ESECUTORE : HET		UNITA 24A	SEGUE
	POS. ARCH. :	DATA : 16.12.92	AGG. : a b		ARMADIO 1.2		

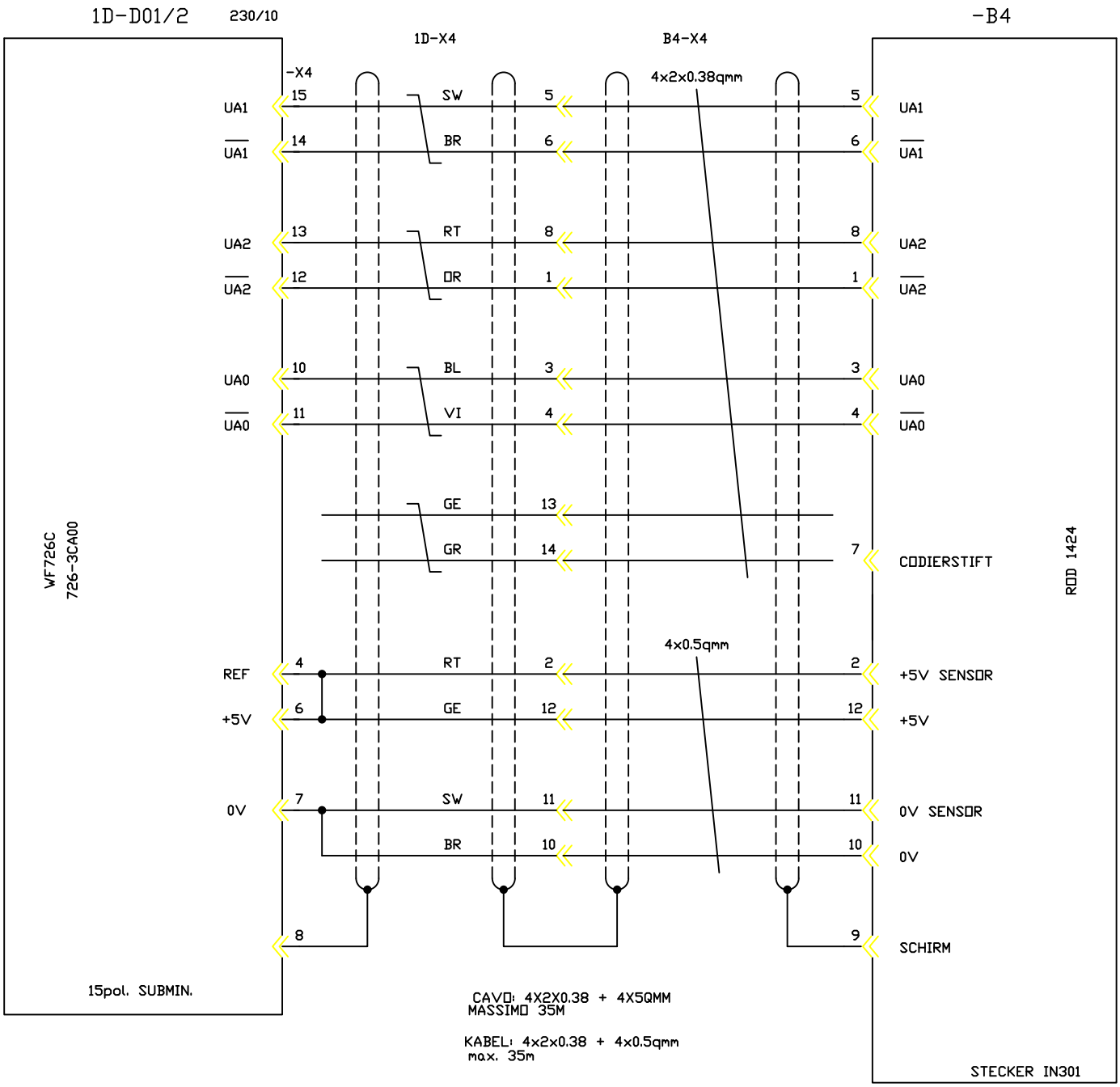

FMA	DIS. N. 31239.14818	MACCHINA/IMPIANTO : FMA 453		ORDINE : 30.007629	ASSE Z Z-ACHSE	MZ	FOGLIO 560
	CAD : Autocad 10	LAVORAZIONE : ALBERO MOTORE		COMMESSA :			
	N. FILE : 24A560	DENOMINAZIONE : TRASFERTA		ESECUTORE : HET		UNITA 24A	SEGUE
	POS. ARCH. :	DATA : 16.12.92	AGG. : a b		ARMADIO 1.1		

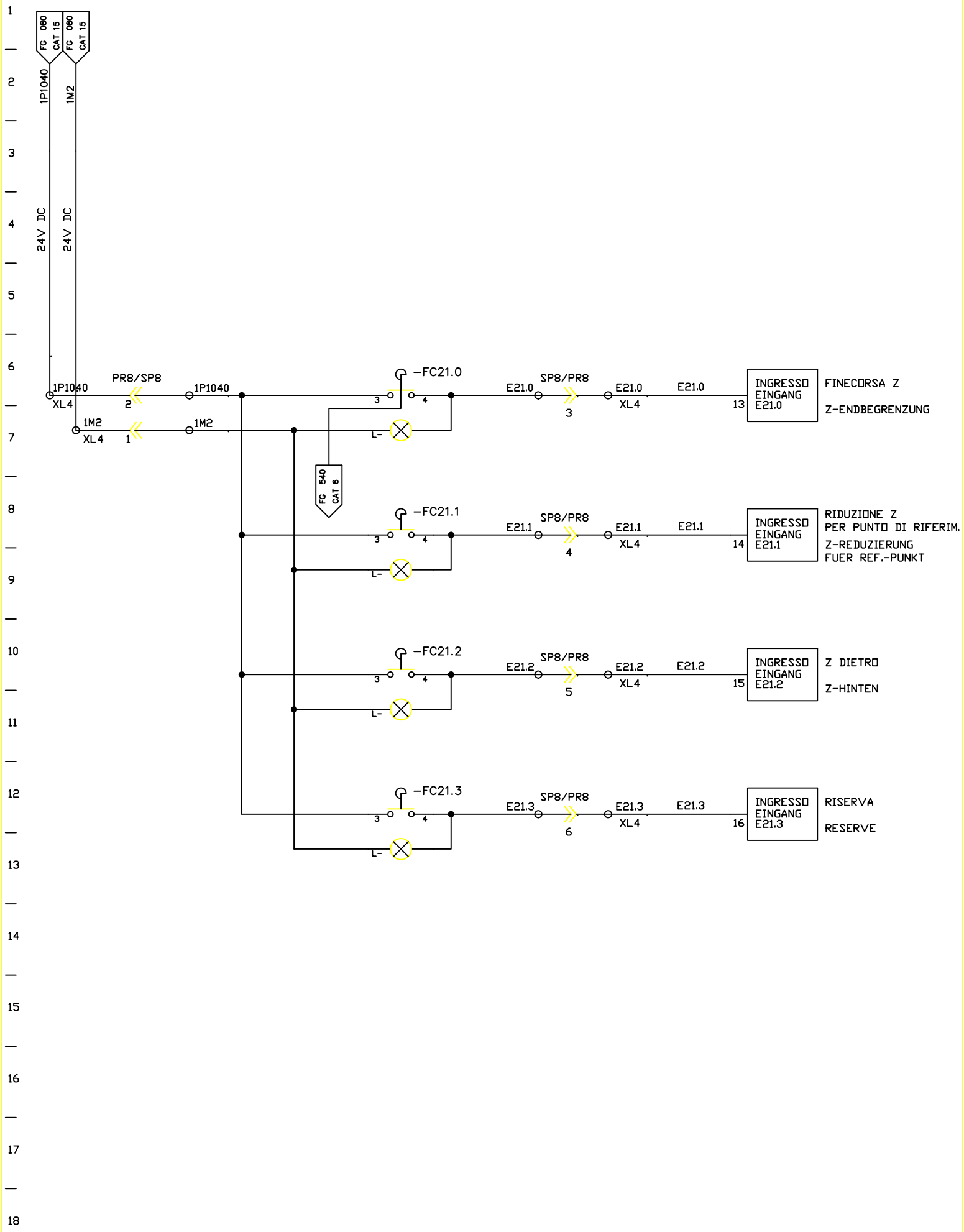

FMA	DIS. N. 31239.14818	MACCHINA/IMPIANTO : FMA 453		ORDINE : 30.007629	ASSE Z Z-ACHSE	MZ	FOGLIO 570
	CAD : Autocad 10	LAVORAZIONE : ALBERO MOTORE		COMMESSA :			
	N. FILE : 24A570	DENOMINAZIONE : TRASFERTA		ESECUTORE : HET		UNITA 24A	SEGUE
	POS. ARCH. :	DATA : 16.12.92	AGG. : a b		ARMADIO 1.1		

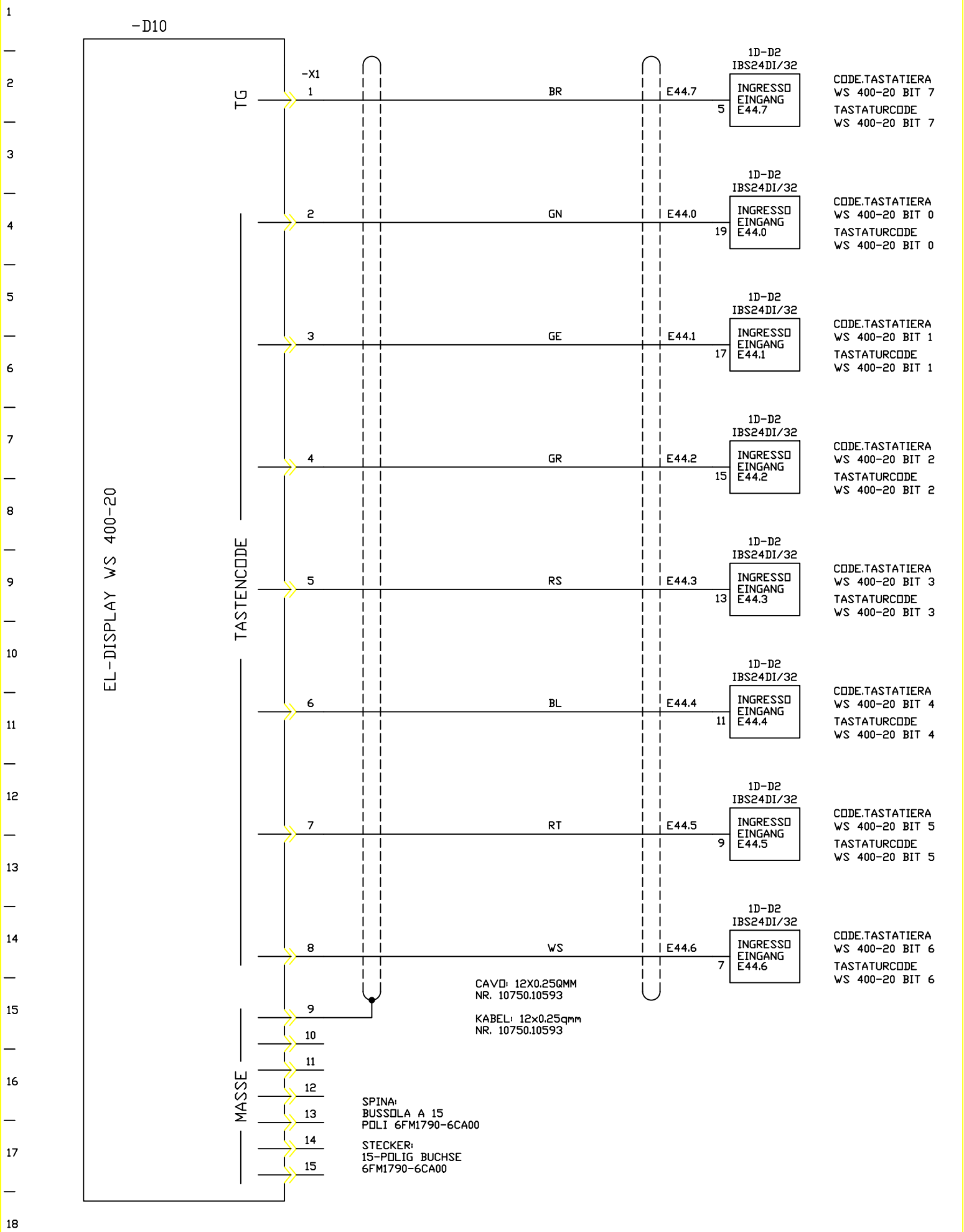

FMA	DIS. N. 31239.14818	MACCHINA/IMPIANTO : FMA 453		ORDINE : 30.007629	CONSOLLE UNITA BEDIENPULT	BP	FOGLIO 1000
	CAD : Autocad 10	LAVORAZIONE : ALBERO MOTORE		COMMESSA :			
	N. FILE : 24A1000	DENOMINAZIONE : TRASFERTA		ESECUTORE : HET		UNITA 24A	SEGUE
	POS. ARCH. :	DATA : 16.12.92	AGG. : a b		BP		

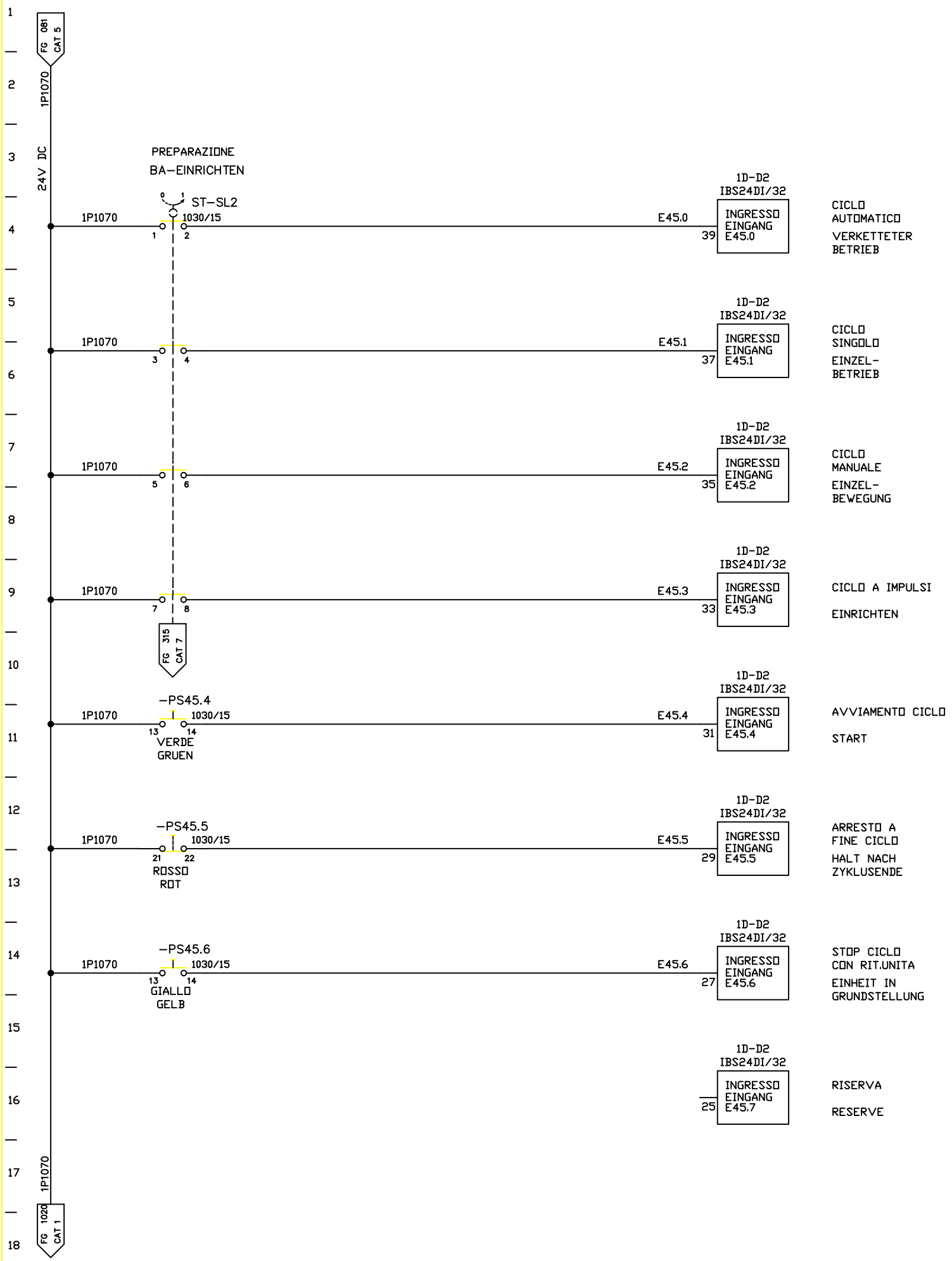

FMA	DIS. N. 31239.14818	MACCHINA/IMPIANTO : FMA 453	ORDINE : 30.007629	CONSOLLE UNITA BEDIENPULT	BP	FOGLIO 1010
	CAD : Autocad 10	LAVORAZIONE : ALBERO MOTORE	COMMESSA :			
	N. FILE : 24A1010	DENOMINAZIONE : TRASFERTA	ESECUTORE : HET		UNITA 24A	SEGUE
	POS. ARCH. :	DATA : 16.12.92 AGG. : a b		BP		

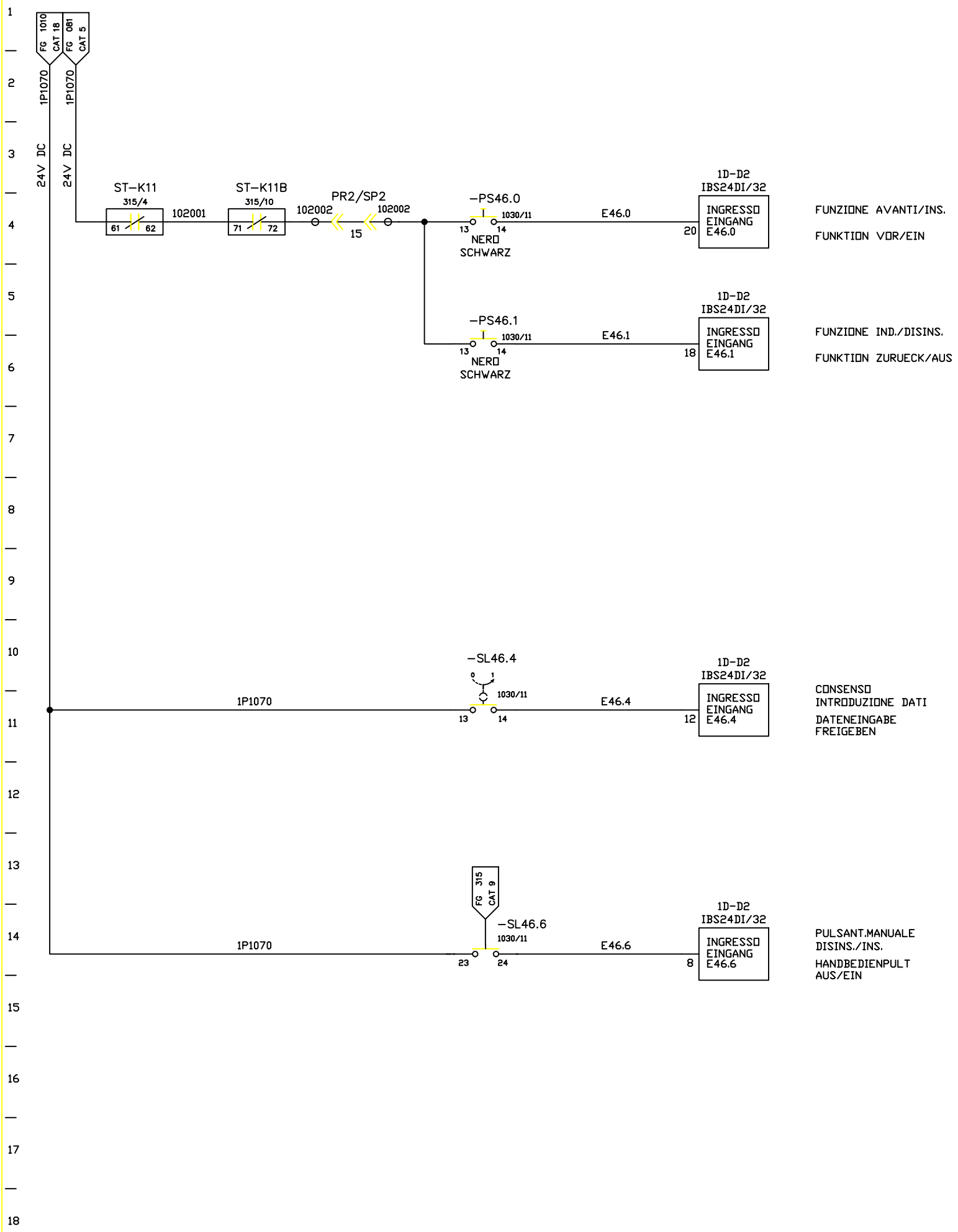

FMA	DIS. N. 31239.14818	MACCHINA/IMPIANTO : FMA 453		ORDINE : 30.007629	CONSOLLE UNITA BEDIENPULT	BP	FOGLIO 1020
	CAD : Autocad 10	LAVORAZIONE : ALBERO MOTORE		COMMESSA :			
	N. FILE : 24A1020	DENOMINAZIONE : TRASFERTA		ESECUTORE : HET		UNITA 24A	SEGUE
	POS. ARCH. :	DATA : 16.12.92	AGG. : a b		BP		

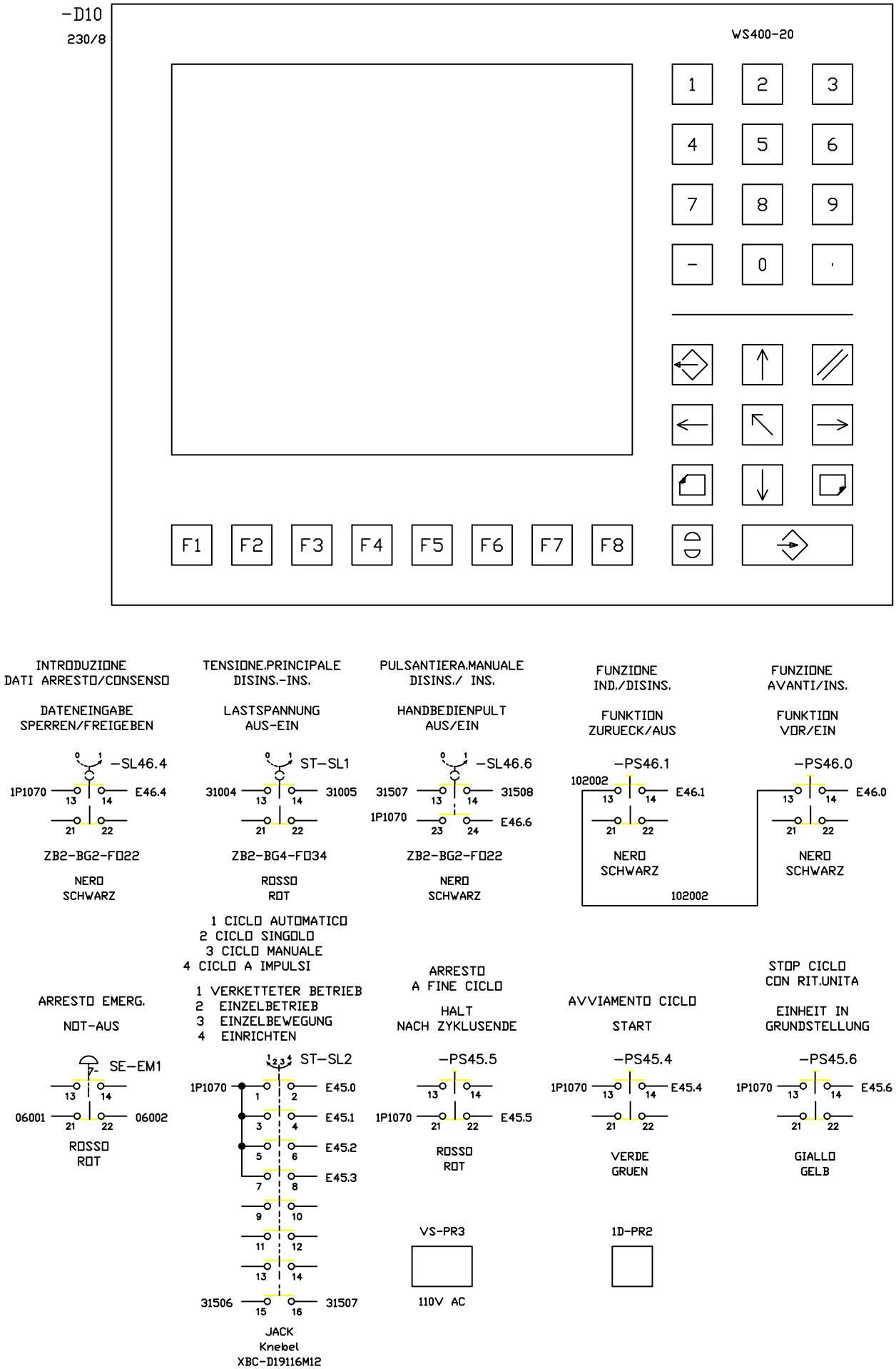

FMA	DIS. N. 31239.14818	MACCHINA/IMPIANTO : FMA 453		ORDINE : 30.007629	CONSOLLE UNITA BEDIENPULT	BP	FOGLIO 1030
	CAD : Autocad 10	LAVORAZIONE : ALBERO MOTORE		COMMESSA :			
	N. FILE : 24A1030	DENOMINAZIONE : TRASFERTA		ESECUTORE : HET		UNITA 24A	SEGUE
	POS. ARCH. :	DATA : 16.12.92	AGG. : a b		BP		

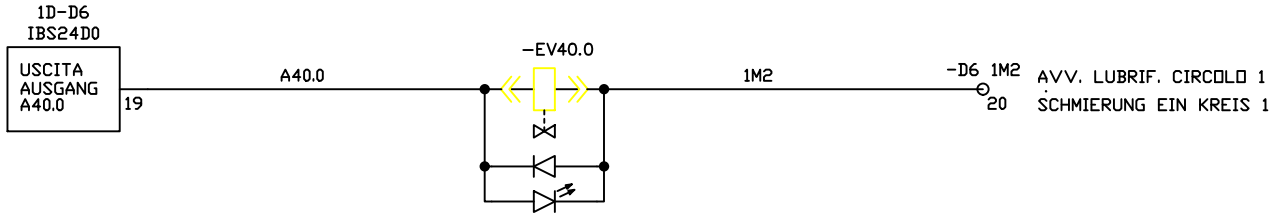

FMA	DIS. N. 31239.14818	MACCHINA/IMPIANTO : FMA 453		ORDINE : 30.007629	LUBRIF. SCHMIERUNG	24A	FOGLIO 1041
	CAD : Autocad 10	LAVORAZIONE : ALBERO MOTORE		COMMESSA :			
	N. FILE : 24A1041	DENOMINAZIONE : TRASFERTA		ESECUTORE : HET		UNITA 24A	SEGUE
	POS. ARCH. :	DATA : 16.12.92	AGG. : a b		BP		

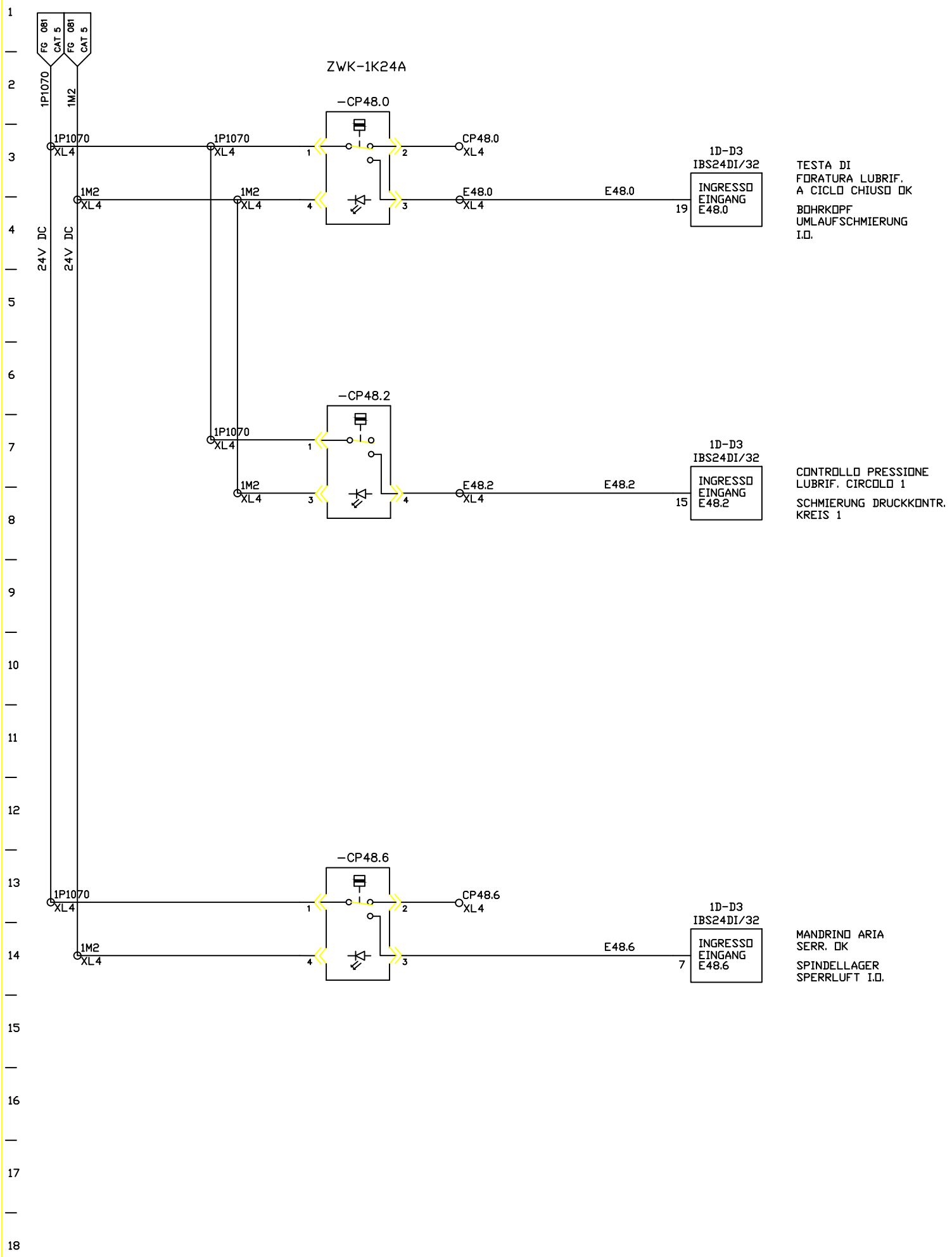

FMA	DIS. N. 31239.14818	MACCHINA/IMPIANTO : FMA 453		ORDINE : 30.007629	LUBRIF. SCHMIERUNG	24A	FOGLIO 1050
	CAD : Autocad 10	LAVORAZIONE : ALBERO MOTORE		COMMESSA :			
	N. FILE : 24A1050	DENOMINAZIONE : TRASFERTA		ESECUTORE : HET		UNITA 24A	SEGUE
	POS. ARCH. :	DATA : 27.10.00	AGG. : a b		BP		