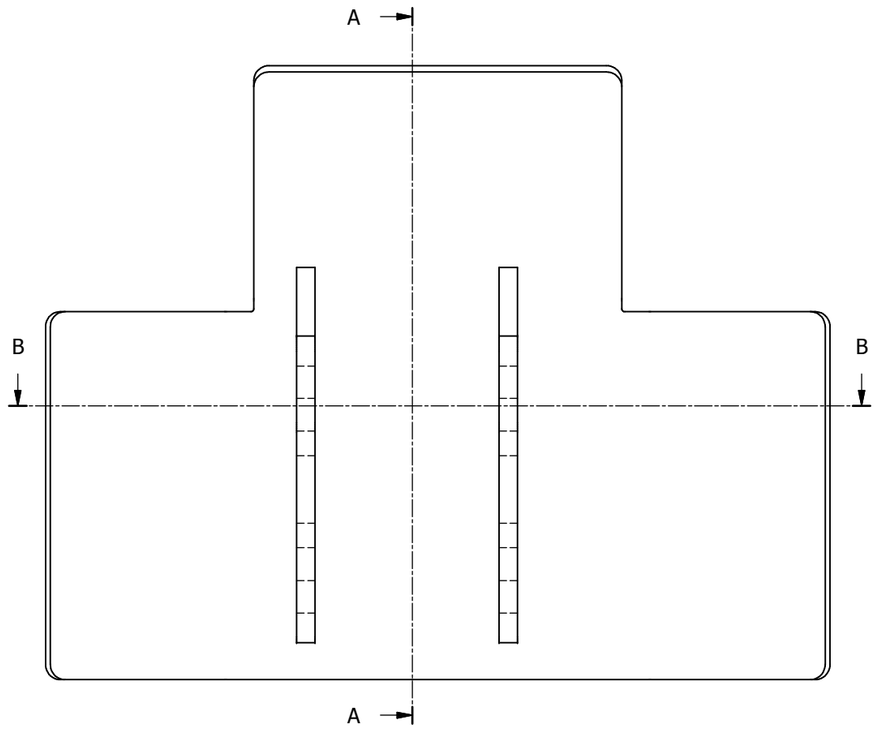

REALIZZARE UN PZ A DISEGNO
ED UNO SPECULARE

ASSE DI
SPECULARITA'

A-A (1 : 2)

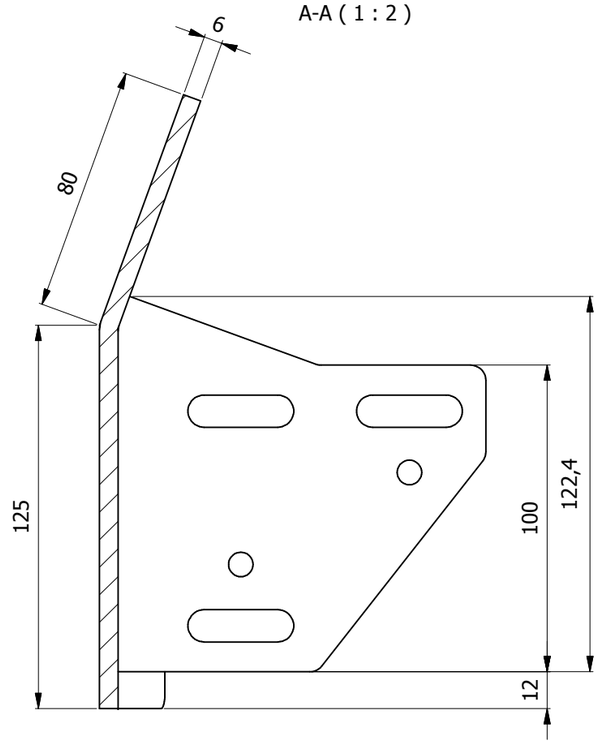

B-B (1 : 2)

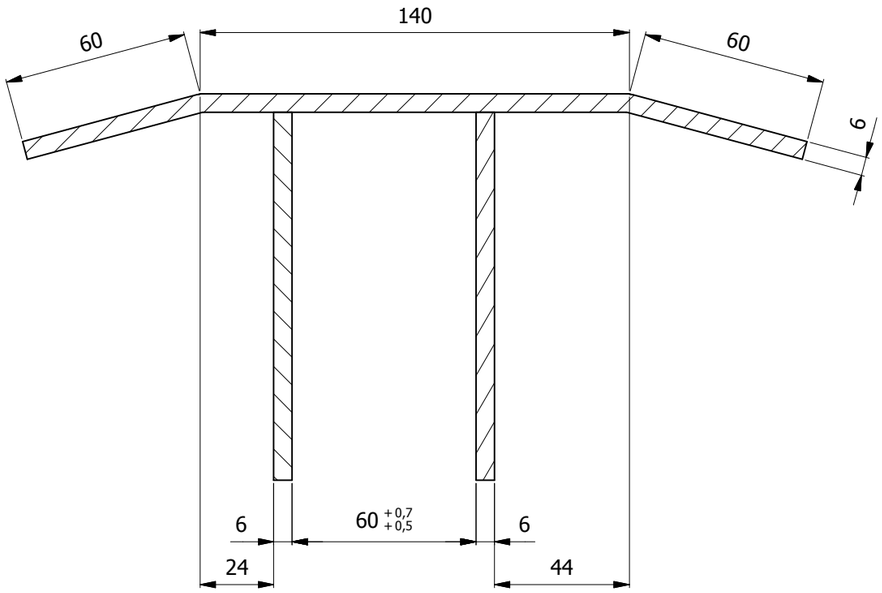

La IRD Srl si riserva a termine di legge la proprietà del presente disegno con divieto assoluto di riprodurlo o comunicarlo a terzi senza autorizzazione scritta della stessa

Disegnato: S. Pulciani	Date: 04/05/2018	Trattamento Termico	Durezza	Formato: A3
Controllato	Date	Trattamento Superficiale: VERNICIARE	Materiale: S275	Peso: 2,85 kg
Approvato	Date	Scala: 1:2 / Commessa: 618		Quantità: 1SX+1DX

Industrial Research & Development
IRD S.R.L.

CONTENIMENTO FRONTALE LATERALE SX/DX

618-10-18 | Rev: 00 | Foglio: 1 / 2