RICAVARE DA PIGNONE
COMMERCIALE 1/2" x 5/16", Z22
PER CATENA 08B-1

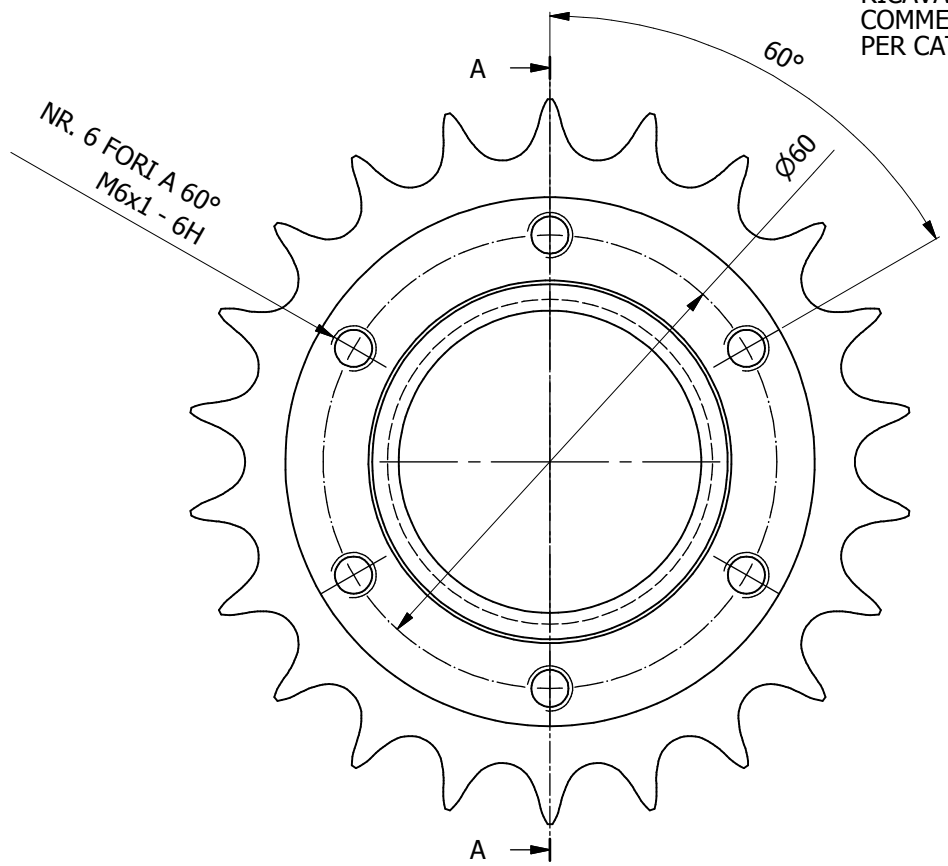

A-A (1 : 1)

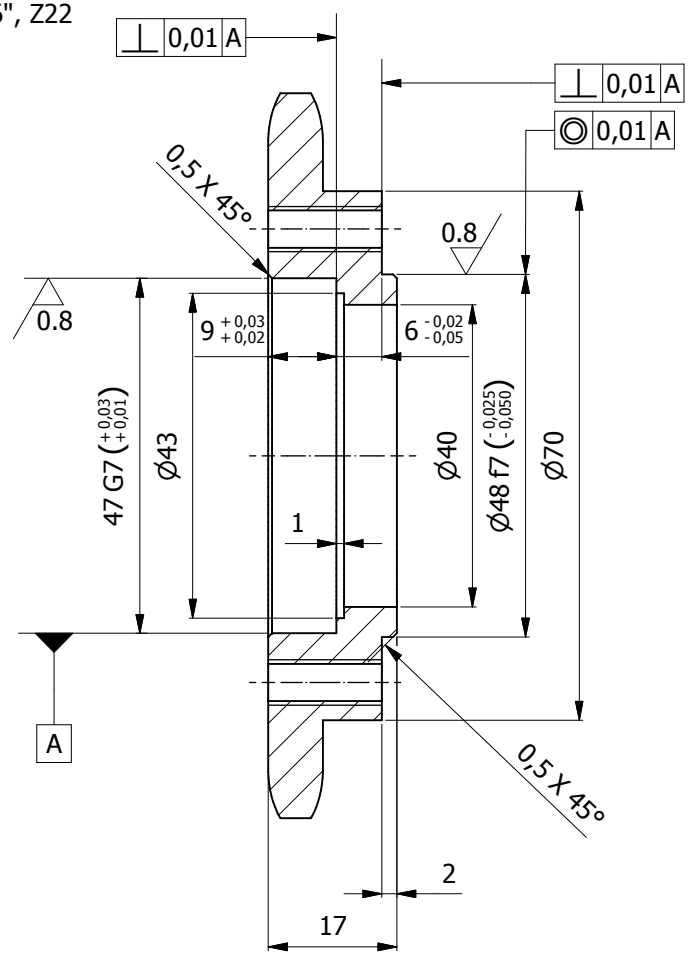

PROTEGGERE LE SUPERFICI DI
ACCOPIAMENTO CON GRASSO
E CON SMALTO A BASE DI ALCOL
QUELLE LIBERE
VEDERE ASSIEME 618-10-00

SMUSSI GENERALI: 0.25x45°

RUGOSITA' GENERALE: Ra 3.2

TOLLERANZA DI FORMA DI PARALL./ORTO.
GENERALE TRA PIANI/ASSI: 0.03

TOLL. GENERALE SU POS. FORI: ⌖ 0.1

DOVE NON DIVERSAMENTE INDICATO
TOLL. GENERALE QUOTE: ± 0.15

La IRD Srl si riserva a termine di legge la proprietà del presente disegno con divieto assoluto di riprodurlo o comunicarlo a terzi senza autorizzazione scritta della stessa

Disegnato: S. Pulciani	Date: 23/04/2018	Trattamento Termico		Durezza	Formato: A4
Controllato	Date	Trattamento Superficiale		Materiale: C45	Peso: 0,37 kg
Approvato	Date	Scala: 1:1	Commessa: 618		Quantità: 01

Industrial Research & Development
IRD S.R.L.

PIGNONE RINVIO 1/2 5/16 Z22 PER CATENA 08B-1

618-10-05 | Rev: 00 | Foglio: 1 / 1