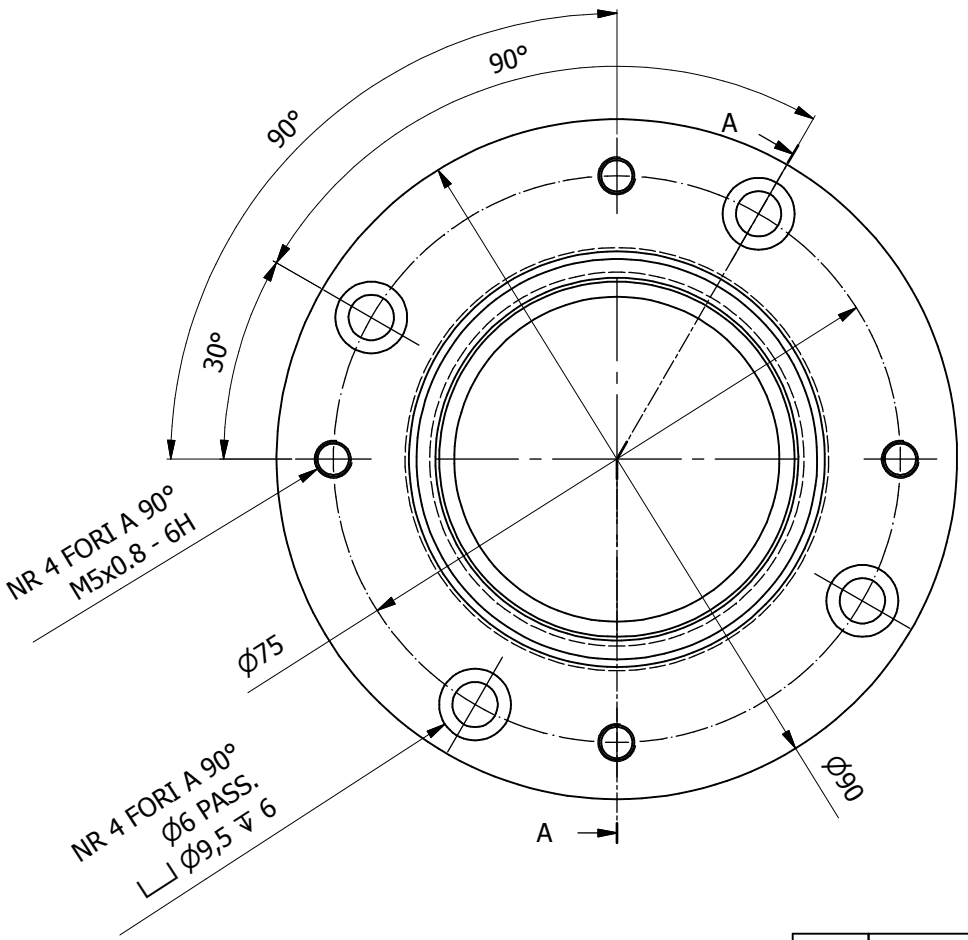

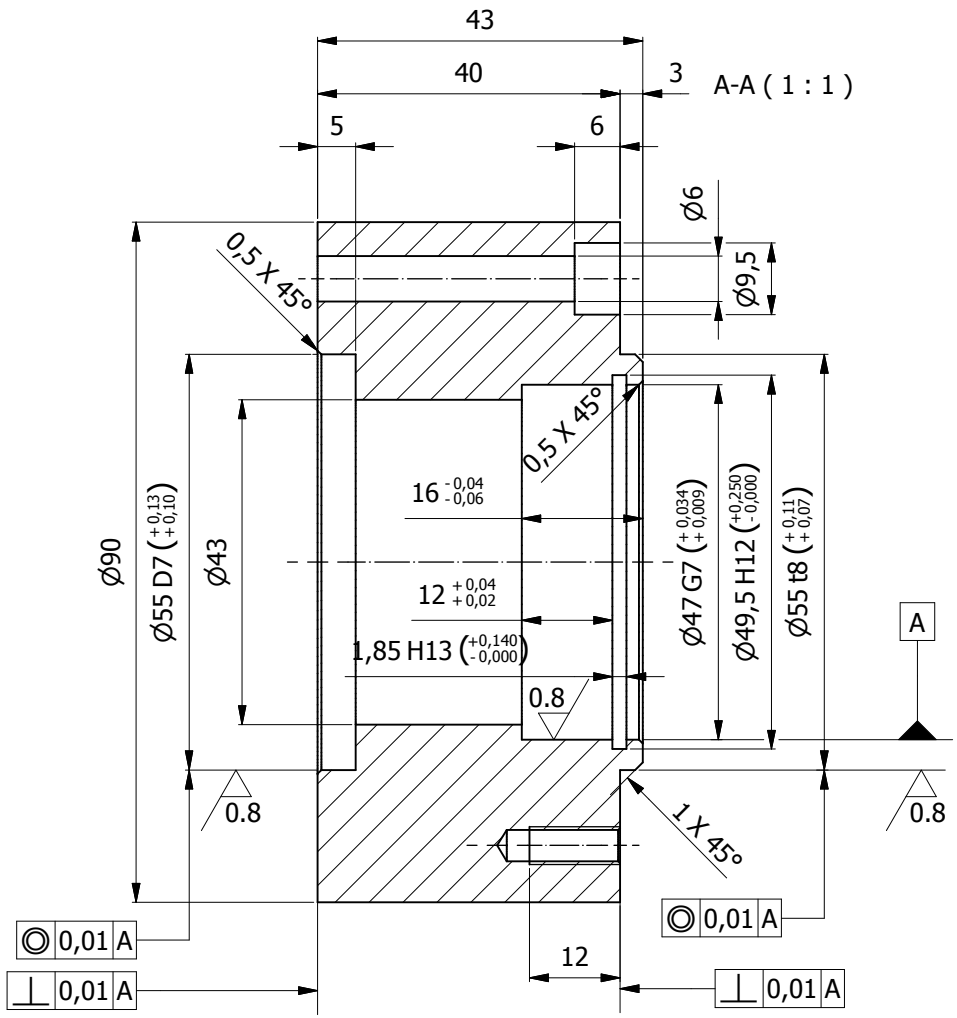

SMUSSI GENERALI: 0.25x45°

RUGOSITA' GENERALE: Ra 3.2

TOLLERANZA DI FORMA DI PARALL./ORTO.
GENERALE TRA PIANI/ASSI: 0.03

TOLL. GENERALE SU POS. FORI: ⌖ 0.1

DOVE NON DIVERSAMENTE INDICATO
TOLL. GENERALE QUOTE: ± 0.15

La IRD Srl si riserva a termine di legge la proprietà del presente disegno con divieto assoluto di riprodurlo o comunicarlo a terzi senza autorizzazione scritta della stessa

Disegnato: S. Pulciani	Date: 07/05/2018	Trattamento Termico		Durezza	Formato: A4
Controllato	Date	Trattamento Superficiale: ANODIZZ. BIANCA		Materiale: Al 6082 T6	Peso: 0,49 kg
Approvato	Date	Scala: 1:1	Commessa: 618		Quantità: 01

Industrial Research & Development
IRD S.R.L.

DISTANZIALE MOTORIDUTTORE CATENA TRASPORTATORE

618-00-11 | Rev: 00 | Foglio: 1 / 1