Rif.	Modifica	Data	Visto

Data: 07/01/97	CESARE GALDABINI	Comm.	Dis. NA10086A
Dis. PORTIGLIOTTI	SCHEMA ELETTRICO RADDRIZZATRICE AUTOMATICA TIPO PAS 2000/12		Foglio 29/40
Visto:			Scala CAD.DRW

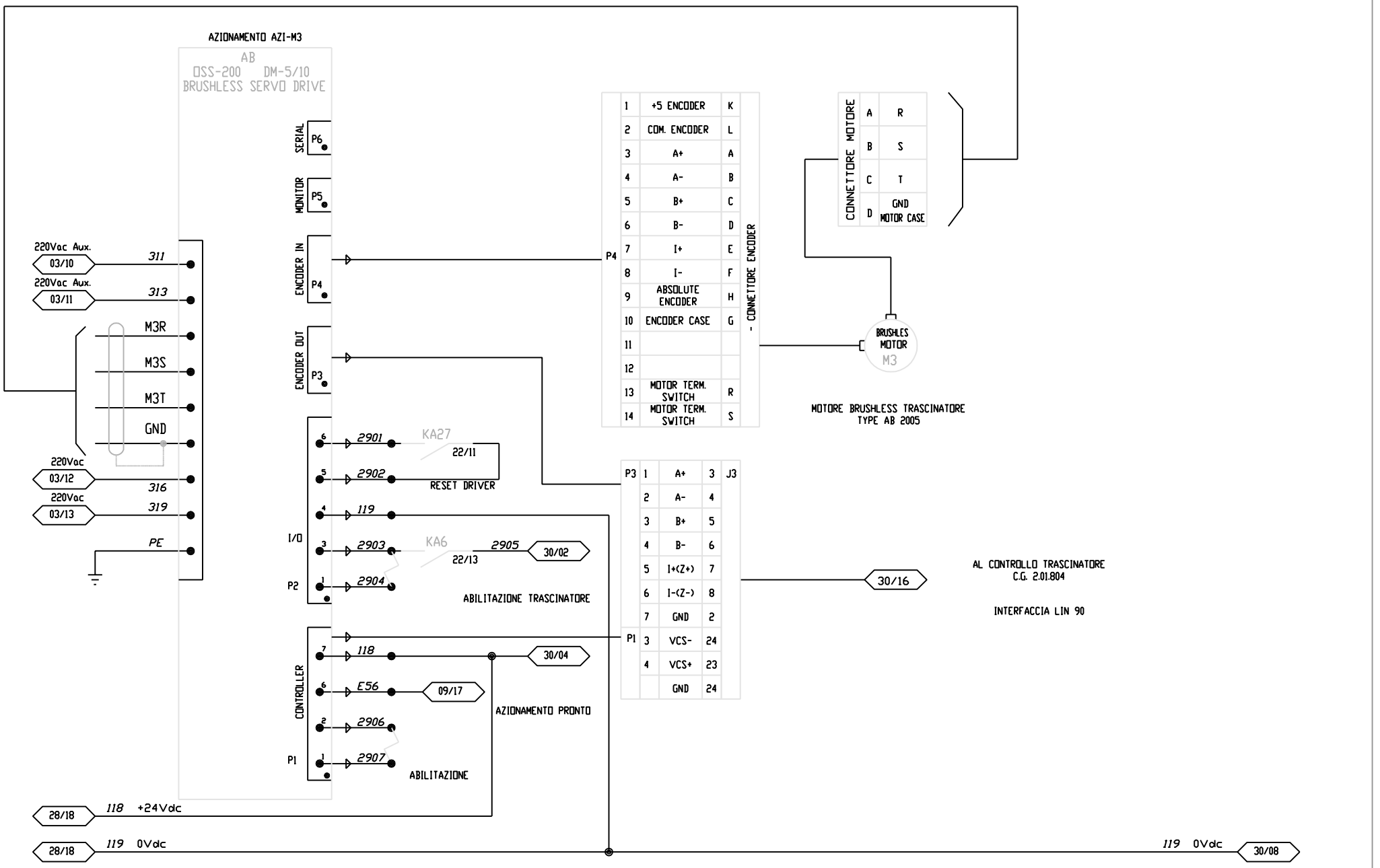

01	02	03	04	05	06	07	08	09	10	11	12	13	14	15	16	17	18	19