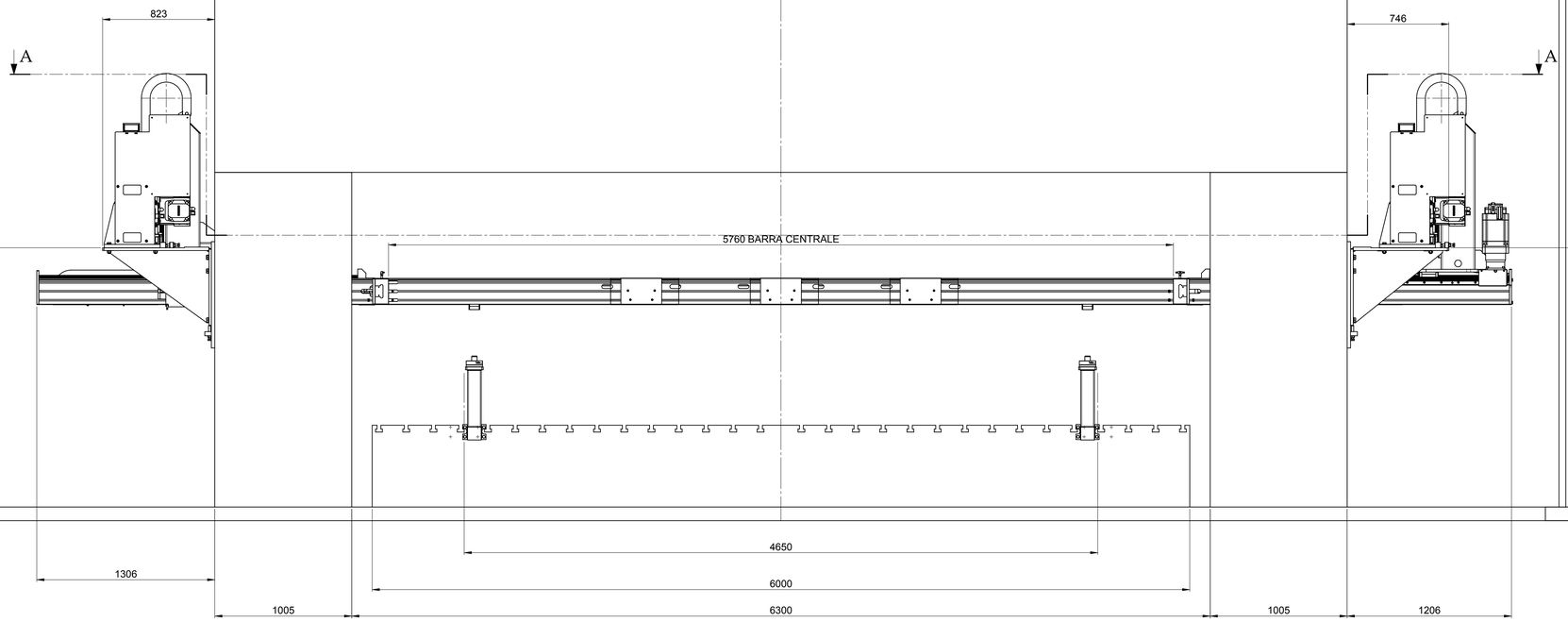

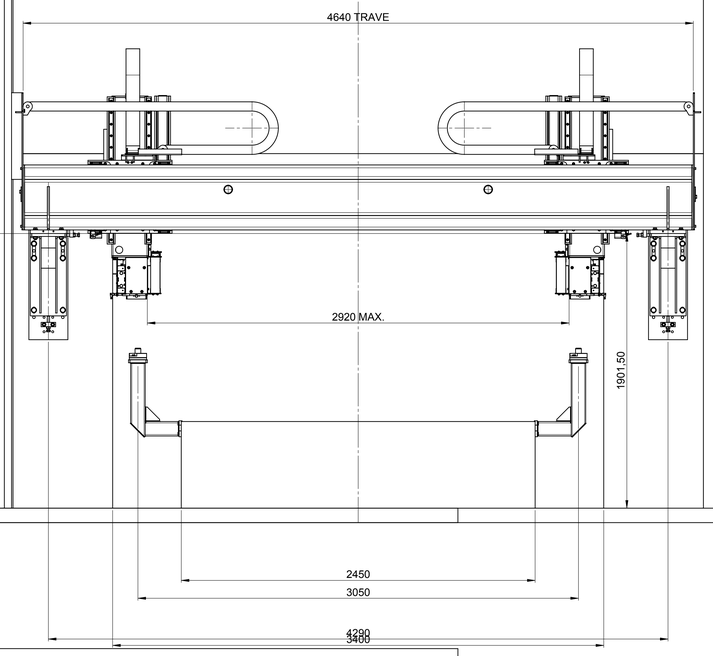

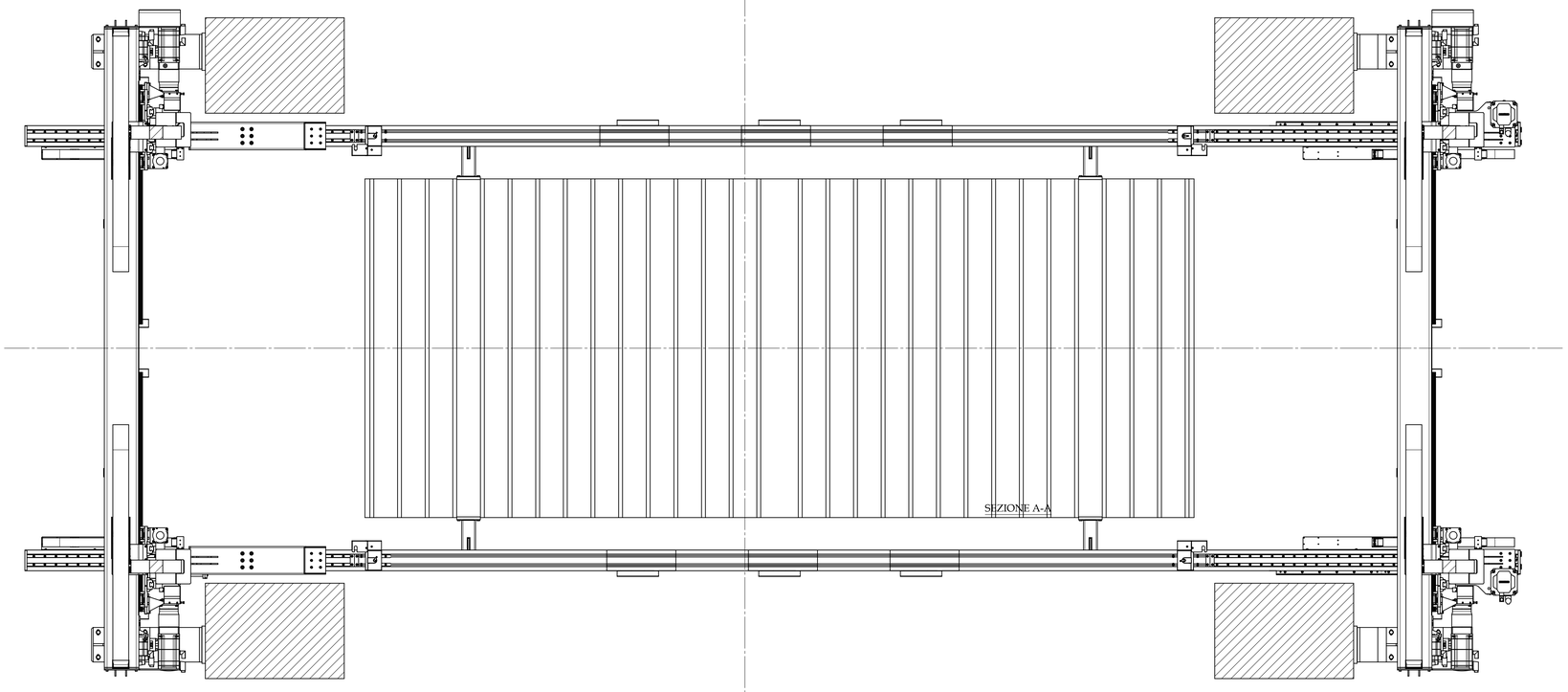

00		1° EMISSIONE		F.B.
N.REV.	DATA	DESCRIZIONE MODIFICA	DISEG.	CONTR.
DESCRIZIONE			SCALA 1:15	REV.:00
NORDA www.nordaspa.com	DISEGNATO	CONTROLLATO F.B.	CLIENTE —	
	DATA	APPROVATO F.B.	COD.DISEGNO	

Tutti i diritti d'autore sono riservati. Sono vietate la riproduzione totale o parziale e la comunicazione a terzi del presente progetto e di ogni particolare ad esso relativi che dovranno essere esclusivamente utilizzati ai fini di preventivi offerte e ordinazioni e restituiti alla nostra società