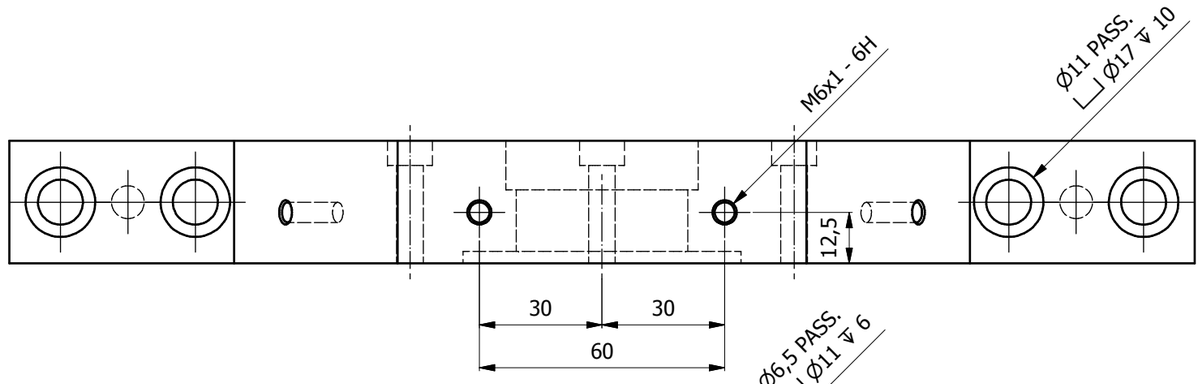

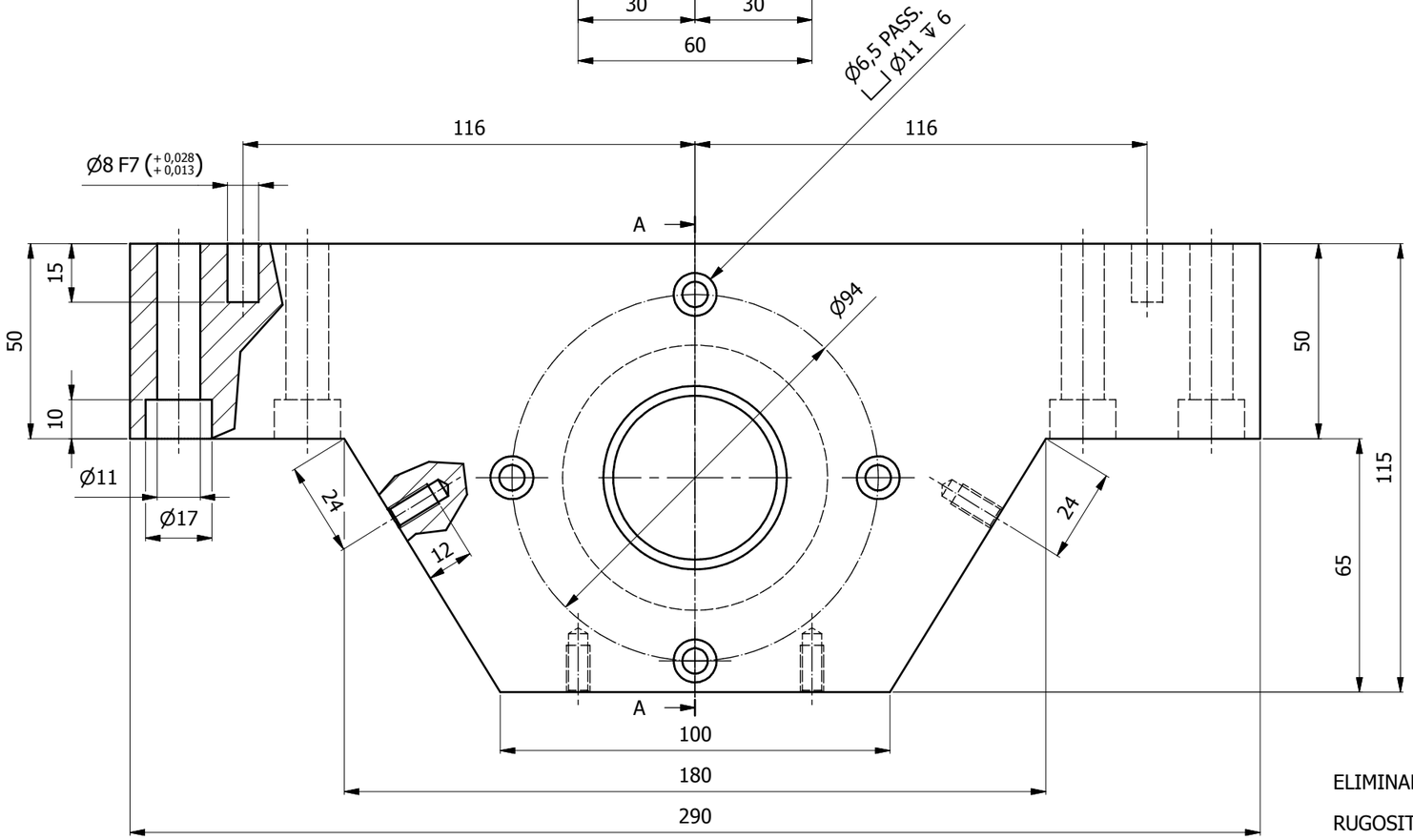

A-A (1 :1)

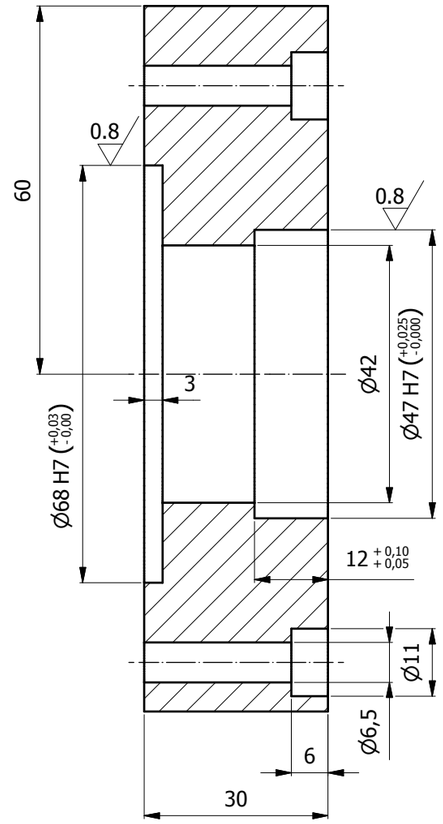

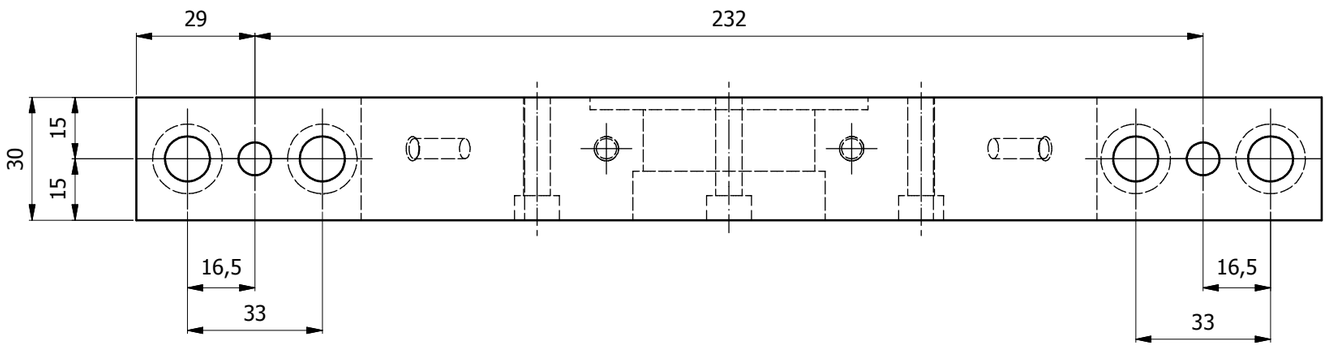

ELIMINARE SPIGOLI VIVI

RUGOSITA' GENERALE: Ra 3

TOLLERANZA DI FORMA DI PARALLELISMO/ORTOGONALITA'
GENERALE TRA PIANI/ASSI: 0.02

TOLL. GENERALE SU POS. FORI: ⌖ 0.1
TOLL. GENERALE SU POS. FORI DI SPINA: ⌖ 0.01

DOVE NON DIVERSAMENTE INDICATO
TOLL. GENERALE QUOTE: ± 0.15

La IRD Srl si riserva a termine di legge la proprietà del presente disegno con divieto assoluto di riprodurlo o comunicarlo a terzi senza autorizzazione scritta della stessa

Disegnato: S. PULCIANI	Date: 01/11/2015	Trattamento Termico		Durezza	Formato: A3
Controllato	Date	Trattamento Superficiale		Materiale: Al 6082 T6	Peso: 1.69 kg
Approvato	Date	Scala: 1:1.5	Commessa: 1215		Quantità

Industrial Research & Development
IRD S.R.L.

SUPPORTO RIDUTTORE

1215-10-14

Rev: 00

Foglio: 1 / 1