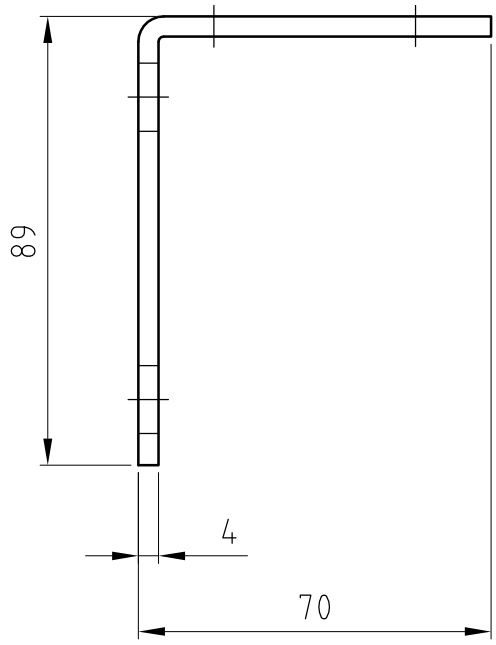

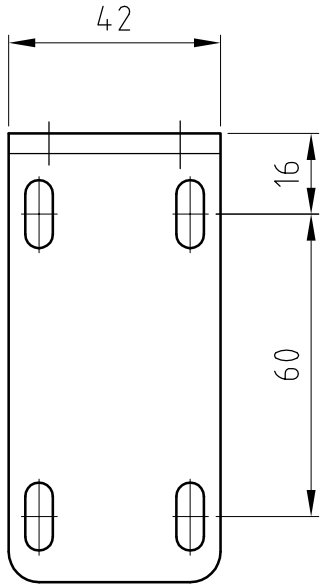

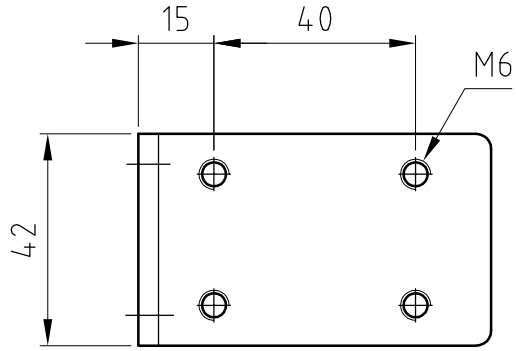

COSTRUIRE PZ2
VERNICIARE A POLVERE NERO LUCIDO

Disegnato S. PULCIANI	Date 31-05-13	Trattamento Termico		Durezza	Formato A4
Controllato	Date	Trattamento Superficiale		Materiale S 235	Peso
Approvato	Date	Scala 1:1.5	Commessa 812		Quantità 02

STAFFA FC PORTE SCORREVOLI G200

812-55-56

Rev

Foglio 1 / 1

La Quasar Engineering Srl si riserva a termine di legge la proprietà del presente disegno con divieto assoluto di riprodurlo o comunicarlo a terzi senza autorizzazione scritta della stessa

QUASAR ENG.
Ideas in Automation